HDC vložka
HDC S6 6 SAS

Weidmüller Interface GmbH & Co. KG
Klingenbergstraße 16
D-32758 Detmold
Germany
Fon: +49 5231 14-0
Fax: +49 5231 14-292083
www.weidmueller.com



Řada konektorů MixMate může současně přenášet vysoké jmenovité proudy, napětí i signály. K připevnění vodiče lze použít osový šroub.
Připojení osovým šroubem Připojení TOP

Všeobecné objednací údaje

Typ	HDC S6 6 SAS
Objednací číslo	1790030000
Verze	HDC vložka, Zástrčka, 690 V, 100 A, Počet pólů: 12, Připojení axiálním šroubem, Velikost: 8
GTIN (EAN)	4032248212095
Mnž.	1 ks

HDC vložka
HDC S6 6 SAS

Weidmüller Interface GmbH & Co. KG
Klingenbergstraße 16
D-32758 Detmold
Germany
Fon: +49 5231 14-0
Fax: +49 5231 14-292083
www.weidmueller.com

Technické údaje

Rozměry a váhy

Šířka	34 mm	Šířka (v palcích)	1,339 inch
Výška	47,8 mm	Výška (v palcích)	1,882 inch
Hloubka	111 mm	Hloubka (v palcích)	4,37 inch
Čistá hmotnost	286 g		

Teploty

Mezní teplota	-40 °C ... 125 °C

Shoda produktu s prostředím

REACH SVHC	Lead 7439-92-1

Rozměry

Celková délka základny	111 mm	Výška konektoru samce	47,8 mm

Všeobecné údaje

Izolační materiál	PC vyztužené skelným vláknem (uvedeno v seznamu UL a certifikováno k provozu na železnici)	Izolační síla	10^{10} Ω
Jmenovité napětí (DIN EN 61984)	690 V	Jmenovité napětí: podle UL/CSA	600 V AC/DC
Jmenovité rázové napětí (DIN EN 61984)	8 kV	Jmenovitý proud (DIN EN 61984)	100 A
Klasifikace hořlavosti UL 94	V-0	Materiál	Slitina mědi
Objemový odpor	≤ 1 mΩ	Počet pólů	12
Počet signálních kontaktů	6	Počet silových kontaktů	6
Provedení povrchu	Pasivované stříbro	Skupina izolačního materiálu	IIIa
Typ	Zástrčka	Velikost	8
Zapojovací cykly, stříbrné	≥ 500	Závažnost znečištění	3
Řada	MixMate		

Connection data

Průřez vodiče, min.	16 mm²	Průřez vodiče, max.	35 mm²
Průřez propojení AWG, min.	AWG 6	Průřez propojení AWG, max.	AWG 2

Design

Skupina produktů	HDC vložka	Typ produktu	Vložka
Typ	Zástrčka	Typ připojení	Připojení axiálním šroubem

General data

Počet pólů	12	Velikost	8

HDC vložka
HDC S6 6 SAS

Weidmüller Interface GmbH & Co. KG
Klingenbergstraße 16
D-32758 Detmold
Germany
Fon: +49 5231 14-0
Fax: +49 5231 14-292083
www.weidmueller.com

Technické údaje

Material

Izolační materiál	PC vyztužené skelným vláknem (uvedeno v seznamu UL a certifikováno k provozu na železnici)	Barevný	Béžová
Klasifikace hořlavosti UL 94	V-0	Materiál	Slitina mědi

Připojení datové, uzemnění

Délka odizolování - ochranné zemnící připojení	8 mm	Jmenovitý průřez	35 mm²
Průřez připojení vodičů, jemně stáčené, max.	35 mm²	Průřez připojení vodičů, jemně stáčené, min.	16 mm²
Průřez vodiče, AWG (uzemnění), max.	AWG 2	Průřez vodiče, AWG (uzemnění), min.	AWG 6
Typ připojení PE	Šroubové připojení	Utahovací moment, max., zemnící připojení	8 Nm
Utahovací moment, min., zemnící připojení	6 Nm		

Signální kontakt

Délka odizolování, signální	12 mm	Jmenovité napětí (DIN EN 61984), signální kontakt	400 V
Jmenovité rázové napětí (DIN EN 61984), signální	6 kV	Jmenovitý proud (DIN EN 61984), signální	16 A
Počet pólů, signální	6	Typ připojení, signální	Šroubové připojení
Upínací rozsah, signální kontakt, max.	2,5 mm²	Upínací rozsah, signální kontakt, min.	0,5 mm²
Utahovací točivý moment, signalizační kontakt, max.	0,8 Nm	Utahovací točivý moment, signalizační kontakt, min.	0,4 Nm
Velikost AF	SD 0,6 x 3,5		

Silový kontakt

Délka odizolování, silový kontakt	13 mm	Jmenovité napětí (DIN EN 61984), silový kontakt	690 V
Jmenovité rázové napětí (DIN EN 61984), silový kontakt	8 kV	Jmenovitý proud (DIN EN 61984), silový kontakt	100 A
Počet pólů, silový kontakt	6	Typ připojení, silový kontakt	Připojení axiálním šroubem
Upínací rozsah, silový kontakt, max.	35 mm²	Upínací rozsah, silový kontakt, min.	16 mm²
Utahovací točivý moment, silový kontakt, max.	8 Nm	Utahovací točivý moment, silový kontakt, min.	6 Nm

Verze

Délka odizolování, jmenovité připojení	13 mm	Materiál	Slitina mědi
Objemový odpor	≤ 1 mΩ	Provedení povrchu	Pasivované stříbro
Průřez propojení AWG, max.	AWG 2	Průřez propojení AWG, min.	AWG 6
Průřez připojení vodičů, jemně stáčené, max.	35 mm²	Průřez připojení vodičů, jemně stáčené, min.	16 mm²
Průřez vodiče, max.	35 mm²	Průřez vodiče, min.	16 mm²
Svěrný šroub	M 7 x 0,75 mm	Typ připojení	Připojení axiálním šroubem
Velikost	8		

HDC vložka
HDC S6 6 SAS

Weidmüller Interface GmbH & Co. KG
Klingenbergstraße 16
D-32758 Detmold
Germany
Fon: +49 5231 14-0
Fax: +49 5231 14-292083
www.weidmueller.com

Technické údaje

Klasifikace

ETIM 3.0	EC002413	ETIM 4.0	EC001121
ETIM 5.0	EC001121	ETIM 6.0	EC000438
UNSPSC	30-21-18-01	eClass 5.1	27-14-34-19
eClass 6.2	27-26-12-90	eClass 7.1	27-44-02-90
eClass 8.1	27-44-02-90	eClass 9,1	27-44-02-05
eClass 9.0	27-44-02-05		

Osvědčení

Schválení	
ROHS	Shoda

Soubory ke stažení

Brožura/Katalog	CAT 3 HDC 17/18 EN FL FIELDWIRING EN
Technické údaje	EPLAN, WSCAD, Zuken E3.S
Technické údaje	STEP

HDC vložka
HDC S6 6 SAS

Weidmüller Interface GmbH & Co. KG
Klingenbergstraße 16
D-32758 Detmold
Germany
Fon: +49 5231 14-0
Fax: +49 5231 14-292083
www.weidmueller.com

Nákresy

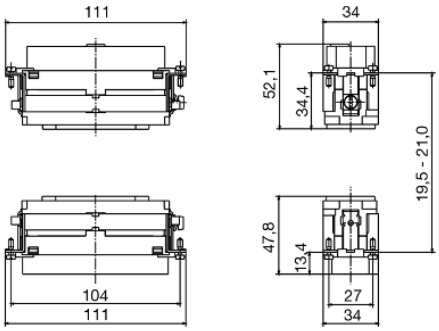

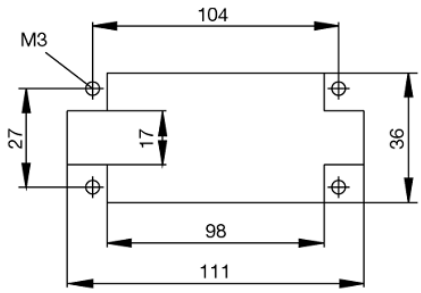

Tightening torques and screwing tools

Screw size	Connector type	Dia. tightening torque in Nm	Recommended blade inserts and AF size for hexagon socket
M 2.5	**Signal contacts**		
	S 6/6	0.5 - 0.55	SD 0.6 x 3.5 mm or PZ0
	S 6/12	0.5 - 0.55	SD 0.6 x 3.5 mm or PZ0
M 2.9 x 0.5	**Fastening screws**		
	HQ 4/2	0.8 (plastic) / 1.1 (metal)	SD 0.6 x 3.5 mm or PH0
	HQ 8	0.8 (plastic) / 1.1 (metal)	SD 0.6 x 3.5 mm or PH0
	HQ 17	0.8 (plastic) / 1.1 (metal)	SD 0.6 x 3.5 mm or PH0
M 3	**Contact screws**		
	HA 3	0.5 - 0.55	SD 0.5 x 3.0 mm
	HA 4	0.5 - 0.55	SD 0.5 x 3.0 mm
	HA 10 bis HA 48	0.5 - 0.55	SD 0.6 x 3.5 mm or PH0
	HE	0.5 - 0.55	SD 0.6 x 3.5 mm or PZ0
	HVE	0.5 - 0.55	SD 0.6 x 3.5 mm or PZ0
	Signal contacts:		
	S 4/2	0.5 - 0.55	SD 0.6 x 3.5 mm or PZ0
	S 4/8	0.5 - 0.55	SD 0.6 x 3.5 mm or PZ0
	PE connection via female contact		
	S 4	0.5 - 0.8	SD 0.6 x 3.5 mm
	ConCept modular frame, metal	0.5 - 0.55	SD 0.6 x 3.5 mm
	PE terminal		
	HQ 5	0.5 - 0.55	SD 0.6 x 3.5 or 0.8 x 4 mm
	HQ 7	0.5 - 0.55	SD 0.6 x 3.5 or 0.8 x 4 mm
	Fastening screws	0.5 - 0.55	SD 0.6 x 3.5 mm or PZ0
	Guide pin	0.5 - 0.55	SD 0.6 x 3.5 mm or PZ0
	Guide bush	0.5 - 0.55	SD 0.6 x 3.5 mm or PZ0
	Coding pins	0.5 - 0.55	SD 0.6 x 3.5 mm or PZ0
M 4	**Contact screws**		
	HSB	1.2 - 1.5	SD 0.6 x 3.5 or 0.8 x 4 mm or PZ1
	PE connection via male contact		
	S 4	0.5 - 0.8	SD 0.6 x 3.5 mm
	ConCept modular frame, metal	1.2 - 1.5	SD 0.6 x 3.5 mm
	PE terminal		
	HA	1.2 - 1.5	SD 0.6 x 3.5 or 0.8 x 4 mm or PH1
	HE	1.2 - 1.5	SD 0.6 x 3.5 or 0.8 x 4 mm or PH1
	HEE	1.2 - 1.5	SD 0.6 x 3.5 or 0.8 x 4 mm or PH1
	HVE	1.2 - 1.5	SD 0.6 x 3.5 or 0.8 x 4 mm or PH1
	HD	1.2 - 1.5	SD 0.6 x 3.5 or 0.8 x 4 mm or PZ1
	HDD	1.2 - 1.5	SD 0.6 x 3.5 or 0.8 x 4 mm or PZ1
	S 6/6 (for signal contacts)	1.2 - 1.5	0.8 x 4 mm or PZ1
	ConCept modular frame, plastic	1.2 - 1.5	0.8 x 4 mm or PZ1
M 5	**PE terminal**		
	HSB	2 - 2.5	SD 1 x 5.5 mm or PZ2
	S 4/0 (Screw connection)	2 - 2.5	SD 1.2 x 6.5 mm or PH2
	S 4/0 (Axial screw connection)	2 - 2.5	SD 0.8 x 4 mm or PZ 2
	S 4/2	2 - 2.5	SD 1.2 x 6.5 mm or PH2
	S 4/8	2 - 2.5	SD 1.2 x 6.5 mm or PH2
	S 6/12	2 - 2.5	SD 0.8 x 4 mm or PZ 2
	S 6/36	2 - 2.5	SD 1.2 x 6.5 mm or PH2
	S 8/24	2 - 2.5	SD 1.2 x 6.5 mm or PH2
	S 12/2	2 - 2.5	SD 1.2 x 6.5 mm or PH2
M 6	**Power contacts**		
	S 4/0 (Screw connection)	1.2 (1.5 mm^2) / 2 (2.5 mm^2) / 3 (4-16 mm^2)	SD 0.8 x 4 mm
	S 4/2	1.2 (1.5 mm^2) / 2 (2.5 mm^2) / 3 (4-16 mm^2)	SD 0.8 x 4 mm
	S 4/8	1.2 (1.5 mm^2) / 2 (2.5 mm^2) / 3 (4-16 mm^2)	SD 0.8 x 4 mm
M 7 x 0.75	**Power contacts**		
	S 4	1.1 – 1.7	SW 2
	S 6/6 (+ PE)	6 – 8	SW 4
M 8 x 0.75	**Power contacts**		
	S 6/12	1.1 – 1.7	SW 2
	S 8/0 (+ PE)	6 (10-16 mm^2) - 7 (25 mm^2)	SW 4
M10 x 1	**Power contacts**		
	S 4/0 (Axial connection)	2 – 3	SW 3

Increasing the tightening torque does not improve the contact resistance. The stated torque settings offer optimal mechanical, thermal and electrical conditions. Exceeding the recommended values may even damage the conductor and terminal.