Výtah z online katalogu

SPT 5/ 6-V-7,5-ZB

Obj.č.:: 1719354

Obrázek ukazuje 5pólovou variantu zboží



http://eshop.phoenixcontact.cz/phoenix/treeViewClick.do?UID=1719354

Svorka pro plošné spoje, Jmenovitý proud: 41 A, Jmenovité napětí: 1000 V, Rozteč: 7,5 mm, Počet pólů: 6, Způsob připojení: Pružinový spoj, Montáž: Pájení, Směr připojení vodič/deska: 90 °, Barva: zelená

Údaje

EAN	4 046356 141451
Poznámka	Na zakázku
Balení	1 ks
Celní tarif	85369010
Váha brutto v kusech	0,02298 kg
Informace v katalogu	Strana 465 (CAT-1-2013)

Poznámky k produktu

WEEE/RoHS-compliant since: 24.05.2006

http://www.download.phoenixcontact.com
Please note that the data given here has been taken from the online catalog. For comprehensive information and data, please refer to the user documentation. The General Terms and Conditions of Use apply to Internet downloads.

Technické údaje

rozměry / póly

Měřítko rastru	7,5 mm
Rozměr a	37,5 mm
Počet pólů	6
rozměry kolíku	1,7 x 0,8
vzdálenost kolíků	7,5 mm

průměr vyvrtaného otvoru	2,1 mm

Technická data

Rodina výrobků	SPT 5/..-V
skupina izolačního materiálu	I
zatěžovací rázové napětí (III/3)	8 kV
zatěžovací rázové napětí (III/2)	8 kV
zatěžovací rázové napětí (II/2)	6 kV
Jmenovité napětí (III/3)	800 V
jmenovité napětí (III/2)	1000 V
jmenovité napětí (II/2)	1000 V
Přípojka podle normy	EN-VDE
Jmenovitý proud I_N	41 A
jmenovitý průřez	6 mm²
Zatěžovací proud maximální	41 A
Izolační materiál	PA
Třída hořlavosti podle UL 94	V0
Délka odstranění izolace	15 mm
Jmenovité napětí UL/CUL Usegroup B	600 V
Jmenovitý proud UL/CUL Usegroup B	35 A
Jmenovité napětí UL/CUL Usegroup C	600 V
Jmenovitý proud UL/CUL Usegroup C	35 A

Data připojení

Min. průřez vodiče, tuhý	0,2 mm²
Max. průřez vodiče, tuhý	10 mm²
Min. průřez vodiče, ohebný	0,2 mm²
Max. průřez vodiče, ohebný	6 mm²
Průřez vodiče flexibilní m. koncovka vodiče bez plastikového pouzdra min	0,25 mm²
Průřez vodiče flexibilní m. koncovka vodiče bez plastikového pouzdra max.	6 mm²
Průřez vodiče flexibilní m. koncovka vodiče m. plastikové pouzdro max.	0,25 mm²
	4 mm²
Průřez vodiče AWG/kcmil min.	24
Průřez vodiče AWG/kcmil max.	8

2 vodiče se stejným průřezem flexibilní m. TWIN-AEH s plastikovým pouzdrem max	0,25 mm²
	1,5 mm²
AWG podle UL/CUL min	24
AWG podle UL/CUL max	8

Certifikáty/Osvědčení

Aprobace: cULus Recognized, GOST, SEV, CCA, IECEE CB Scheme

Vyžádané aprobace:

Aprobace z:

Výkres/schéma

Vrtací schéma/geometrie pájecí desky

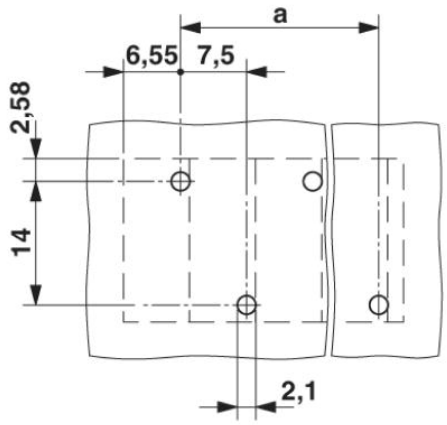

Diagram

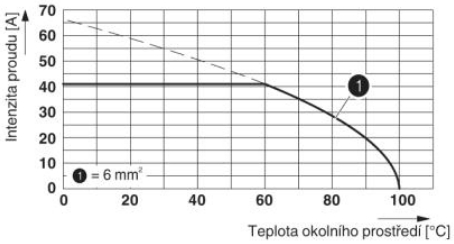

Typ: SPT 5/...-V-7,5-ZB
Zkouška v souladu s normou EN 60512-5-2:2003-01
Redukční faktor = 1

Výkres v měřítku

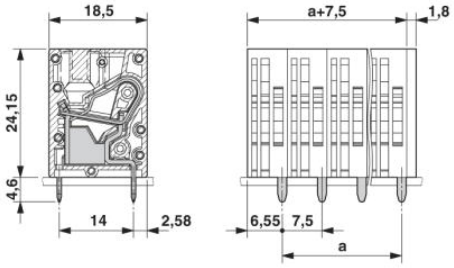

Adresa

PHOENIX CONTACT, s.r.o.
Dornych 47
617 00 Brno,Czech Republic
Telefon +420 542 213 401
Fax +420 542 213 701
http://www.phoenixcontact.cz

© 2013 Phoenix Contact
Technické změny vyhrazeny.