SAIE-7/8S-4-0.2U-H

Weidmüller Interface GmbH & Co. KG
Klingenbergstraße 16
D-32758 Detmold
Germany
Fon: +49 5231 14-0
Fax: +49 5231 14-292083
www.weidmueller.com



K připojení na straně zařízení kabeláže snímačů / akčních členů je zapotřebí různých vestavěných konektorů. Jsou k dispozici ve verzích M12, M8 a M5.

Všeobecné objednací údaje

Typ	SAIE-7/8S-4-0.2U-H
Objednací číslo	1292420000
Verze	Vestavěné zástrčky, 7/8", 7/8", Počet pólů: 4
GTIN (EAN)	4050118088441
Mnž.	1 ks

Datový list

SAIE-7/8S-4-0.2U-H

Weidmüller Interface GmbH & Co. KG
Klingenbergstraße 16
D-32758 Detmold
Germany
Fon: +49 5231 14-0
Fax: +49 5231 14-292083
www.weidmueller.com

Technické údaje

Rozměry a váhy

Čistá hmotnost	56 g

Shoda produktu s prostředím

REACH SVHC	Lead 7439-92-1

Standardy

Č. osvědčení (cURus)	E307231

Obecné údaje

Cykly zapojování	≥ 100	Délka vlákna / kabelu	0,2 m
Hlavní materiál krytu	Tlakově litý zinek, poniklované	Jmenovité napětí	300 V
Jmenovité napětí	300 V	Jmenovitý proud	8 A
Jmenovitý proud	8 A (4 a 5 pólů), 10 A (3 póly)	Kabelové vývodky	7/8"
Kódování	žádná	Materiál	PUR/ PUR
Materiál kontaktu	CuZn	Povrch kontaktu	Pozlacené
Počet pólů	4	Průřez jádra	0,75 mm²
Připojovací závit	7/8"	Rozsah teplot krytu	-25...+85 °C
Stupeň krytí	IP67, přišroubované	Typ připojení	Kontakt
Vnější prům. vodiče	-		

Klasifikace

ETIM 5.0	EC002635	ETIM 6.0	EC002635
eClass 6.2	27-26-07-02	eClass 7.1	27-44-01-02
eClass 8.1	27-44-01-02	eClass 9,1	27-44-01-03
eClass 9.0	27-44-01-02		

Osvědčení

Schválení	
ROHS	Shoda

Soubory ke stažení

Brožura/Katalog	CAT 8 SAI 15/16 EN FL FIELDWIRING EN

SAIE-7/8S-4-0.2U-H

Weidmüller Interface GmbH & Co. KG
Klingenbergstraße 16
D-32758 Detmold
Germany
Fon: +49 5231 14-0
Fax: +49 5231 14-292083
www.weidmueller.com

Nákresy

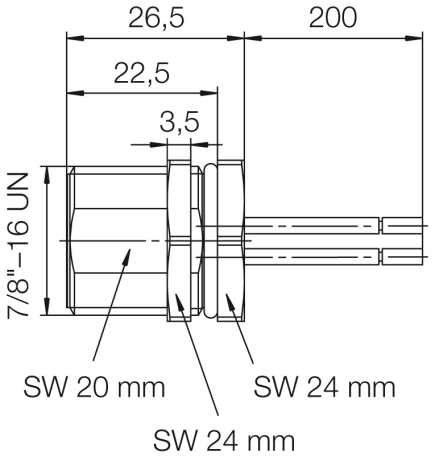

Schéma připojení

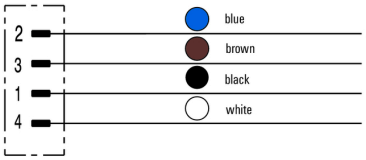

Schéma pólů

