Výtah z online katalogu

E/ME TBUS NS35 GY

Obj.č.:: 2713780



http://eshop.phoenixcontact.cz/phoenix/treeViewClick.do?UID=2713780

Koncovka, stabilní provedení pro přípojku sběrnice nosné lišty

Údaje	
EAN	4 017918 943493
Balení	1 ks
Celní tarif	85472000
Váha brutto v kusech	0,01276 kg
Informace v katalogu	Strana 692 (CAT-1-2013)

Poznámky k produktu

WEEE/RoHS-compliant since: 01.01.2003

http://www.download.phoenixcontact.com
Please note that the data given here has been taken from the online catalog. For comprehensive information and data, please refer to the user documentation. The General Terms and Conditions of Use apply to Internet downloads.

Certifikáty/Osvědčení

Aprobace	UL Recognized

Vyžádané aprobace:

Aprobace z:

Výkres/schéma

Výkres v měřítku

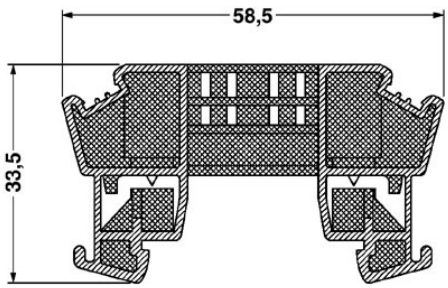

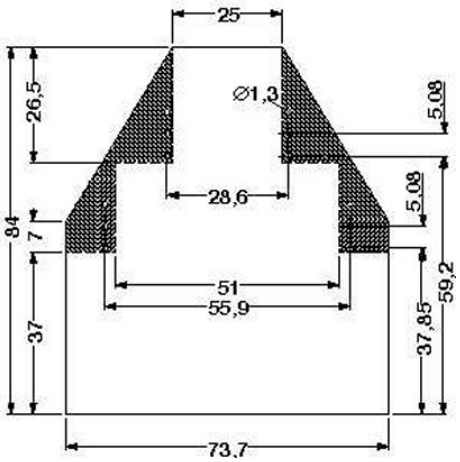

Adresa

PHOENIX CONTACT, s.r.o.
Dornych 47
617 00 Brno,Czech Republic
Telefon +420 542 213 401
Fax +420 542 213 701
http://www.phoenixcontact.cz

© 2013 Phoenix Contact
Technické změny vyhrazeny.