Výtah z online katalogu

SZS 0,6X2,5 VDE

Obj.č.:: 1205040

Vyobrazení ukazuje variantu SZS 0,6 x 3,5



http://eshop.phoenixcontact.cz/phoenix/treeViewClick.do?UID=1205040

Šroubovák, s drážkou, VDE izolovaná, velikost: 0,6x2,5x80 mm, 2komponentní rukojeť, s ochranou proti odvinutí

Údaje	
EAN	4 017918 019082
Balení	1 ks
Celní tarif	82054000
Váha brutto v kusech	0,03147 kg
Informace v katalogu	Strana 416 (CAT-5-2013)

Poznámky k produktu

WEEE/RoHS-compliant since: 24.10.2008

http://www.download.phoenixcontact.com
Please note that the data given here has been taken from the online catalog. For comprehensive information and data, please refer to the user documentation. The General Terms and Conditions of Use apply to Internet downloads.

Technické údaje

Obecné

Délka (b)	161 mm
Šířka (a)	26 mm
Typ konstrukce	drážka
Tloušťka břitu	0,6 mm
Šířka břitu	2,5 mm

Výška břitu	80 mm
Materiálem	Legovaná nástrojová ocel
Zkušební norma	DIN/ISO 2380-1 IEC 60900:2004

Certifikáty/Osvědčení

Aprobace GOST, VDE Zeichengenehmigung

Vyžádané aprobace:

Aprobace z:

Výkres/schéma

Výkres v měřítku

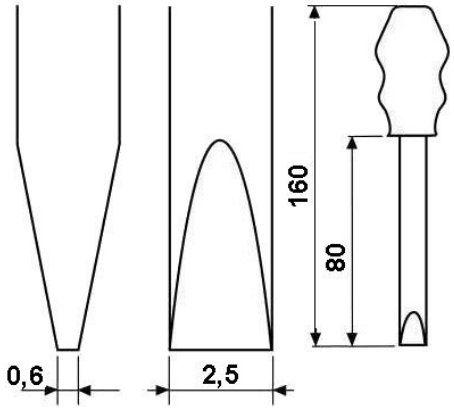

Piktogram

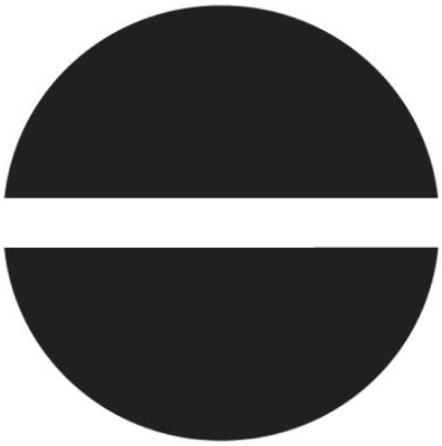

Adresa

PHOENIX CONTACT, s.r.o.
Dornych 47
617 00 Brno,Czech Republic
Telefon +420 542 213 401
Fax +420 542 213 701
http://www.phoenixcontact.cz

© 2013 Phoenix Contact
Technické změny vyhrazeny.