Výtah z online katalogu

PLC-OSC-230UC/230AC/ 1

Obj.č.:: 2967882

Vyobrazení ukazuje variantu PLC-BSC- 24DC/21



http://eshop.phoenixcontact.cz/phoenix/treeViewClick.do?UID=2967882

PLC-INTERFACE, sestávající ze svornicové základny PLC-BSC se šroubovým připojením a zásuvného miniaturního elektronického relé, k montáži na nosnou lištu NS 35/7,5, vstup: 230 V AC/ 220 V DC, výstup: 24-253 V AC/ 0,75 A

H Š V

Poznámky k produktu

WEEE/RoHS-compliant since: 28.08.2006

http://www.download.phoenixcontact.com
Please note that the data given here has been taken from the online catalog. For comprehensive information and data, please refer to the user documentation. The General Terms and Conditions of Use apply to Internet downloads.

Údaje

EAN	4 017918 190576
Poznámka	Na zakázku
Balení	1 ks
Celní tarif	85364190
Váha brutto v kusech	0,03331 kg
Informace v katalogu	Strana 325 (CAT-7-2013)

Technické údaje

Vstupní data

Vstupní jmenovité napětí U_N	230 V AC (220 V DC)
	220 V DC
Rozsah vstupního napětí vztažený na U_N	0,8 ... 1,1

Práh sepnutí signál „0“ vztažený na U_N	≤ 0,25
Práh sepnutí signál „1“ vztažený na U_N	≥ 0,8
Typický vstupní proud při U_N	3,5 mA
Doba sepnutí typická	10 ms (při U_N)
Typická doba odpojení	10 ms (při U_N)
Ukazatel provozního napětí	žlutá LED
Ochranný název	Můstkový usměrňovač
Ochranné zapojení/konstrukční díl ochranného zapojení	můstkový usměrňovač
Přenosová frekvence	3 Hz

Výstupní data

rozsah výstupního napětí	24 V AC ... 253 V AC
Mezní trvalý proud	0,75 A (viz křivka snížení výkonu)
zapínací proud maximální	30 A (10 ms)
Minimální zatěžovací proud	10 mA
Svodový proud	< 1 mA (ve stavu vypnutí)
Integrál mezního zatížení	4,5 A^2s
Pokles napětí při max. mezním trvalém proudu	< 1 V
Výstupní obvod	2-vodič bez ukostření
Ochranný název	obvod RCV

Data připojení

Způsob připojení	Šroubové připojení
Délka odstranění izolace	8 mm
Závit šroubu	M3
Min. průřez vodiče, tuhý	0,14 mm²
Max. průřez vodiče, tuhý	2,5 mm²
Min. průřez vodiče, ohebný	0,14 mm²
Max. průřez vodiče, ohebný	2,5 mm²
Průřez vodiče AWG/kcmil min.	26
Průřez vodiče AWG/kcmil max.	14

Obecná data

Šířka	6,2 mm
Výška	80 mm
Hloubka	94 mm

Zkušební napětí vstup/výstup	2,5 kV (50 Hz, 1 min.)
Teplota prostředí (provoz)	-25 °C ... 60 °C
Teplota prostředí (skladování/přeprava)	-25 °C ... 70 °C
Montážní poloha	libovolně
Pokyn pro montáž	možnost řazení bez odstupu
Provozní režim	100 % ED
Třída hořlavosti podle UL 94	V0
Název	Normy / ustanovení
Normy/předpisy	IEC 60664
	EN 50178
	IEC 62103
Zatěžovací rázové napětí / izolace	Základní izolace
Stupeň znečištění	2
Kategorie přepětí	III

Certifikáty/Osvědčení

Aprobace: cULus Listed, cULus Recognized, GOST, GL

Vyžádané aprobace:

Aprobace z:

Příslušenství

Informace	Popis	Popis výrobku
Montáž		
0801762	NS 35/ 7,5 CU UNPERF 2000MM	Profilová nosná lišta, materiál: měď, bez perforace, výška 7,5 mm, šířka 35 mm, délka: 2 m
0801733	NS 35/ 7,5 PERF 2000MM	Nosná lišta, materiál: pozinkovaná ocel a v silné vrstvě pasivovaná, perforovaná, výška 7,5 mm, šířka 35 mm, délka: 2 000 mm
0801681	NS 35/ 7,5 UNPERF 2000MM	Profilová nosná lišta, materiál: ocel, bez perforace, výška 7,5 mm, šířka 35 mm, délka: 2 m
0801377	NS 35/ 7,5 V2A UNPERF 2000MM	Nosná lišta, Šířka: 35 mm, Výška: 7,5 mm, Délka: 2000 mm, Barva: stříbrná

1201756	NS 35/15 AL UNPERF 2000MM	Nosná lišta, profilově tažená, vysoké provedení, bez perforace 1,5 mm silná, materiál: hliník, výška 15 mm, šířka 35 mm, délka 2 000 mm
1201895	NS 35/15 CU UNPERF 2000MM	Profilová nosná lišta, materiál: měď, bez perforace, tloušťka 1,5 mm, výška 15 mm, šířka 35 mm, délka: 2 m
1201730	NS 35/15 PERF 2000MM	Nosná lišta, materiál: pozinkovaná ocel a v silné vrstvě pasivovaná, perforovaná, výška 15 mm, šířka 35 mm, délka: 2 000 mm
1201714	NS 35/15 UNPERF 2000MM	Nosná lišta, materiál: ocel, bez perforace, výška 15 mm, šířka 35 mm, délka: 2 m
1201798	NS 35/15-2,3 UNPERF 2000MM	Profilová nosná lišta, materiál: ocel, bez perforace, tloušťka 2,3 mm, výška 15 mm, šířka 35 mm, délka: 2 m
2966841	PLC-ATP BK	Izolační deska, tloušťka 2 mm, pro osazení na začátek a na konec každé svorkovnice PLC. Dále slouží k: - optickému oddělení skupin, — bezpečnému a spolehlivému oddělení rozdílných napětí v sousedních rozhraních PLC podle ČSN EN 50178 (33 0610), oddělení

Můstky

2966812	FBST 6-PLC BU	Jednoduchý zásuvný můstek, Délka: 6 mm, Počet pólů: 2, Barva: modrá
2966825	FBST 6-PLC GY	Jednoduchý zásuvný můstek, Délka: 6 mm, Počet pólů: 2, Barva: šedá
2966236	FBST 6-PLC RD	Jednoduchý zásuvný můstek, Délka: 6 mm, Počet pólů: 2, Barva: červená
2967688	FBST 8-PLC GY	Jednoduchý zásuvný můstek, Délka: 8 mm, Počet pólů: 2, Barva: šedá
2966692	FBST 500-PLC BU	Nekonečný zásuvný můstek, Délka: 500 mm, Barva: modrá
2966838	FBST 500-PLC GY	Nekonečný zásuvný můstek, Délka: 500 mm, Barva: šedá
2966786	FBST 500-PLC RD	Nekonečný zásuvný můstek, Délka: 500 mm, Barva: červená

Napájecí svorka

2966508	PLC-ESK GY	Svorka napájení, k přívodu až čtyř potenciálů / napájecích napětí, k montáži na NS 35/7,5

Nářadí

1204517	SZF 1-0,6X3,5	Ovládací nástroj, pro svorky ST, vhodný také jako šroubovák s drážkou, velikost: 0,6 x 3,5 x 100 mm, 2komponentní rukojeť, s ochranou proti odvinutí

Obecně

2967963	OPT-60DC/230AC/ 1	Zásuvné miniaturní elektronické relé, výkonové elektronické relé, vstup: 60 V DC, výstup: 24-253 V AC/ 0,75 A

Patice relé

2966045	PLC-BSC-230UC/21	6,2 mm svornicové základny PLC se šroubovou přípojkou, vstupní napětí 230 V AC/DC (neosazeno mechanickým nebo optoelektrickým relé)

Značení

1051016	ZB 6,LGS:FORTL.ZAHLEN	Označovací štítek, Pás, bílá, popsané, popisovatelné pomocí: Plotter, podélně potištěné: pořadová čísla 1-10, 11-20 atd. až 491-500, Způsob montáže: Zajištěný do vysoké drážky štítku, pro šířku svorek: 6,2 mm, Velikost popisovaného pole: 6,15 x 10,5 mm
5060935	ZB 6/WH-100:UNBEDRUCKT	Označovací štítek, Pás, bílá, nepotištěné, popisovatelné pomocí: Plotter, Způsob montáže: Zajištěný do vysoké drážky štítku, pro šířku svorek: 6,2 mm, Velikost popisovaného pole: 6,15 x 10,5 mm
1051003	ZB 6:UNBEDRUCKT	Označovací štítek, Pás, bílá, nepotištěné, popisovatelné pomocí: Plotter, Způsob montáže: Zajištěný do vysoké drážky štítku, pro šířku svorek: 6,2 mm, Velikost popisovaného pole: 6,15 x 10,5 mm

Výkres/schéma

Diagram

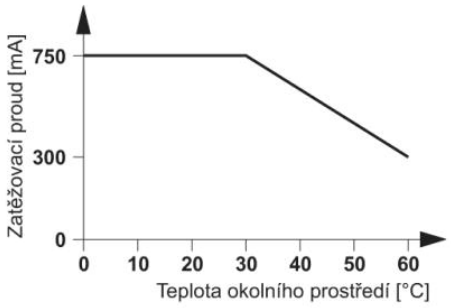

Schéma zapojení

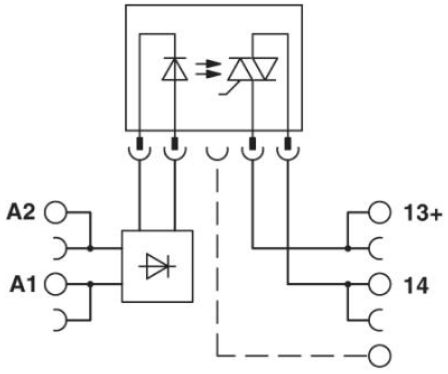

Adresa

PHOENIX CONTACT, s.r.o.
Dornych 47
617 00 Brno,Czech Republic
Telefon +420 542 213 401
Fax +420 542 213 701
http://www.phoenixcontact.cz



© 2013 Phoenix Contact
Technické změny vyhrazeny.