Výtah z online katalogu

MKDSP 10N/ 3-10,16

Obj.č.:: 1774137



http://eshop.phoenixcontact.cz/phoenix/treeViewClick.do?UID=1774137

Svorka pro plošné spoje, Jmenovitý proud: 76 A, Jmenovité napětí: 1000 V, Rozteč: 10,16 mm, Počet pólů: 3, Způsob připojení: Šroubové připojení, Montáž: Pájení, Směr připojení vodič/deska: 0 °, Barva: zelená, Výrobek může být přiřazen k různým počtům pólů!

Údaje	
EAN	4 046356 481588
Balení	1 ks
Celní tarif	85369010
Váha brutto v kusech	0,02186 kg
Informace v katalogu	Strana 451 (CAT-1-2013)

Poznámky k produktu

WEEE/RoHS-compliant since: 17.12.2008

http://www.download.phoenixcontact.com
Please note that the data given here has been taken from the online catalog. For comprehensive information and data, please refer to the user documentation. The General Terms and Conditions of Use apply to Internet downloads.

Technické údaje

rozměry / póly

Délka	18,8 mm
Výška	31 mm
Měřítko rastru	10,16 mm
Rozměr a	20,32 mm

Počet pólů	3
rozměry kolíku	1 x 0,9 mm
průměr vyvrtaného otvoru	1,5 mm
Závit šroubu	M4
Utahovací moment min.	1,2 Nm
Utahovací moment max	1,5 Nm

Technická data

Rodina výrobků	MKDSP 10N
skupina izolačního materiálu	I
zatěžovací rázové napětí (III/3)	8 kV
zatěžovací rázové napětí (III/2)	8 kV
zatěžovací rázové napětí (II/2)	6 kV
Jmenovité napětí (III/3)	690 V
jmenovité napětí (III/2)	1000 V
jmenovité napětí (II/2)	1000 V
Přípojka podle normy	EN-VDE
Jmenovitý proud I_N	76 A
jmenovitý průřez	10 mm²
Zatěžovací proud maximální	76 A (při průřezu vodiče 16 mm^2)
Izolační materiál	PA
Třída hořlavosti podle UL 94	V0
válečkový kalibr	B 6
Délka odstranění izolace	10 mm
Jmenovité napětí UL/CUL Usegroup B	300 V
Jmenovitý proud UL/CUL Usegroup B	60 A
Jmenovité napětí UL/CUL Usegroup C	300 V
Jmenovitý proud UL/CUL Usegroup C	60 A
Jmenovité napětí UL/CUL Usegroup D	600 V
Jmenovitý proud UL/CUL Usegroup D	5 A

Data připojení

Min. průřez vodiče, tuhý	0,5 mm²
Max. průřez vodiče, tuhý	16 mm²
Min. průřez vodiče, ohebný	0,5 mm²
Max. průřez vodiče, ohebný	16 mm²

Průřez vodiče flexibilní m. koncovka vodiče bez plastikového pouzdra min	0,5 mm²
Průřez vodiče flexibilní m. koncovka vodiče bez plastikového pouzdra max.	16 mm²
Průřez vodiče flexibilní m. koncovka vodiče m. plastikové pouzdro max.	0,5 mm²
	16 mm²
Průřez vodiče AWG/kcmil min.	20
Průřez vodiče AWG/kcmil max.	6
2 vodiče se stejným průřezem pevný min	0,5 mm²
2 vodiče se stejným průřezem pevný max	4 mm²
2 vodiče se stejným průřezem flexibilní min	0,5 mm²
2 vodiče se stejným průřezem flexibilní max	4 mm²
2 vodiče se stejným průřezem flexibilní m. AEH bez plastikového pouzdra min	0,5 mm²
2 vodiče se stejným průřezem flexibilní m. AEH bez plastikového pouzdra max	2,5 mm²
2 vodiče se stejným průřezem flexibilní m. TWIN-AEH s plastikovým pouzdrem max	0,5 mm²
	6 mm²
AWG podle UL/CUL min	20
AWG podle UL/CUL max	6

Certifikáty/Osvědčení

Aprobace

cULus Recognized, GOST, VDE Gutachten mit Fertigungsüberwachung, CCA, IECEE CB Scheme

Vyžádané aprobace:

Aprobace z:

Příslušenství

Informace	Popis	Popis výrobku
Nářadí		
1205053	SZS 0,6X3,5	Ovládací nástroj, pro svorky ST, izolovaný, vhodný také jako šroubovák s drážkou, velikost: 0,6x3,5x100 mm, 2komponentní rukojeť, s ochranou proti odvinutí
Zástrčka / adaptér		
0201744	MPS-MT	Zkušební zástrčka
0201647	RPS	Redukční konektor, Barva: šedá

Výkres/schéma

Vrtací schéma/geometrie pájecí desky

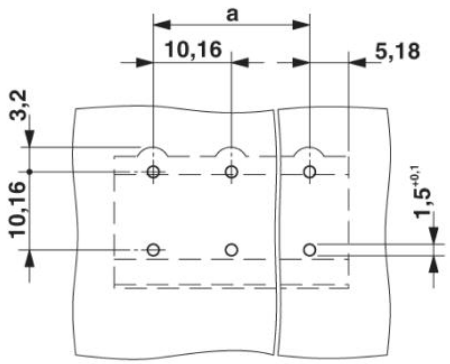

Diagram

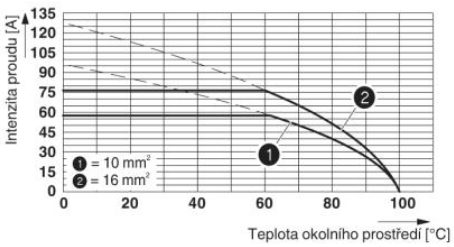

Typ: MKDSP 10N/...-10,16
Zkouška v souladu s normou EN 60512-5-2: 2003-01
Redukční faktor = 1
Počet pólů: 5

Výkres v měřítku

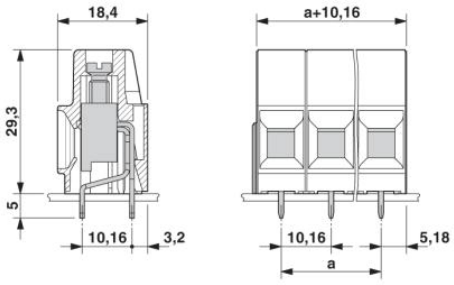

Adresa

PHOENIX CONTACT, s.r.o.
Dornych 47
617 00 Brno,Czech Republic
Telefon +420 542 213 401
Fax +420 542 213 701
http://www.phoenixcontact.cz

© 2013 Phoenix Contact
Technické změny vyhrazeny.