Výtah z online katalogu

# UMSTBVK 2,5/ 5-ST-5,08

Obj.č.:: 1833849

Obrázek ukazuje 10pólovou variantu zboží



http://eshop.phoenixcontact.cz/phoenix/treeViewClick.do?UID=1833849

Zástrčka, Jmenovitý proud: 12 A, Jmenovité napětí (III/2): 320 V, Počet pólů: 5, Měřítko rastru: 5,08 mm, Typ připojení: Šroubové připojení, Barva: zelená, Povrch kontaktů: Cín, Montáž: Nosná lišta

## Údaje

| | |
|---|---|
| EAN | 4 017918 110581 |
| Balení | 1 ks |
| Celní tarif | 85366990 |
| Váha brutto v kusech | 0,01908 kg |
| Informace v katalogu | Strana 362 (CAT-1-2013) |

Poznámky k produktu

WEEE/RoHS-compliant since: 01.01.2003

http://www.download.phoenixcontact.com
Please note that the data given here has been taken from the online catalog. For comprehensive information and data, please refer to the user documentation. The General Terms and Conditions of Use apply to Internet downloads.

## Technické údaje

### Rozměry / póly

| | |
|---|---|
| Šířka | 42,5 mm |
| Měřítko rastru | 5,08 mm |
| Rozměr a | 20,32 mm |
| Počet pólů | 5 |
| Závit šroubu | M3 |

| | |
|---|---|
| Utahovací moment min. | 0,5 Nm |
| Utahovací moment max | 0,6 Nm |

**Technická data**

| | |
|---|---|
| Rodina výrobků | UMSTBVK 2,5/..-ST |
| skupina izolačního materiálu | I |
| zatěžovací rázové napětí (III/3) | 4 kV |
| zatěžovací rázové napětí (III/2) | 4 kV |
| zatěžovací rázové napětí (II/2) | 4 kV |
| jmenovité napětí (III/2) | 320 V |
| jmenovité napětí (II/2) | 630 V |
| Přípojka podle normy | EN-VDE |
| Jmenovitý proud $I_N$ | 12 A |
| Jmenovité napětí $U_N$ | 320 V |
| jmenovitý průřez | 2,5 mm² |
| Izolační materiál | PA |
| Třída hořlavosti podle UL 94 | V0 |
| válečkový kalibr | A3 |
| Délka odstranění izolace | 7 mm |

**Data připojení**

| | |
|---|---|
| Min. průřez vodiče, tuhý | 0,2 mm² |
| Max. průřez vodiče, tuhý | 2,5 mm² |
| Min. průřez vodiče, ohebný | 0,2 mm² |
| Max. průřez vodiče, ohebný | 2,5 mm² |
| Průřez vodiče flexibilní m. koncovka vodiče bez plastikového pouzdra min | 0,25 mm² |
| Průřez vodiče flexibilní m. koncovka vodiče bez plastikového pouzdra max. | 2,5 mm² |
| Průřez vodiče flexibilní m. koncovka vodiče m. plastikové pouzdro max. | 0,25 mm² |
| | 2,5 mm² |
| 2 vodiče se stejným průřezem pevný min | 0,2 mm² |
| 2 vodiče se stejným průřezem pevný max | 1 mm² |
| 2 vodiče se stejným průřezem flexibilní min | 0,2 mm² |
| 2 vodiče se stejným průřezem flexibilní max | 1,5 mm² |
| 2 vodiče se stejným průřezem flexibilní m. AEH bez plastikového pouzdra min | 0,25 mm² |

| | |
|---|---|
| 2 vodiče se stejným průřezem flexibilní m. AEH bez plastikového pouzdra max | 1 mm² |
| 2 vodiče se stejným průřezem flexibilní m. TWIN-AEH s plastikovým pouzdrem max | 0,5 mm² |
| | 1,5 mm² |
| Průřez vodiče AWG/kcmil min. | 24 |
| Průřez vodiče AWG/kcmil max. | 12 |

## Certifikáty/Osvědčení

Aprobace: CSA, cULus Recognized, GOST, VDE Gutachten mit Fertigungsüberwachung, CCA, IECEE CB Scheme

Vyžádané aprobace:

Aprobace z:

## Příslušenství

| Informace | Popis | Popis výrobku |
|---|---|---|
| **Nářadí** | | |
| 1205053 | SZS 0,6X3,5 | Ovládací nástroj, pro svorky ST, izolovaný, vhodný také jako šroubovák s drážkou, velikost: 0,6x3,5x100 mm, 2komponentní rukojeť, s ochranou proti odvinutí |
| **Obecně** | | |
| 1733169 | EBP 2- 5 | Vložný můstek, zcela izolovaný, pro zásuvné konektory v rozteči 5,0, resp. 5,08 mm, počet pólů: 2 |
| **Značení** | | |
| 0804293 | SK 5,08/3,8:FORTL.ZAHLEN | Označovací karty, Karta, bílá, popsané, podélně: pořadová čísla 1-10, 11-20 atd. až 91-(99)100, Způsob montáže: Lepení, pro šířku svorek: 5,08 mm |
| **Zástrčka / adaptér** | | |
| 1734634 | CP-MSTB | Kódovací profil, zasunuje se do drážky na zástrčce, resp. na invertované zásuvce konektoru, z červeného izolačního materiálu |

## Další výrobky

| Informace | Popis | Popis výrobku |
|---|---|---|
| **Obecně** | | |
| 1859548 | EMSTBVA 2,5/ 5-G-5,08 | Základní pouzdro, Jmenovitý proud: 12 A, Jmenovité napětí (III/2): 320 V, Počet pólů: 5, Měřítko rastru: 5,08 mm, Barva: zelená, Povrch kontaktů: Cín, Montáž: zalisování |
| 1873388 | FKIC 2,5/ 5-ST-5,08 | Zástrčka, Jmenovitý proud: 12 A, Jmenovité napětí (III/2): 320 V, Počet pólů: 5, Měřítko rastru: 5,08 mm, Typ připojení: Pružinový spoj, Barva: zelená, Povrch kontaktů: Cín |
| 1786200 | IC 2,5/ 5-ST-5,08 | Zástrčka, Jmenovitý proud: 12 A, Jmenovité napětí (III/2): 320 V, Počet pólů: 5, Měřítko rastru: 5,08 mm, Typ připojení: Šroubové připojení, Barva: zelená, Povrch kontaktů: Cín |
| 1823875 | ICC 2,5/ 5-STZ-5,08 | Zástrčka, Jmenovitý proud: 12 A, Jmenovité napětí (III/2): 320 V, Počet pólů: 5, Měřítko rastru: 5,08 mm, Typ připojení: Lisovaný spoj, Barva: zelená, Příslušné lisovací dutinkové kontakty s údaji o proudu [A] a rozsahu průřezu vodiče [mm²]: 10A/ICC-MT 0,5-1,0 (3190577); 10A/ICC-MT 0,5-1,0 BA (3190603); 12A/ICC-MT 1,5-2,5 (3190580); 12A/ICC-MT 1,5-2,5 BA (3190593). BA = pásové kontakty |
| 1759046 | MSTB 2,5/ 5-G-5,08 | Základní pouzdro, Jmenovitý proud: 12 A, Jmenovité napětí (III/2): 320 V, Počet pólů: 5, Měřítko rastru: 5,08 mm, Barva: zelená, Povrch kontaktů: Cín, Montáž: Pájení |
| 1757271 | MSTBA 2,5/ 5-G-5,08 | Základní pouzdro, Jmenovitý proud: 12 A, Jmenovité napětí (III/2): 320 V, Počet pólů: 5, Měřítko rastru: 5,08 mm, Barva: zelená, Povrch kontaktů: Cín, Montáž: Pájení |
| 1758047 | MSTBV 2,5/ 5-G-5,08 | Základní pouzdro, Jmenovitý proud: 12 A, Jmenovité napětí (III/2): 320 V, Počet pólů: 5, Měřítko rastru: 5,08 mm, Barva: zelená, Povrch kontaktů: Cín, Montáž: Pájení |
| 1755765 | MSTBVA 2,5/ 5-G-5,08 | Základní pouzdro, Jmenovitý proud: 12 A, Jmenovité napětí (III/2): 320 V, Počet pólů: 5, Měřítko rastru: 5,08 mm, Barva: zelená, Povrch kontaktů: Cín, Montáž: Pájení |

## Výkres/schéma

Diagram

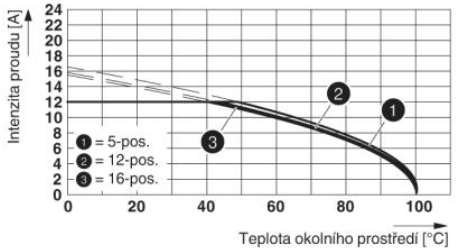


**Typ: (U)MSTBVK 2,5/...-ST-5,08 s IC 2,5/...-ST-5,08**

Výkres v měřítku

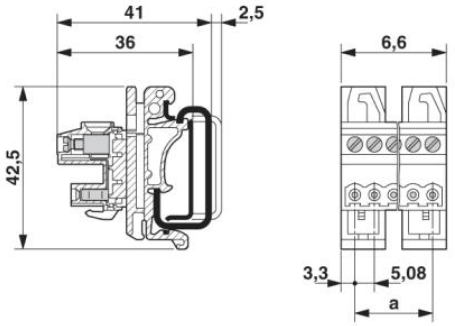

## Adresa

PHOENIX CONTACT, s.r.o.
Dornych 47
617 00 Brno,Czech Republic
Telefon +420 542 213 401
Fax +420 542 213 701
http://www.phoenixcontact.cz

© 2013 Phoenix Contact
Technické změny vyhrazeny.