Výtah z online katalogu

CCVA 2,5/ 8-G-5,08 P26THRR56

Obj.č.:: 1956027



http://eshop.phoenixcontact.cz/phoenix/treeViewClick.do?UID=1956027

Základní pouzdro, Jmenovitý proud: 12 A, Jmenovité napětí (III/2): 320 V, Počet pólů: 8, Měřítko rastru: 5,08 mm, Barva: černá, Povrch kontaktů: Cín, Montáž: SMD/THT/THR, Uživatelské informace a doporučení týkající se designu technologie Through Hole Reflow najdete v části „Ke stažení“.

Údaje	
EAN	4 017918 926786
Balení	140 ks
Celní tarif	85366990
Váha brutto v kusech	0,00703 kg
Informace v katalogu	Strana 304 (CAT-1-2013)

Poznámky k produktu

WEEE/RoHS-compliant since: 01.01.2003

http://www.download.phoenixcontact.com
Please note that the data given here has been taken from the online catalog. For comprehensive information and data, please refer to the user documentation. The General Terms and Conditions of Use apply to Internet downloads.

Technické údaje

Rozměry / póly

Délka	8,6 mm
Měřítko rastru	5,08 mm
Rozměr a	35,56 mm

Počet pólů	8
rozměry kolíku	1 x 1 mm
vzdálenost kolíků	5,08 mm
průměr vyvrtaného otvoru	1,6 mm

Technická data

Rodina výrobků	CCVA 2,5/..-G
skupina izolačního materiálu	IIIa
zatěžovací rázové napětí (III/3)	4 kV
zatěžovací rázové napětí (III/2)	4 kV
zatěžovací rázové napětí (II/2)	4 kV
jmenovité napětí (III/2)	320 V
jmenovité napětí (II/2)	400 V
Přípojka podle normy	EN-VDE
Jmenovitý proud I_N	12 A
Jmenovité napětí U_N	250 V
Zatěžovací proud maximální	12 A (Na každý pól)
Izolační materiál	LCP
Třída hořlavosti podle UL 94	V0
Barva	černá
Jmenovité napětí UL/CUL Usegroup B	250 V
Jmenovitý proud UL/CUL Usegroup B	10 A
Jmenovité napětí UL/CUL Usegroup D	300 V
Jmenovitý proud UL/CUL Usegroup D	10 A

Certifikáty/Osvědčení

Aprobace: cULus Recognized, GOST

Vyžádané aprobace:

Aprobace z:

Příslušenství

Informace	Popis	Popis výrobku
Obecně		
1954362	CR-MSTB NAT HT	Kódovací prvek HT, zasune se před procesem reflow do vybrání na zásuvce konektoru, z tepelně odolného, béžové izolačního materiálu
Značení		
1051993	B-STIFT	Značkovač, k ručnímu popisu nepotištěných proužků označovacího profilu, popis je odolný proti setření i vodě, tloušťka čáry 0,5 mm
0804303	SK 5,08/3,8: 0-9	Označovací karty, Karta, bílá, popsané, podélně: pořadová čísla 0-9, Způsob montáže: Lepení, pro šířku svorek: 5,08 mm
0804293	SK 5,08/3,8:FORTL.ZAHLEN	Označovací karty, Karta, bílá, popsané, podélně: pořadová čísla 1-10, 11-20 atd. až 91-(99)100, Způsob montáže: Lepení, pro šířku svorek: 5,08 mm
0805085	SK 5,08/3,8:SO	Označovací karty, bílá, Způsob montáže: Lepení, pro šířku svorek: 5,08 mm
0805412	SK 5,08/3,8:UNBEDRUCKT	Označovací karty, Karta, bílá, nepotištěné, popisovatelné pomocí: Bezeichnungsstift, Způsob montáže: Lepení, pro šířku svorek: 5,08 mm
Zástrčka / adaptér		
1734401	CR-MSTB	Kódovací prvek, zasunuje se do vybrání na zásuvce konektoru, resp. na invertované zástrčce, z červeného izolačního materiálu

Výkres/schéma

Vrtací schéma/geometrie pájecí desky

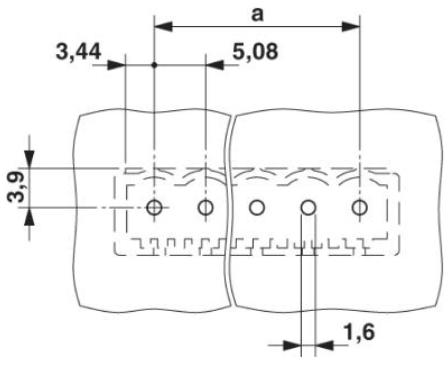

Výkres v měřítku

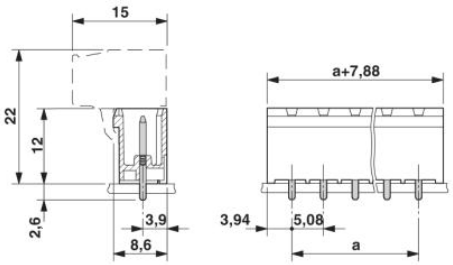

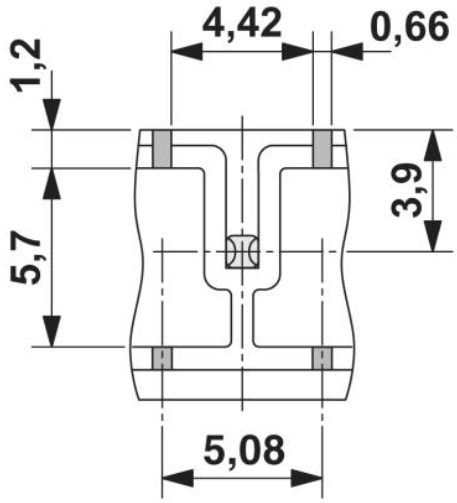

Pohled zdola na volné prostory pro pájecí pastu, hloubka 0,55 mm

Směr šipky = směr přívodu

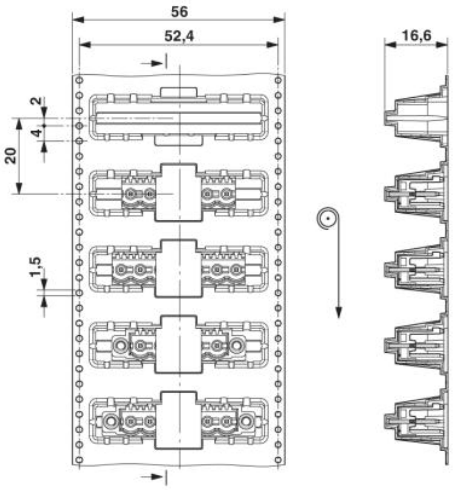

Adresa

PHOENIX CONTACT, s.r.o.
Dornych 47
617 00 Brno,Czech Republic
Telefon +420 542 213 401
Fax +420 542 213 701
http://www.phoenixcontact.cz

© 2013 Phoenix Contact
Technické změny vyhrazeny.