Kontaktní lišta - GMSTBVA 2,5/ 4-G - 1766686

Please be informed that the data shown in this PDF Document is generated from our Online Catalog. Please find the complete data in the user's documentation. Our General Terms of Use for Downloads are valid (http://download.phoenixcontact.com)



Obrázek ukazuje 10pólovou variantu zboží

Základní pouzdro, Jmenovitý proud: 12 A, Jmenovité napětí (III/2): 630 V, Počet pólů: 4, Měřítko rastru: 7,5 mm, Barva: zelená, Povrch kontaktů: Cín, Montáž: Pájení

Product Features

- Směr zasunutí vertikální k desce plošných spojů
- Zásuvka konektoru s přímými pájecími trny pro aplikace 630 V (III/2)

Key commercial data

package_quantity	250
GTIN	4017918032708

Technical data

Rozměry

Délka	8,6 mm
Měřítko rastru	7,5 mm
Rozměr a	22,5 mm
rozměry kolíku	1 x 1 mm
průměr vyvrtaného otvoru	1,4 mm

Všeobecné

Rodina výrobků	GMSTBVA 2,5/..-G
skupina izolačního materiálu	I
zatěžovací rázové napětí (III/3)	6 kV
zatěžovací rázové napětí (III/2)	6 kV
zatěžovací rázové napětí (II/2)	6 kV
Jmenovité napětí (III/3)	400 V
jmenovité napětí (III/2)	630 V
jmenovité napětí (II/2)	630 V
Přípojka podle normy	EN-VDE
Jmenovitý proud I_N	12 A
Zatěžovací proud maximální	12 A
Izolační materiál	PA
Třída hořlavosti podle UL 94	V0
Barva	zelená

Kontaktní lišta - GMSTBVA 2,5/ 4-G - 1766686

Technical data

Všeobecné

Počet pólů	4

classifications

eCl@ss

eCl@ss 4.0	272607xx
eCl@ss 4.1	27260701
eCl@ss 5.0	27260701
eCl@ss 5.1	27260701
eCl@ss 6.0	27260704
eCl@ss 7.0	27440402
eCl@ss 8.0	27440402

ETIM

ETIM 3.0	EC001121
ETIM 4.0	EC002637
ETIM 5.0	EC002637

UNSPSC

UNSPSC 6.01	30211810
UNSPSC 7.0901	39121409
UNSPSC 11	39121409
UNSPSC 12.01	39121409
UNSPSC 13.2	39121409

approvals

CSA / UL Recognized / VDE Gutachten mit Fertigungsüberwachung / cUL Recognized / GOST / IECEE CB Scheme / GOST / CCA / cULus Recognized /

Approval details

CSA

Usegroups	B	D
Jmenovité napětí UN	300 V	300 V
Jmenovitý proud IN	10 A	10 A
mm²/AWG/kcmil		

UL Recognized

Kontaktní lišta - GMSTBVA 2,5/ 4-G - 1766686

approvals

Usegroups	B	D
Jmenovité napětí UN	300 V	300 V
Jmenovitý proud IN	15 A	10 A
mm²/AWG/kcmil		

VDE Gutachten mit Fertigungsüberwachung

Jmenovité napětí UN	400 V
Jmenovitý proud IN	12 A
mm²/AWG/kcmil	

cUL Recognized

Usegroups	B	D
Jmenovité napětí UN	300 V	300 V
Jmenovitý proud IN	15 A	10 A
mm²/AWG/kcmil		

GOST

IECEE CB Scheme

Jmenovité napětí UN	400 V
Jmenovitý proud IN	12 A
mm²/AWG/kcmil	

CCA

Jmenovité napětí UN	400 V
Jmenovitý proud IN	12 A
mm²/AWG/kcmil	

Kontaktní lišta - GMSTBVA 2,5/ 4-G - 1766686

approvals

cULus Recognized

accessories

Kódovací prvek

CR-MSTB - 1734401



Záslepka

MSTB-BL - 1755477



Popisky svorek, potištěné

SK 7,5/3,8:FORTL.ZAHLEN - 0804455



Drawings

Kontaktní lišta - GMSTBVA 2,5/ 4-G - 1766686

Vrtací schéma

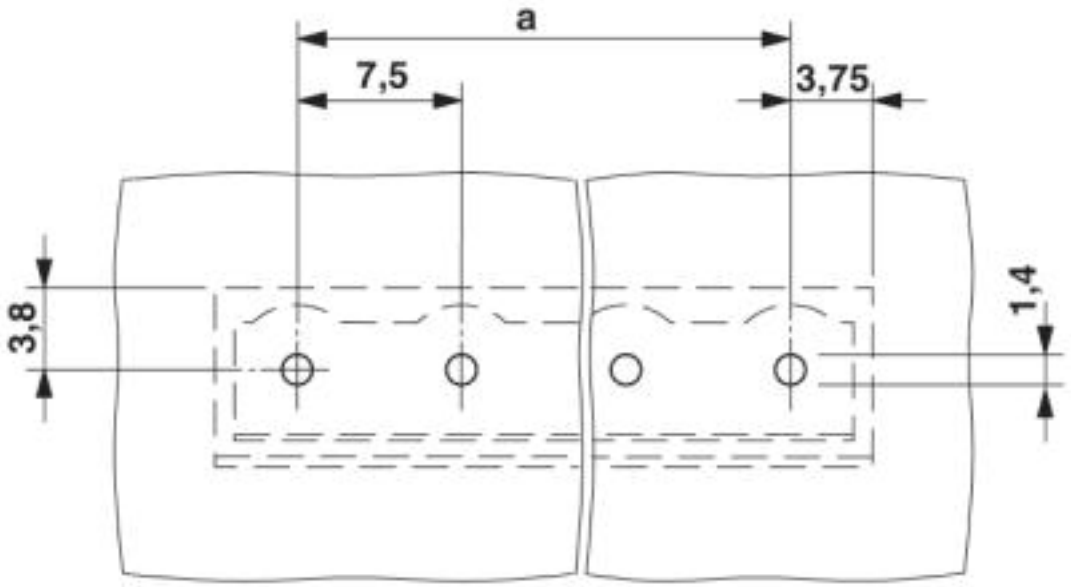

Výkres v měřítku

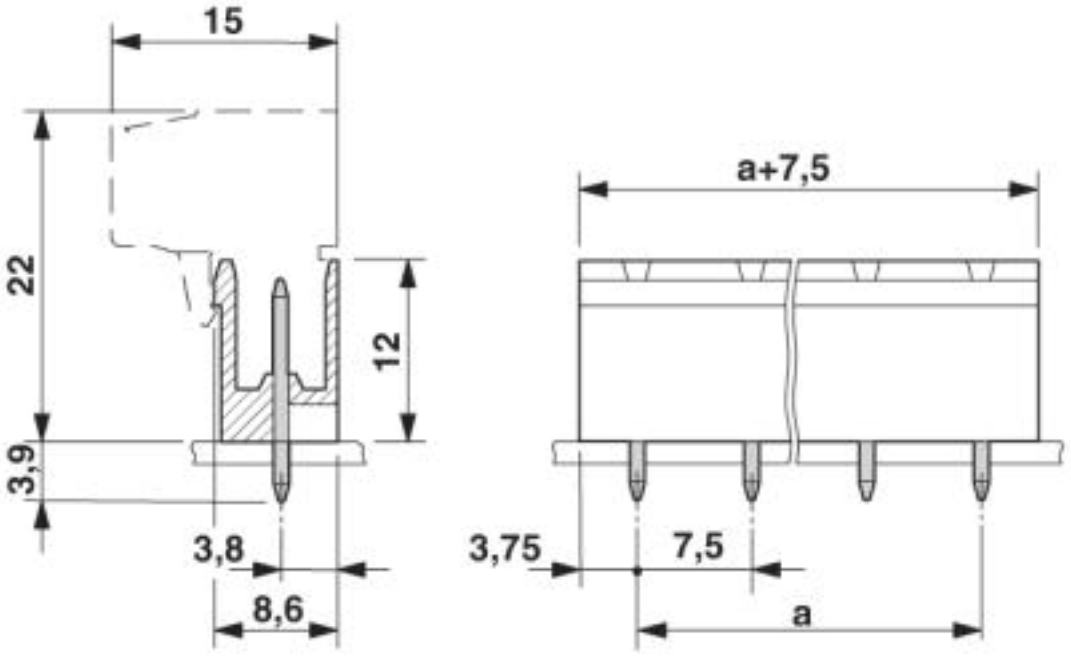

© Phoenix Contact 2014 - all rights reserved
http://www.phoenixcontact.com