Výtah z online katalogu

MVSTBU 2,5/18-GFB-5,08

Obj.č.:: 1788509

Obrázek ukazuje 10pólovou variantu zboží



http://eshop.phoenixcontact.cz/phoenix/treeViewClick.do?UID=1788509

Zástrčka, Jmenovitý proud: 12 A, Jmenovité napětí (III/2): 320 V, Počet pólů: 18, Měřítko rastru: 5,08 mm, Typ připojení: Šroubové připojení, Barva: zelená, Povrch kontaktů: Cín, Montáž: Přímá montáž

Údaje

EAN	4 017918 043568
Balení	1 ks
Celní tarif	85366990
Váha brutto v kusech	0,03809 kg
Informace v katalogu	Strana 201 (CC-2005)

Poznámky k produktu

WEEE/RoHS-compliant since: 01.01.2003

http://www.download.phoenixcontact.com
Please note that the data given here has been taken from the online catalog. For comprehensive information and data, please refer to the user documentation. The General Terms and Conditions of Use apply to Internet downloads.

Technické údaje

Rozměry / póly

Měřítko rastru	5,08 mm
Rozměr a	86,36 mm
Počet pólů	18
Závit šroubu	M3
Utahovací moment min.	0,5 Nm

Utahovací moment max	0,6 Nm

Technická data

Rodina výrobků	MVSTBU 2,5/..-GFB
skupina izolačního materiálu	I
zatěžovací rázové napětí (III/3)	4 kV
zatěžovací rázové napětí (III/2)	4 kV
zatěžovací rázové napětí (II/2)	4 kV
jmenovité napětí (III/2)	320 V
jmenovité napětí (II/2)	630 V
Přípojka podle normy	EN-VDE
Jmenovitý proud I_N	12 A
Jmenovité napětí U_N	320 V
jmenovitý průřez	2,5 mm²
Izolační materiál	PA
Třída hořlavosti podle UL 94	V0
válečkový kalibr	A3
Délka odstranění izolace	7 mm

Data připojení

Min. průřez vodiče, tuhý	0,2 mm²
Max. průřez vodiče, tuhý	2,5 mm²
Min. průřez vodiče, ohebný	0,2 mm²
Max. průřez vodiče, ohebný	2,5 mm²
Průřez vodiče flexibilní m. koncovka vodiče bez plastikového pouzdra min	0,25 mm²
Průřez vodiče flexibilní m. koncovka vodiče bez plastikového pouzdra max.	2,5 mm²
Průřez vodiče flexibilní m. koncovka vodiče m. plastikové pouzdro max.	0,25 mm²
	2,5 mm²
2 vodiče se stejným průřezem pevný min	0,2 mm²
2 vodiče se stejným průřezem pevný max	1 mm²
2 vodiče se stejným průřezem flexibilní min	0,2 mm²
2 vodiče se stejným průřezem flexibilní max	1,5 mm²
2 vodiče se stejným průřezem flexibilní m. AEH bez plastikového pouzdra min	0,25 mm²

2 vodiče se stejným průřezem flexibilní m. AEH bez plastikového pouzdra max	1 mm²
2 vodiče se stejným průřezem flexibilní m. TWIN-AEH s plastikovým pouzdrem max	0,5 mm²
	1 mm²
Průřez vodiče AWG/kcmil min.	24
Průřez vodiče AWG/kcmil max.	12

Certifikáty/Osvědčení



Aprobace

CSA, cULus Recognized, GOST, VDE Gutachten mit Fertigungsüberwachung, CCA, IECEE CB Scheme

Vyžádané aprobace:

Aprobace z:

Příslušenství

Informace	Popis	Popis výrobku
Nářadí		
1205053	SZS 0,6X3,5	Ovládací nástroj, pro svorky ST, izolovaný, vhodný také jako šroubovák s drážkou, velikost: 0,6x3,5x100 mm, 2komponentní rukojeť, s ochranou proti odvinutí
Obecně		
1733169	EBP 2- 5	Vložný můstek, zcela izolovaný, pro zásuvné konektory v rozteči 5,0, resp. 5,08 mm, počet pólů: 2
Značení		
0804293	SK 5,08/3,8:FORTL.ZAHLEN	Označovací karty, Karta, bílá, popsané, podélně: pořadová čísla 1-10, 11-20 atd. až 91-(99)100, Způsob montáže: Lepení, pro šířku svorek: 5,08 mm
Zástrčka / adaptér		
1734401	CR-MSTB	Kódovací prvek, zasunuje se do vybrání na zásuvce konektoru, resp. na invertované zástrčce, z červeného izolačního materiálu

Další výrobky

Informace	Popis	Popis výrobku
Obecně		
1778140	MSTB 2,5/18-STF-5,08	Zástrčka, Jmenovitý proud: 12 A, Jmenovité napětí (III/2): 320 V, Počet pólů: 18, Měřítko rastru: 5,08 mm, Typ připojení: Šroubové připojení, Barva: zelená, Povrch kontaktů: Cín
1809899	MSTBC 2,5/18-STZF-5,08	Zástrčka, Jmenovitý proud: 12 A, Jmenovité napětí (III/2): 320 V, Počet pólů: 18, Měřítko rastru: 5,08 mm, Typ připojení: Lisovaný spoj, Barva: zelená, Příslušné lisovací dutinkové kontakty s údaji k proudu [A] a rozsahu průřezu vodiče [mm²] : 10A/MSTBC-MT 0,5-1,0 (3190564); 10A/MSTBC-MT 0,5-1,0 BA (3190645); 12A/MSTBC-MT 1,5-2,5 (3190551); 12A/MSTBC-MT 1,5-2,5 BA (3190658). BA = pásové kontakty
1835258	MVSTBR 2,5/18-STF-5,08	Zástrčka, Jmenovitý proud: 12 A, Jmenovité napětí (III/2): 320 V, Počet pólů: 18, Měřítko rastru: 5,08 mm, Typ připojení: Šroubové připojení, Barva: zelená, Povrch kontaktů: Cín
1835067	MVSTBW 2,5/18-STF-5,08	Zástrčka, Jmenovitý proud: 12 A, Jmenovité napětí (III/2): 320 V, Počet pólů: 18, Měřítko rastru: 5,08 mm, Typ připojení: Šroubové připojení, Barva: zelená, Povrch kontaktů: Cín

Výkres/schéma

Vrtací schéma/geometrie pájecí desky

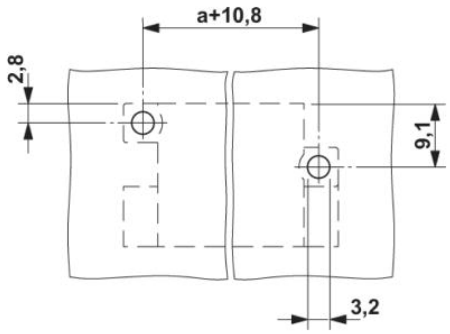

Výkres v měřítku

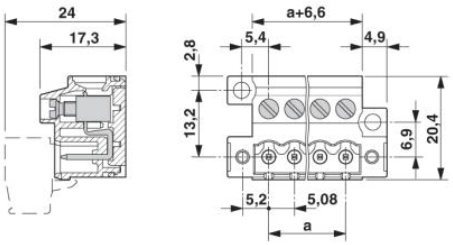

Adresa

PHOENIX CONTACT, s.r.o.
Dornych 47
617 00 Brno,Czech Republic
Telefon +420 542 213 401
Fax +420 542 213 701
http://www.phoenixcontact.cz

© 2013 Phoenix Contact
Technické změny vyhrazeny.