Výtah z online katalogu

MC 0,5/ 2-G-2,5 THT

Obj.č.:: 1963421

Obrázek ukazuje 10pólovou variantu zboží



http://eshop.phoenixcontact.cz/phoenix/treeViewClick.do?UID=1963421

Základní pouzdro, Jmenovitý proud: 4 A, Jmenovité napětí (III/2): 160 V, Počet pólů: 2, Měřítko rastru: 2,5 mm, Barva: černá, Povrch kontaktů: Cín, Montáž: SMD/THT/THR, Uživatelské informace a doporučení týkající se designu technologie Through Hole Reflow najdete v části „Ke stažení“.

Údaje	
EAN	4 017918 912253
Balení	50 ks
Celní tarif	85366990
Váha brutto v kusech	0,00207 kg
Informace v katalogu	Strana 170 (CAT-1-2013)

Poznámky k produktu

WEEE/RoHS-compliant since: 01.01.2003

http://www.download.phoenixcontact.com
Please note that the data given here has been taken from the online catalog. For comprehensive information and data, please refer to the user documentation. The General Terms and Conditions of Use apply to Internet downloads.

Technické údaje

Rozměry / póly

Délka	10,1 mm
Výška	8,1 mm
Měřítko rastru	2,5 mm

Rozměr a	2,5 mm
Počet pólů	2
rozměry kolíku	0,8 x 0,8 mm
vzdálenost kolíků	2,50 mm
průměr vyvrtaného otvoru	1,4 mm

Technická data

Rodina výrobků	MC 0,5/..-G-THT
skupina izolačního materiálu	IIIa
zatěžovací rázové napětí (III/3)	1,5 kV
zatěžovací rázové napětí (III/2)	2,5 kV
zatěžovací rázové napětí (II/2)	2,5 kV
jmenovité napětí (III/2)	160 V
jmenovité napětí (II/2)	160 V
Přípojka podle normy	EN-VDE
Jmenovitý proud I_N	4 A
Jmenovité napětí U_N	32 V
Zatěžovací proud maximální	4 A
Izolační materiál	PA
Třída hořlavosti podle UL 94	V0
Barva	černá
Jmenovité napětí UL/CUL Usegroup B	125 V
Jmenovitý proud UL/CUL Usegroup B	4 A

Certifikáty/Osvědčení

Aprobace	cULus Recognized, GOST, VDE Gutachten mit Fertigungsüberwachung, CCA, IECEE CB Scheme
Vyžádané aprobace:	
Aprobace z:	

Příslušenství

Informace	Popis	Popis výrobku
Značení		
0804853	SK 2,54/2,8:FORTL.ZAHLEN	Označovací karty, Karta, bílá, popsané, podélně: pořadová čísla 1-10, 11-20 atd. až 91-99, Způsob montáže: Lepení, pro šířku svorek: 2,54 mm
Zástrčka / adaptér		
1881435	CP-MC 0,5	Kódovací profil, vsune se do drážky na zásuvce konektoru, z červeného izolačního materiálu

Výkres/schéma

Vrtací schéma/geometrie pájecí desky

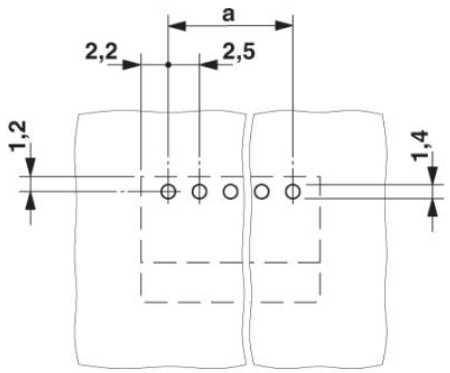

Výkres v měřítku

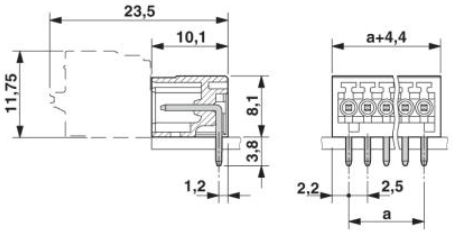

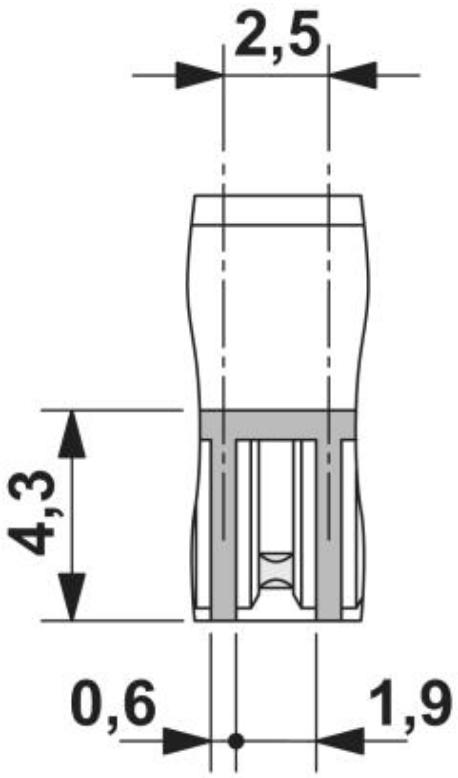

Adresa

PHOENIX CONTACT, s.r.o.
Dornych 47
617 00 Brno,Czech Republic
Telefon +420 542 213 401
Fax +420 542 213 701
http://www.phoenixcontact.cz

© 2013 Phoenix Contact
Technické změny vyhrazeny.