Výtah z online katalogu

MCV 1,5/ 3-G-3,81 P26 THR

Obj.č.:: 1707434

Obrázek ukazuje 10pólovou variantu zboží

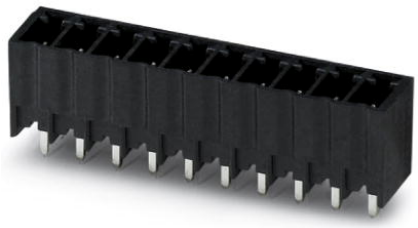

http://eshop.phoenixcontact.cz/phoenix/treeViewClick.do?UID=1707434

Základní pouzdro, Jmenovitý proud: 8 A, Jmenovité napětí (III/2): 160 V, Počet pólů: 3, Měřítko rastru: 3,81 mm, Barva: černá, Povrch kontaktů: Cín, Montáž: SMD/THT/THR, Uživatelské informace a doporučení týkající se designu technologie Through Hole Reflow najdete v části „Ke stažení“.

Údaje	
EAN	4 046356 034135
Balení	1 ks
Celní tarif	85366990
Váha brutto v kusech	0,00077 kg
Informace v katalogu	Strana 217 (CAT-1-2013)

Poznámky k produktu

WEEE/RoHS-compliant since: 30.03.2005

http://www.download.phoenixcontact.com
Please note that the data given here has been taken from the online catalog. For comprehensive information and data, please refer to the user documentation. The General Terms and Conditions of Use apply to Internet downloads.

Technické údaje

Rozměry / póly	
Délka	7,25 mm
Měřítko rastru	3,81 mm
Rozměr a	7,62 mm

Počet pólů	3
rozměry kolíku	0,8 x 0,8 mm
průměr vyvrtaného otvoru	1,4 mm

Technická data

Rodina výrobků	MCV 1,5/..-G-THR
skupina izolačního materiálu	IIIa
zatěžovací rázové napětí (III/3)	2,5 kV
zatěžovací rázové napětí (III/2)	2,5 kV
zatěžovací rázové napětí (II/2)	2,5 kV
jmenovité napětí (III/2)	160 V
jmenovité napětí (II/2)	250 V
Přípojka podle normy	EN-VDE
Jmenovitý proud I_N	8 A
Jmenovité napětí U_N	160 V
Zatěžovací proud maximální	8 A
Izolační materiál	LCP
Třída hořlavosti podle UL 94	V0
Barva	černá
Jmenovité napětí UL/CUL Usegroup B	300 V
Jmenovitý proud UL/CUL Usegroup B	8 A
Jmenovité napětí UL/CUL Usegroup D	300 V
Jmenovitý proud UL/CUL Usegroup D	8 A

Certifikáty/Osvědčení

Aprobace: cULus Recognized, GOST

Vyžádané aprobace:

Aprobace z:

Příslušenství

Informace	Popis	Popis výrobku
Obecně		
1841174	MC 1,5/10-LWL 1,5-3,81	Světlovodné vlákno, Měřítko rastru: 3,81 mm, Počet pólů: 10, Rozměr a: 1,5 mm, Barva: průhledná
1841190	MC 1,5/10-LWL 2,3-3,81	Světlovodné vlákno, Měřítko rastru: 3,81 mm, Počet pólů: 10, Rozměr a: 2,3 mm, Barva: průhledná
1841213	MC 1,5/10-LWL 4-3,81	Světlovodné vlákno, Měřítko rastru: 3,81 mm, Počet pólů: 10, Rozměr a: 4 mm, Barva: průhledná
Značení		
1051993	B-STIFT	Značkovač, k ručnímu popisu nepotištěných proužků označovacího profilu, popis je odolný proti setření i vodě, tloušťka čáry 0,5 mm
0804109	SK 3,81/2,8:FORTL.ZAHLEN	Označovací karty, Karta, bílá, popsané, podélně: pořadová čísla 1-10, 11-20 atd. až 91-(99)100, Způsob montáže: Lepení, pro šířku svorek: 3,81 mm
0805056	SK 3,81/2,8:SO	Označovací karty, bílá, Způsob montáže: Lepení, pro šířku svorek: 3,81 mm
0803883	SK U/2,8 WH:UNBEDRUCKT	Označovací karty, Arch, bílá, nepotištěné, popisovatelné pomocí: Plotter, Office-Drucksysteme, Způsob montáže: Lepení
Zástrčka / adaptér		
1734634	CP-MSTB	Kódovací profil, zasunuje se do drážky na zástrčce, resp. na invertované zásuvce konektoru, z červeného izolačního materiálu

Výkres/schéma

Vrtací schéma/geometrie pájecí desky

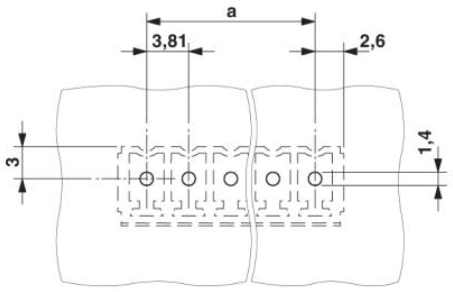

Diagram

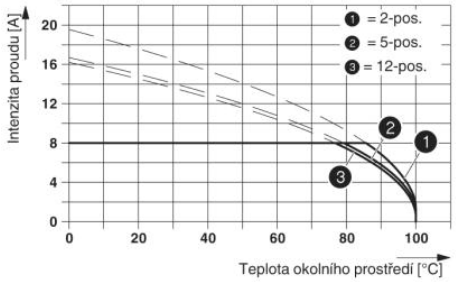

Výkres v měřítku

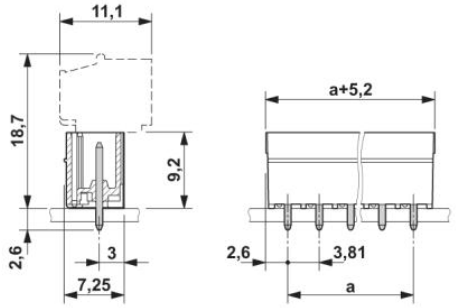

Adresa

PHOENIX CONTACT, s.r.o.
Dornych 47
617 00 Brno,Czech Republic
Telefon +420 542 213 401
Fax +420 542 213 701
http://www.phoenixcontact.cz

© 2013 Phoenix Contact
Technické změny vyhrazeny.