Výtah z online katalogu

DFK-PC 16/ 3-ST-10,16

Obj.č.:: 1703386

Obrázek ukazuje 5pólovou variantu zboží

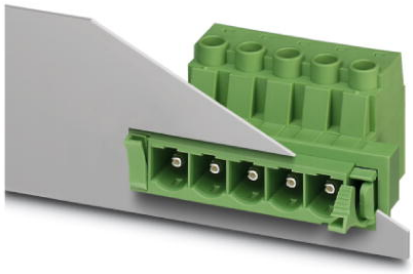

http://eshop.phoenixcontact.cz/phoenix/treeViewClick.do?UID=1703386

Zástrčka, Jmenovitý proud: 76 A, Jmenovité napětí (III/2): 1000 V, Počet pólů: 3, Měřítko rastru: 10,16 mm, Typ připojení: Šroubové připojení, Barva: zelená, Povrch kontaktů: stříbrný

Údaje	
EAN	4 017918 994303
Poznámka	Na zakázku
Balení	1 ks
Celní tarif	85366990
Váha brutto v kusech	0,03184 kg
Informace v katalogu	Strana 582 (CAT-1-2013)

Poznámky k produktu

WEEE/RoHS-compliant since: 27.11.2004

http://www.download.phoenixcontact.com
Please note that the data given here has been taken from the online catalog. For comprehensive information and data, please refer to the user documentation. The General Terms and Conditions of Use apply to Internet downloads.

Technické údaje

Rozměry / póly

Měřítko rastru	10,16 mm
Rozměr a	20,32 mm
Počet pólů	3
Závit šroubu	M4
Utahovací moment min.	1,7 Nm

Utahovací moment max	1,8 Nm

Technická data

Rodina výrobků	DFK-PC 16/..-ST
skupina izolačního materiálu	I
zatěžovací rázové napětí (III/3)	8 kV
zatěžovací rázové napětí (III/2)	8 kV
zatěžovací rázové napětí (II/2)	6 kV
jmenovité napětí (III/2)	1000 V
jmenovité napětí (II/2)	1000 V
Přípojka podle normy	EN-VDE
Jmenovitý proud I_N	76 A
Jmenovité napětí U_N	1000 V
jmenovitý průřez	16 mm²
Zatěžovací proud maximální	76 A
Izolační materiál	PA
Třída hořlavosti podle UL 94	V0
válečkový kalibr	A6
Délka odstranění izolace	12 mm
Jmenovité napětí UL/CUL Usegroup B	600 V
Jmenovitý proud UL/CUL Usegroup B	55 A
Jmenovité napětí UL/CUL Usegroup C	600 V
Jmenovitý proud UL/CUL Usegroup C	55 A

Data připojení

Min. průřez vodiče, tuhý	0,75 mm²
Max. průřez vodiče, tuhý	16 mm²
Min. průřez vodiče, ohebný	0,75 mm²
Max. průřez vodiče, ohebný	16 mm²
Průřez vodiče flexibilní m. koncovka vodiče bez plastikového pouzdra min	0,5 mm²
Průřez vodiče flexibilní m. koncovka vodiče bez plastikového pouzdra max.	16 mm² Pouze ve spojení s CRIMPFOX 16 S
Průřez vodiče flexibilní m. koncovka vodiče m. plastikové pouzdro max.	0,5 mm²
	16 mm² Pouze ve spojení s CRIMPFOX 16 S
Průřez vodiče AWG/kcmil min.	18

Průřez vodiče AWG/kcmil max.	6
2 vodiče se stejným průřezem pevný min	0,75 mm²
2 vodiče se stejným průřezem pevný max	6 mm²
2 vodiče se stejným průřezem flexibilní min	0,75 mm²
2 vodiče se stejným průřezem flexibilní max	6 mm²
2 vodiče se stejným průřezem flexibilní m. AEH bez plastikového pouzdra min	0,5 mm²
2 vodiče se stejným průřezem flexibilní m. AEH bez plastikového pouzdra max	4 mm²
2 vodiče se stejným průřezem flexibilní m. TWIN-AEH s plastikovým pouzdrem max	0,5 mm²
	6 mm²
AWG podle UL/CUL min	20
AWG podle UL/CUL max	6

Certifikáty/Osvědčení

Aprobace: cULus Recognized, GOST, SEV, CCA, IECEE CB Scheme

Vyžádané aprobace:

Aprobace z:

Výkres/schéma

Diagram

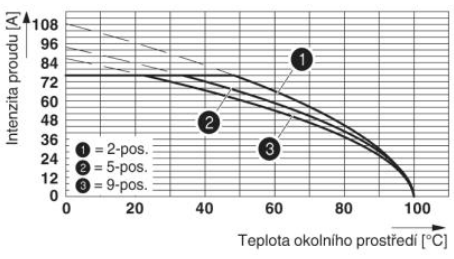

Zátěžová křivka pro: PC 16/...-ST-10,16 s DFK-PC 16/...-ST-10,16

Výkres v měřítku

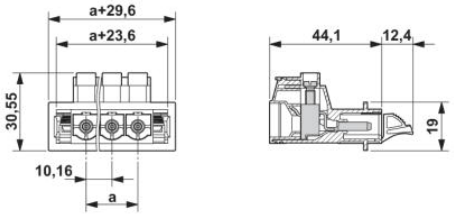

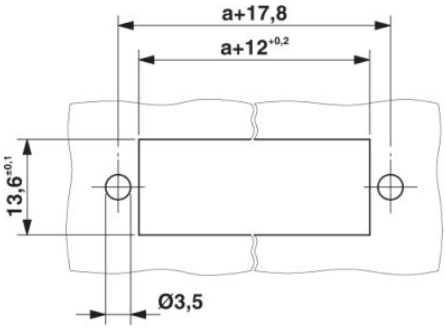

Výřez plechu u šroubového uzávěru.

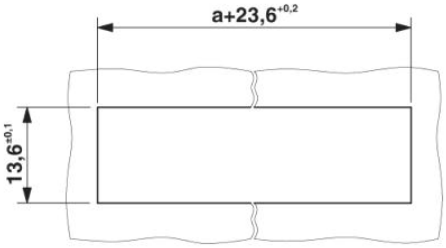

Výřez plechu u zajištění.

Adresa

PHOENIX CONTACT, s.r.o.
Dornych 47
617 00 Brno,Czech Republic
Telefon +420 542 213 401
Fax +420 542 213 701
http://www.phoenixcontact.cz

© 2013 Phoenix Contact
Technické změny vyhrazeny.