Výtah z online katalogu

SACC-DSIV-M12FSB-5CON-L 90

Obj.č.:: 1527870



http://eshop.phoenixcontact.cz/phoenix/treeViewClick.do?UID=1527870

Vestavná zásuvka senzoru/aktoru, 5pólová, M12, s kódováním B, montáž zezadu stěny/vešroubováním se závitem M12, s úhlovým pájeným spojem

Poznámky k produktu

WEEE/RoHS-compliant since: 23.11.2005

http://www.download.phoenixcontact.com
Please note that the data given here has been taken from the online catalog. For comprehensive information and data, please refer to the user documentation. The General Terms and Conditions of Use apply to Internet downloads.

Údaje

EAN	4 046356 011402
Balení	10 ks
Celní tarif	85366990
Váha brutto v kusech	0,0111 kg
Informace v katalogu	Strana 60 (PC-2011)

Technické údaje

Obecná data

jmenovitý proud při 40 °C	4 A
Jmenovité napětí	125 V
Počet pólů	5
Vnitřní odpor	≤ 3 mΩ

Izolační odpor	≥ 100 MΩ
Teplota prostředí (provoz)	-40 °C ... 85 °C (Zástrčka/zásuvka)

Obecné parametry

Normy/předpisy	Konektor M12 IEC 61076-2-101
Kódování	B - inverzní
Kategorie přepětí	II
Stupeň znečištění	3
Krytí	IP67
Materiál kontakt	CuZn
Materiál povrch kontaktu	Au
Materiál držák kontaktu	PA 66
Materiál rýhovaná matice	Mosaz, niklovaná
Materiál těsnění	NBR
Způsob montáže	Montáž zezadu stěny M12 x 1 s kontramaticí
Způsob připojení	Pájecí trny
ukazatel stavu	ne

Certifikáty/Osvědčení

Aprobace GOST

Vyžádané aprobace:

Aprobace z:

Výkres/schéma

Vrtací schéma/geometrie pájecí desky

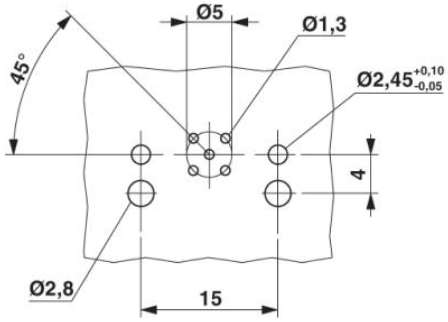

M12 přídavný zástrčkový spoj

Diagram

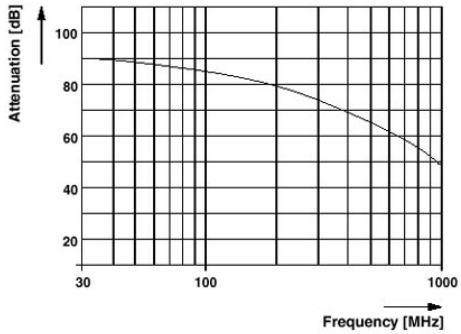

Attenuation curve of the SACC... male/female connectors

Výkres v měřítku

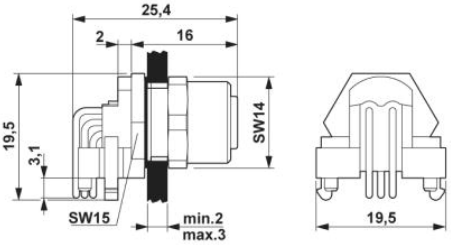

M12 přídavný zástrčkový spoj

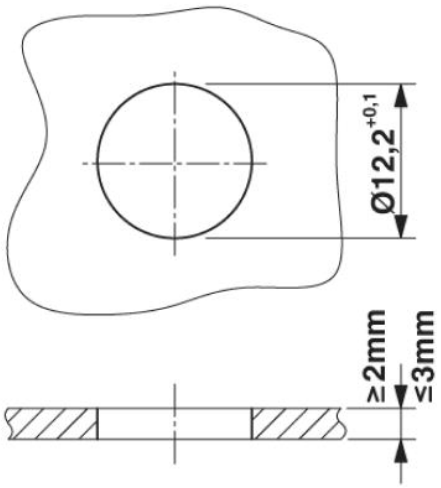

Montážní otvor

Schématický výkres

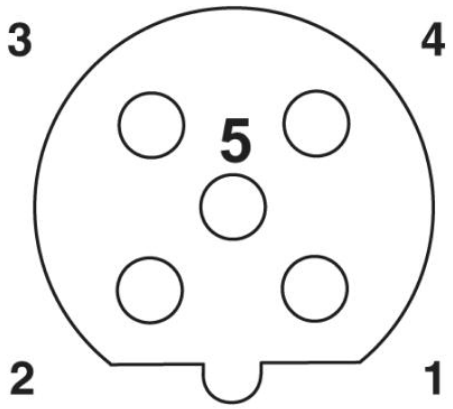

Zobrazení pólů zásuvka M12, 5-pólová, kódování B, pohled od dutinek

Adresa

PHOENIX CONTACT, s.r.o.
Dornych 47
617 00 Brno,Czech Republic
Telefon +420 542 213 401
Fax +420 542 213 701
http://www.phoenixcontact.cz

© 2013 Phoenix Contact
Technické změny vyhrazeny.