Výtah z online katalogu

SAC-4P-M12MR/3,0-PUR/M12FS

Obj.č.:: 1668629



http://eshop.phoenixcontact.cz/phoenix/treeViewClick.do?UID=1668629

Kabel pro snímače / akční členy, 4-pólový, PUR bezhalogenové, černošedá RAL 7021, Zástrčka úhlový M12, Kódování A, na Zásuvka přímo M12, Kódování A, Délka kabelu: 3 m

Údaje

EAN	4 017918 136604
Balení	1 ks
Celní tarif	85444290
Váha brutto v kusech	0,1041 kg
Informace v katalogu	Strana 46 (CAT-4-2013)

Poznámky k produktu

WEEE/RoHS-compliant since: 01.06.2005

http://www.download.phoenixcontact.com
Please note that the data given here has been taken from the online catalog. For comprehensive information and data, please refer to the user documentation. The General Terms and Conditions of Use apply to Internet downloads.

Technické údaje

Obecná data

jmenovitý proud při 40 °C	4 A
Jmenovité napětí	250 V
Počet pólů	4
Vnitřní odpor	≤ 5 mΩ
Izolační odpor	≥ 10 MΩ

Délka kabelu	3 m
Teplota prostředí (provoz)	-25 °C ... 90 °C (Zástrčka/zásuvka)

Obecné parametry

Normy/předpisy	Konektor M12 IEC 61076-2-101
Kódování	A - Standard
Kategorie přepětí	II
Stupeň znečištění	3
Krytí	IP65
	IP67
	IP68
Cykly zapojení	≥ 100
Utahovací moment	0,4 Nm (konektor M12)
Materiál kontakt	CuSn
Materiál povrch kontaktu	Ni/Au
Materiál držák kontaktu	TPU GF
Materiál těla úchytky	TPU, nesnadno vznětlivý, samozhášivý
Materiál rýhovaná matice	Zinkový odlitek, niklovaný
Materiál těsnění	NBR
ukazatel stavu	ne

Parametry vedení

Typ kabelu	PUR bezhalogenový černý
Typ kabelu (zkrácené označení)	PUR
Značka kabelu	Li9Y11Y-HF
UL AWM Style	20549
Průřez vodiče	4x 0,34 mm² (Signální vedení)
Signální vedení AWG	22
Stavba vodiče signálního vedení	42x 0,10 mm
Průměr žíly, vč. izolace	1,27 mm ±0,02 mm (Signální vedení)
Síla stěny izolace	≥ 0,21 mm (Izolace žil)
	≥ 0,8 mm (Vnější plášť)
barvy žíly	hnědá, bílá, modrá, černá
Celkové zkrucování	4 žíly podélně stočené
Stoupání celkového zkrucování	49,5 mm
vnější plášť, barva	černošedá RAL 7021

Vnější průměr kabelu D	4,7 mm ±0,15 mm
Nejmenší poloměr ohnutí, instalovaný na pevno	23,5 mm
Nejmenší poloměr ohnutí, pohyblivě instalovaný	47 mm
Počet cyklů ohnutí	4000000
Poloměr ohnutí	47 mm
dráha pojezdu	10 m
Rychlost pojezdu	3 m/s
Zrychlení	10 m/s²
Hmotnost kabelu	30 kg/km
Vnější plášť, materiál	PUR
Materiál izolace žíly	PP
Materiál vodič	čistý pramen Cu
Izolační odpor	≥ 1 GΩ*km
odpor vedení	max. 58 Ω/km (při 20 °C)
Jmenovité napětí vedení	≤ 300 V
Zkušební napětí vedení	≥ 3000 V
Zvláštní vlastnosti	vhodný pro tažný řetěz
	bez silikonu
	Bez látek narušujících smáčení laku
	flexibilní
Odolnost vůči plameni	podle UL-Style 20549
	podle FT1 dle UL 758
Bezhalogenovost	podle DIN VDE 0472 část 815
	podle DIN EN 50267-2-1
Odolnost vůči olejům	podle DIN EN 60811-2-1
Jiná odolnost	dobře odolné proti kyselinám, louhům a rozpouštědlům
	odolné proti hydrolýze a mikrobům
	podmíněně odolné vůči UV podle EN ISO 4892-2-A
Teplota prostředí (provoz)	-40 °C ... 80 °C (kabel, pevné uložení)
	-25 °C ... 80 °C (kabel, pohyblivé uložení)

Certifikáty/Osvědčení

Aprobace	cULus Listed

Vyžádané aprobace:

Aprobace z:

Příslušenství

Informace	Popis	Popis výrobku
Jištění		
1558991	SAC-M12-EXCLIP-F	Pojistná sponka pro stranu zdířky různých zásuvných konektorů senzorů/aktorů M12, zabraňující oddělení zásuvkových spojení bez nářadí
1558988	SAC-M12-EXCLIP-M	Pojistná sponka pro stranu kolíku různých zásuvných konektorů senzorů/aktorů M12, zabraňující oddělení zásuvkových spojení bez nářadí
Nářadí		
1208432	SAC BIT M12-D15	Zásuvný nástavec k montáži kabelů senzoru/aktoru s konektorem M12 a pro konektor M12 technikou zářezového spoje QUICKON, pro 4mm šestihranný pohon
1208429	TSD 04 SAC	Momentový šroubovák, s přednastaveným krouticím momentem 0,4 Nm a 4mm šestihranným pohonem pro konektory M12
1212224	TSD-M 1,2NM	Momentový šroubovák, přesnost podle EN ISO 6789, nastavitelný od 0,3 - 1,2 Nm
1212600	TSD-M SAC-BIT ADAPTER	Adaptérový bit, pro momentové nástroje TSD-M…, E6,3-1/4" pohon, s šestihranem 4 mm pro uchycení SAC bitů
Ochranné a uzavírací prvky		
1430873	PROT-M12 FS-PA-CHAIN	Uzavírací krytka M12 z plastu s upevňovací páskou pro vedení senzoru, pro neobsazené zástrčky M12
1430899	PROT-M12 MS-PA-CHAIN	Uzavírací krytka M12 s upevňovací páskou pro vedení senzoru, pro neobsazené zásuvky M12
Značení		
1051993	B-STIFT	Značkovač, k ručnímu popisu nepotištěných proužků označovacího profilu, popis je odolný proti setření i vodě, tloušťka čáry 0,5 mm
1013944	PABA RD/15	Zástrčný štítek, Pás, červená, nepotištěné, popisovatelné pomocí: Plotter, Způsob montáže: Navlečení, průměr kabelu: 0,6-50 mm, Velikost popisovaného pole: 15 x 4 mm
1013151	PABA WH/15	Zástrčný štítek, Pás, bílá, nepotištěné, popisovatelné pomocí: Plotter, Způsob montáže: Navlečení, průměr kabelu: 0,6-50 mm, Velikost popisovaného pole: 15 x 4 mm

1013698	PABA YE/15	Zástrčný štítek, Pás, žlutá, nepotištěné, popisovatelné pomocí: Plotter, Způsob montáže: Navlečení, průměr kabelu: 0,6-50 mm, Velikost popisovaného pole: 15 x 4 mm
1013122	PATO 2/15	Nosiče označení vodiče, průhledná, nepotištěné, Způsob montáže: Připnutí, průměr kabelu: 2,8-4,4 mm, Velikost popisovaného pole: 4 x 15 mm
1013135	PATO 3/15	Nosiče označení vodiče, průhledná, nepotištěné, Způsob montáže: Připnutí, průměr kabelu: 4,4-6,7 mm, Velikost popisovaného pole: 4 x 15 mm
1013148	PATO 4/15	Nosiče označení vodiče, průhledná, nepotištěné, Způsob montáže: Připnutí, průměr kabelu: 6,7-10 mm, Velikost popisovaného pole: 4 x 15 mm

Výkres/schéma

Výkres v měřítku

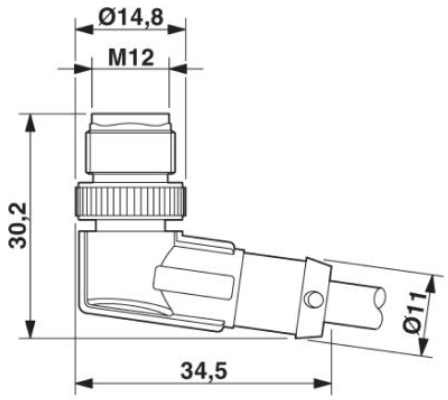

úhlová vidlice M12 x 1

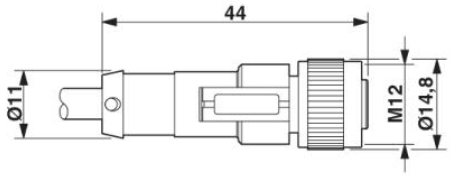

přímá zásuvka M12 x 1

Schéma zapojení

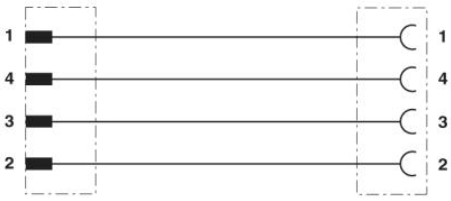

Obsazení kontaktů zástrčky M12 a zdířky M12

Schématický výkres

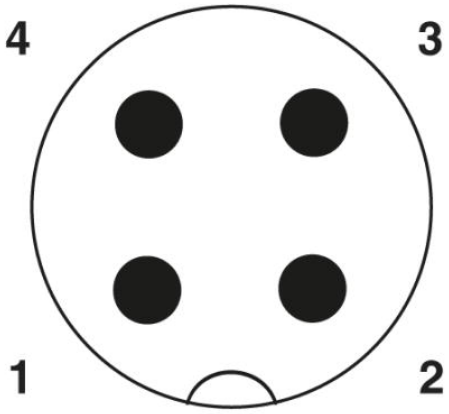

Obsazení pólů zástrčky M12, 4pólová, s kódováním A, pohled ze strany kolíku

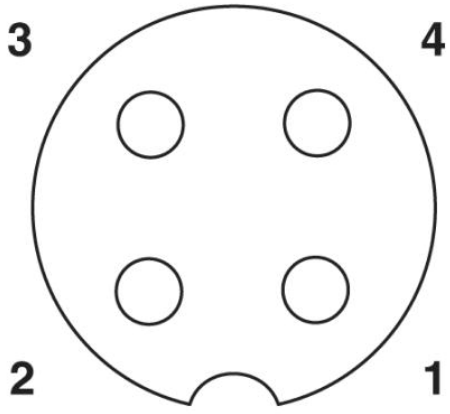

Obsazení pólů zdířky M12, 4pólová, s kódováním A, pohled ze strany zdířky

PUR bezhalogenový černý [PUR]

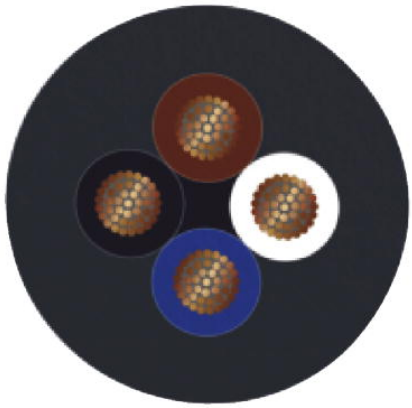

Adresa

PHOENIX CONTACT, s.r.o.
Dornych 47
617 00 Brno,Czech Republic
Telefon +420 542 213 401
Fax +420 542 213 701
http://www.phoenixcontact.cz

© 2013 Phoenix Contact
Technické změny vyhrazeny.