Výtah z online katalogu

SACCBP-M12FSD-4CON-M16/5,0-931

Obj.č.:: 1534614



http://eshop.phoenixcontact.cz/phoenix/treeViewClick.do?UID=1534614

Vestavná zásuvka sběrnicového systému, ETHERNET, 4pólová, M12, stíněná, s kódováním D, montáž zevnitř stěny/vešroubováním se závitem M16, s kabelem sběrnice 5 m, 2 x 2 x 0,14 mm²

Ethernet

Poznámky k produktu

WEEE/RoHS-compliant since: 20.12.2005

Údaje

EAN	4 046356 026789
Balení	1 ks
Celní tarif	85444290
Váha brutto v kusech	0,2428 kg
Informace v katalogu	Strana 182 (PC-2007)

http://www.download.phoenixcontact.com
Please note that the data given here has been taken from the online catalog. For comprehensive information and data, please refer to the user documentation. The General Terms and Conditions of Use apply to Internet downloads.

Technické údaje

Obecná data

jmenovitý proud při 40 °C	4 A
Jmenovité napětí	60 V
Počet pólů	4
Vnitřní odpor	≤ 3 mΩ
Izolační odpor	≥ 100 MΩ

Délka kabelu	5 m
Teplota prostředí (provoz)	-25 °C ... 90 °C (Zástrčka/zásuvka)

Obecné parametry

Kódování	D - data
Kategorie přepětí	II
Stupeň znečištění	3
Krytí	IP67
Materiál kontakt	CuZn
Materiál povrch kontaktu	Ni/Au
Materiál držák kontaktu	PA 66
Materiál rýhovaná matice	Mosaz, niklovaná
Materiál těsnění	NBR
ukazatel stavu	ne
Zkušební napětí	2500 V

Parametry vedení

Typ kabelu	Ethernet
Typ kabelu (zkrácené označení)	93E
konstrukce kabelu	2x2xAWG26/7 PIMF
Průřez vodiče	2x 2x 0,14 mm²
Signální vedení AWG	26
Stavba vodiče signálního vedení	7x 0,15 mm
Průměr žíly, vč. izolace	≤ 1,05 mm
barvy žíly	bílá/oranžová-oranžová, bílá/zelená-zelená
krouceného páru	2 žíly v páru
druh párového stínění	hliníkem pokovená polyesterová fólie
Celkové zkrucování	2 páry se 2 výplněmi k jádru
Stínění	Opletení z pocínovaných měděných drátků
vnější plášť, barva	vodní modř RAL5021
Vnější průměr kabelu D	6,7 mm
Nejmenší poloměr ohnutí, pohyblivě instalovaný	34 mm
Hmotnost kabelu	42 kg/km
Vnější plášť, materiál	PUR
Materiál izolace žíly	Zell-PE
Materiál vodič	čistý pramen Cu

Izolační odpor	≥ 5 GΩ*km
odpor vedení	≤ 150 Ω/km
Vlastnosti přenosu (kategorie)	CAT5 (IEC 11801:2002), CAT5e (TIA 568B:2001)
Provozní kapacita	42 pF
Vlnová impedance	100 Ω ±5 % (při 100 MHz)
Rychlost šíření signálu	0,72 c
útlum stínění	60 dB (do 1 000 MHz)
vazební odpor	5,00 mΩ/m (při 10 MHz)
Jmenovité napětí vedení	max. 125 V
Zkušební napětí vedení	1000 V
Zvláštní vlastnosti	Bez látek narušujících smáčení laku
Odolnost vůči plameni	podle IEC 60332-2-2
Bezhalogenovost	podle IEC 60754-1/2
Odolnost vůči olejům	podle DIN EN 60811-2-1
Jiná odolnost	Odolnost proti mikrobům podle VDE 0282 část 10
	Odolnost proti hydrolýze podle DIN 53504
Hustota kouře	podle IEC 61034-1/2
Teplota prostředí (provoz)	-40 °C ... 70 °C (kabel, pevné uložení)
	-10 °C ... 50 °C (kabel, pohyblivé uložení)

Certifikáty/Osvědčení

Aprobace	GOST

Vyžádané aprobace:

Aprobace z:

Výkres/schéma

Výkres v měřítku

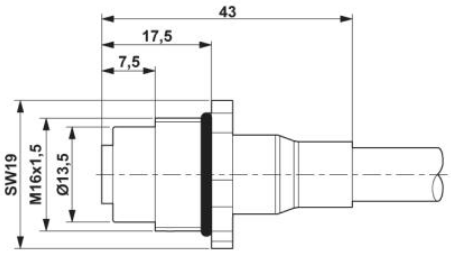

M12 přídavný zástrčkový spoj

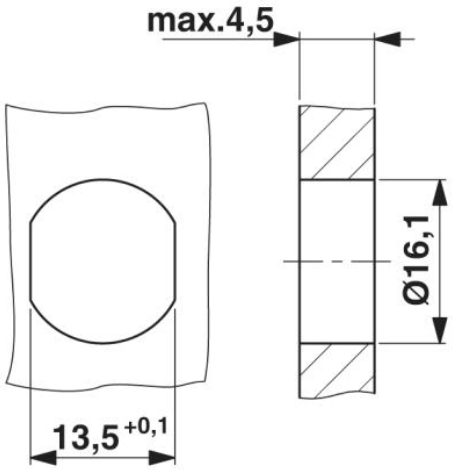

Výřez v pouzdru pro upevňovací závit M16, montážní stěna s průchozím vyvrtaným otvorem (alternativně s plochou jako ochranou proti přetočení)

Schéma zapojení

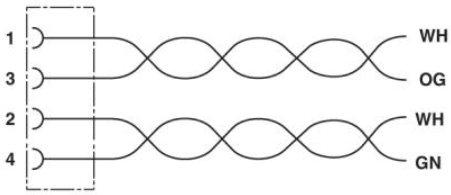

Obsazení kontaktů zdířky M12

Schématický výkres

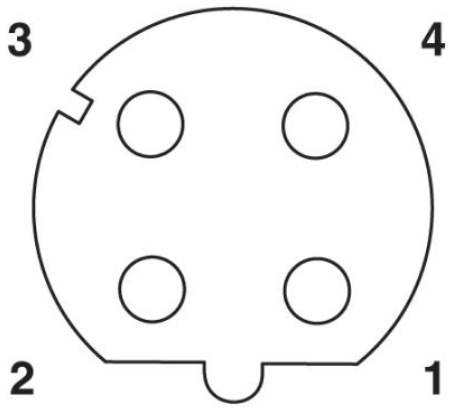

Obsazení pólů zástrčky M12, 4pólová, s kódováním D, pohled ze strany zdířky

Adresa

PHOENIX CONTACT, s.r.o.
Dornych 47
617 00 Brno,Czech Republic
Telefon +420 542 213 401
Fax +420 542 213 701
http://www.phoenixcontact.cz

© 2013 Phoenix Contact
Technické změny vyhrazeny.