Výtah z online katalogu

C-RCI 1,5/M3,5

Obj.č.:: 3240017



http://eshop.phoenixcontact.cz/phoenix/treeViewClick.do?UID=3240017

Kulaté kabelové oko, červené, 0,5-1,5mm², M3,5

Údaje

EAN	4 046356 451642
Balení	100 ks
Celní tarif	85369010
Váha brutto v kusech	0,00065 kg
Informace v katalogu	Strana 456 (CAT-5-2013)

Poznámky k produktu

WEEE/RoHS-compliant since: 22.09.2008

http://www.download.phoenixcontact.com
Please note that the data given here has been taken from the online catalog. For comprehensive information and data, please refer to the user documentation. The General Terms and Conditions of Use apply to Internet downloads.

Technické údaje

Obecné

Délka (b)	17,5 mm
Šířka (a)	5,5 mm
Barva	červená
Délka odstranění izolace	7 mm
Třída hořlavosti podle UL 94	V2
Teplota prostředí (provoz)	-20 °C ... 105 °C

Obsažené látky	bez obsahu halogenů
Materiálem	měď
Délka pouzdra izolačního materiálu (c)	10,5 mm
Vnitřní rozměr izolačního límce (d)	4,1 mm
Vzdálenost středu pouzdra izolačního materiálu (e)	4,3 mm
Vnitřní průměr (f)	3,7 mm
Tloušťka materiálu (g)	0,75 mm

Certifikáty/Osvědčení

Aprobace

Vyžádané aprobace:

Aprobace z:

Výkres/schéma

Výkres v měřítku

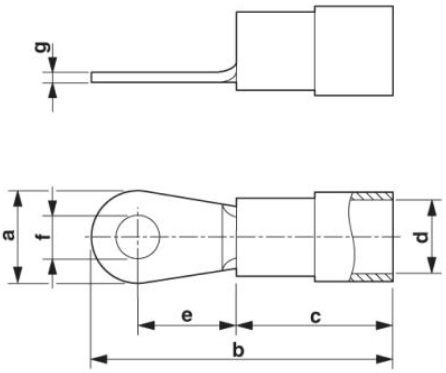

Adresa

PHOENIX CONTACT, s.r.o.
Dornych 47
617 00 Brno,Czech Republic
Telefon +420 542 213 401
Fax +420 542 213 701
http://www.phoenixcontact.cz

© 2013 Phoenix Contact
Technické změny vyhrazeny.