Výtah z online katalogu

SACC-DSIV-M 8MS-3CON-L 90

Obj.č.:: 1440070



http://eshop.phoenixcontact.cz/phoenix/treeViewClick.do?UID=1440070

Vestavný zástrčkový konektor senzoru/aktoru, zástrčka, 3pólová, M8, montáž zezadu stěny/vešroubováním se závitem M8, s ochranou proti protočení, s úhlovým pájeným spojem

Údaje	
EAN	4 046356 480871
Balení	1 ks
Celní tarif	85366990
Váha brutto v kusech	0,00414 kg
Informace v katalogu	Strana 230 (CAT-2-2013)

Poznámky k produktu

WEEE/RoHS-compliant since: 16.12.2008

http://www.download.phoenixcontact.com
Please note that the data given here has been taken from the online catalog. For comprehensive information and data, please refer to the user documentation. The General Terms and Conditions of Use apply to Internet downloads.

Technické údaje

Obecná data

jmenovitý proud při 40 °C	4 A
Jmenovité napětí	60 V
Počet pólů	3
Vnitřní odpor	≤ 3 mΩ
Izolační odpor	≥ 100 MΩ

Teplota prostředí (provoz)	-25 °C ... 85 °C

Obecné parametry

Normy/předpisy	Konektor M8 IEC 61076-2-104
Kódování	A - Standard
Kategorie přepětí	II
Stupeň znečištění	3
Krytí	IP67
Materiál kontakt	Cu slitina
Materiál povrch kontaktu	Au
Materiál držák kontaktu	PA 66
Materiál rýhovaná matice	Mosaz, niklovaná
Materiál těsnění	NBR
Způsob montáže	Montáž zezadu stěny M8 x 1 s plochou maticí
Způsob připojení	Pájecí trny
ukazatel stavu	ne

Certifikáty/Osvědčení

Aprobace GOST

Vyžádané aprobace:

Aprobace z:

Výkres/schéma

Vrtací schéma/geometrie pájecí desky

Vrtací schéma

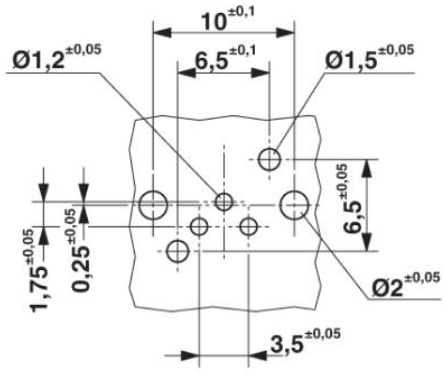

Výkres v měřítku

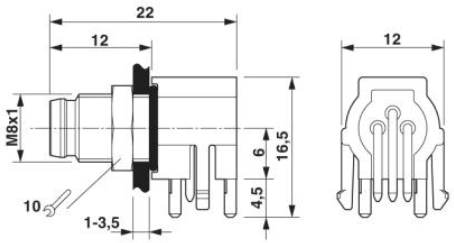

Vestavná zástrčka M8

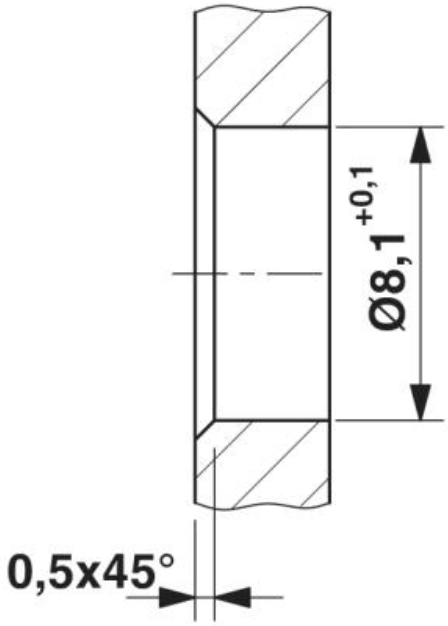

Montážní stěna s průchozím vývrtem

Schématický výkres

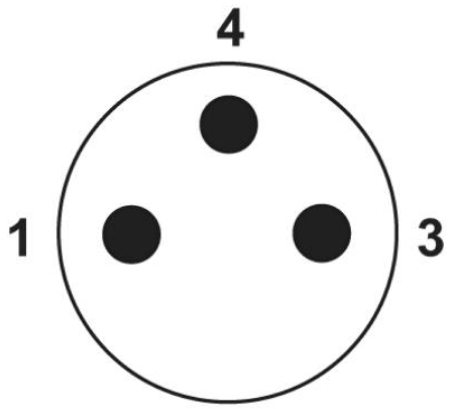

Obsazení pólů zástrčky M8, 3pólová, pohled ze strany kolíku

Adresa

PHOENIX CONTACT, s.r.o.
Dornych 47
617 00 Brno,Czech Republic
Telefon +420 542 213 401
Fax +420 542 213 701
http://www.phoenixcontact.cz

© 2013 Phoenix Contact
Technické změny vyhrazeny.