Výtah z online katalogu

SACCBP-FS-5CON-M16/2,0-PUR SCO

Obj.č.:: 1419331



http://eshop.phoenixcontact.cz/phoenix/treeViewClick.do?UID=1419331

Vestavná zásuvka, stíněná, 5pólová, M12, s kódováním A, montáž zezadu stěny/vešroubováním závitem M16, s 2 m vedením, 5 x 0,34 mm²

Poznámky k produktu
WEEE/RoHS-compliant since: 29.09.2009

http://www.download.phoenixcontact.com
Please note that the data given here has been taken from the online catalog. For comprehensive information and data, please refer to the user documentation. The General Terms and Conditions of Use apply to Internet downloads.

Údaje

EAN	4 046356 533317
Balení	1 ks
Celní tarif	85444290
Váha brutto v kusech	0,1267 kg
Informace v katalogu	Strana 245 (CAT-2-2013)

Technické údaje

Obecná data

jmenovitý proud při 40 °C	4 A
Jmenovité napětí	60 V
Počet pólů	5
Vnitřní odpor	≤ 3 mΩ
Izolační odpor	≥ 100 MΩ

Délka kabelu	2 m

Obecné parametry

Normy/předpisy	Konektor M12 IEC 61076-2-101
Kódování	A - Standard
Kategorie přepětí	II
Stupeň znečištění	3
Krytí	IP67
Materiál kontakt	CuZn
Materiál povrch kontaktu	Au
Materiál držák kontaktu	PA 66
Materiál rýhovaná matice	Zinkový odlitek, niklovaný
Materiál těsnění	NBR
Způsob montáže	Montáž zezadu stěny M16 x 1,5 s plochou maticí
Způsob připojení	volný konec vodiče
ukazatel stavu	ne

Parametry vedení

Typ kabelu	PUR bezhalogenový černý
Značka kabelu	Li9Y-V1-C-V1-11Y
Signální vedení AWG	22
barvy žíly	hnědá, bílá, modrá, černá, šedá
Celkové zkrucování	5 žil kolem výplně k jádru
Stínění	Opletení z měděných drátků
Optický kryt stínění	85 %
vnější plášť, barva	černošedá RAL 7021
Vnější průměr kabelu	5,90 mm
Hmotnost kabelu	48 kg/km
Vnější plášť, materiál	PUR
Materiál výplně	PE
Materiál vodič	čistý pramen Cu

Certifikáty/Osvědčení

Aprobace	GOST
Vyžádané aprobace:	
Aprobace z:	

Příslušenství

Informace	Popis	Popis výrobku
Obecně		
1453368	SACC-M16-SEALING PLUG SET	Ucpávkový šroub M16 pro neobsazené výřezy pouzdra M16

Výkres/schéma

Výkres v měřítku

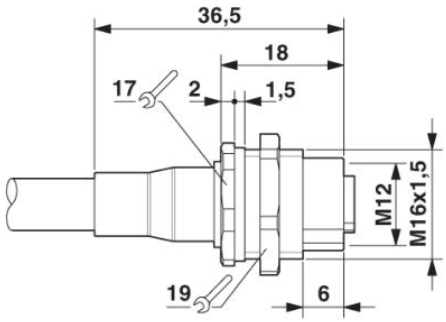

M12 přídavný zástrčkový spoj

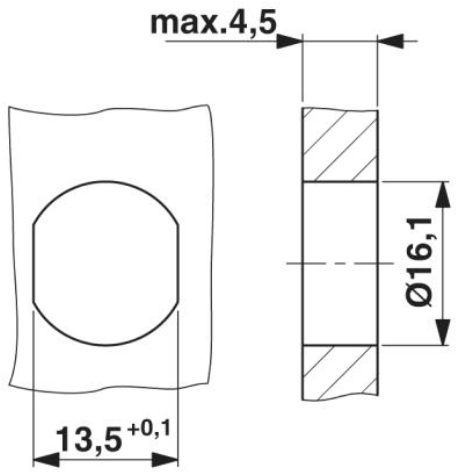

Výřez v pouzdru pro upevňovací závit M16, montážní stěna s průchozím vyvrtaným otvorem (alternativně s plochou jako ochranou proti přetočení)

Schéma zapojení

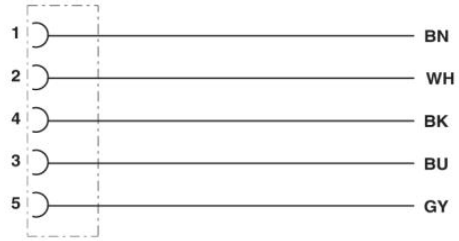

Obsazení kontaktů zdířky M12

Schématický výkres

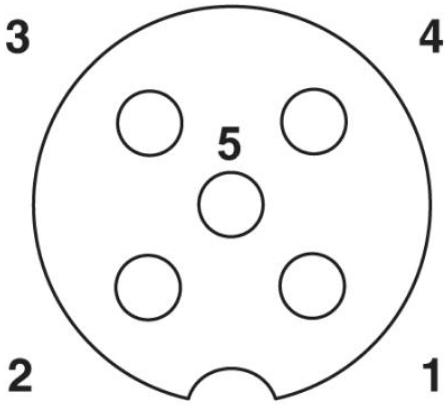

Osazení pólů zásuvky M12, 5pólová, s kódováním A, pohled ze strany zásuvky



PUR bezhalogenový černý stíněný [PUR]

Adresa

PHOENIX CONTACT, s.r.o.
Dornych 47
617 00 Brno,Czech Republic
Telefon +420 542 213 401
Fax +420 542 213 701
http://www.phoenixcontact.cz

© 2013 Phoenix Contact
Technické změny vyhrazeny.