Výtah z online katalogu

SACC-DSI-M12MS-4CON-M16 SH

Obj.č.:: 1419768



http://eshop.phoenixcontact.cz/phoenix/treeViewClick.do?UID=1419768

Vestavná zástrčka senzoru/aktoru, 4pólová, M12-SPEEDCON, s kódováním A, montáž na zadní stěnu/našroubováním se závitem M16, s přímým pájeným spojem

Poznámky k produktu

WEEE/RoHS-compliant since: 29.09.2009

http://www.download.phoenixcontact.com
Please note that the data given here has been taken from the online catalog. For comprehensive information and data, please refer to the user documentation. The General Terms and Conditions of Use apply to Internet downloads.

Údaje

EAN	4 046356 534086
Balení	1 ks
Celní tarif	85366990
Váha brutto v kusech	0,01414 kg
Informace v katalogu	Strana 251 (CAT-2-2013)

Technické údaje

Obecná data

jmenovitý proud při 40 °C	4 A
Jmenovité napětí	250 V
Počet pólů	4
Vnitřní odpor	≤ 3 mΩ
Izolační odpor	≥ 100 MΩ

Obecné parametry

Normy/předpisy	Konektor M12 IEC 61076-2-101
Kódování	A - Standard
Kategorie přepětí	II
Stupeň znečištění	3
Krytí	IP67
Materiál kontakt	CuZn
Materiál povrch kontaktu	Au
Materiál držák kontaktu	PA 66
Materiál rýhovaná matice	Zinkový odlitek, niklovaný
Materiál těsnění	NBR
Způsob montáže	Montáž zezadu stěny M16 x 1,5 s plochou maticí
Způsob připojení	Pájecí trny
Délka pájecích kontaktů	6 mm
ukazatel stavu	ne

Certifikáty/Osvědčení

Aprobace	GOST

Vyžádané aprobace:

Aprobace z:

Výkres/schéma

Vrtací schéma/geometrie pájecí desky

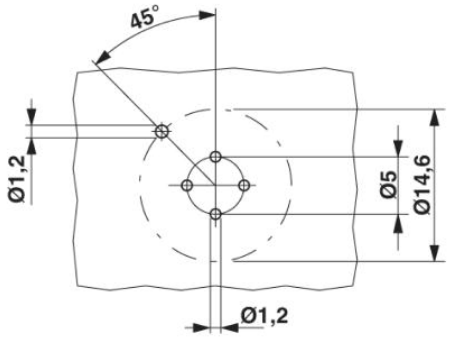

Výkres v měřítku

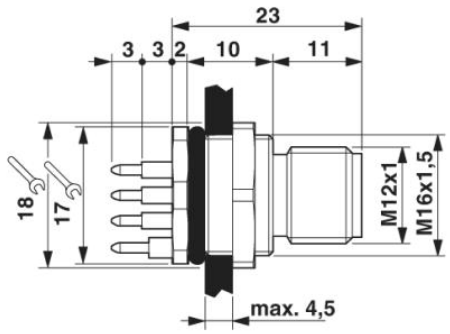

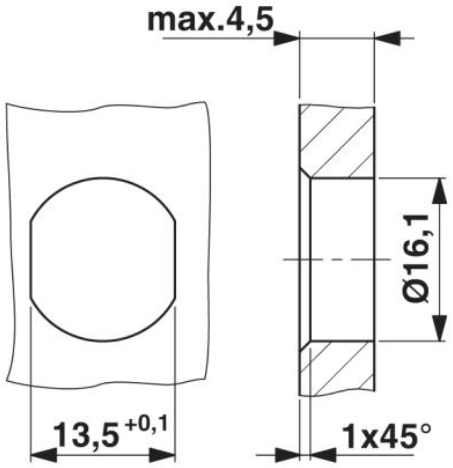

Výřez v pouzdru pro upevňovací závit M16, montážní stěna s průchozím vyvrtaným otvorem (alternativně s plochou jako ochranou proti přetočení)

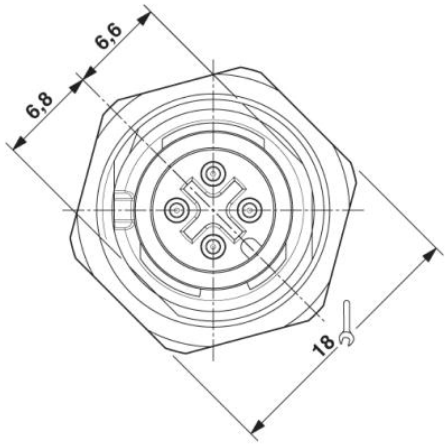

Čelní pohled M12

Schématický výkres

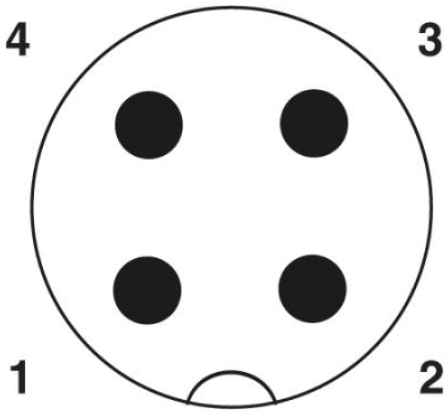

Obsazení pólů zástrčky M12, 4pólová, s kódováním A, pohled ze strany kolíku

Adresa

PHOENIX CONTACT, s.r.o.
Dornych 47
617 00 Brno,Czech Republic
Telefon +420 542 213 401
Fax +420 542 213 701
http://www.phoenixcontact.cz

© 2013 Phoenix Contact
Technické změny vyhrazeny.