Výtah z online katalogu

DMC 1,5/18-G1F-3,5-LR P20THR

Obj.č.:: 1787179

Obrázek ukazuje 10pólovou variantu zboží

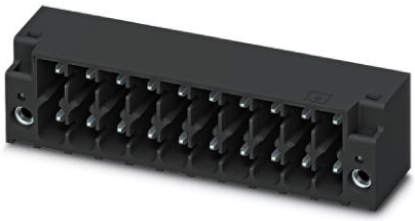

http://eshop.phoenixcontact.cz/phoenix/treeViewClick.do?UID=1787179

Základní pouzdro, Jmenovitý proud: 8 A, Jmenovité napětí (III/2): 160 V, Počet pólů: 18, Měřítko rastru: 3,5 mm, Barva: černá, Povrch kontaktů: Cín, Montáž: SMD/THT/THR

Údaje

EAN	4 046356 596787
Poznámka	Na zakázku
Balení	1 ks
Celní tarif	85366990
Váha brutto v kusech	0,0097 kg

Poznámky k produktu

WEEE/RoHS-compliant since: 12.07.2010

http://www.download.phoenixcontact.com
Please note that the data given here has been taken from the online catalog. For comprehensive information and data, please refer to the user documentation. The General Terms and Conditions of Use apply to Internet downloads.

Technické údaje

Rozměry / póly

Délka	11,6 mm
Výška	12,8 mm
Měřítko rastru	3,5 mm
Rozměr a	59,5 mm
Počet pólů	18

rozměry kolíku	0,8 x 0,8 mm
vzdálenost kolíků	2,50 mm
průměr vyvrtaného otvoru	1,4 mm

Technická data

Rodina výrobků	DMC 1,5/..-G1F-THR
skupina izolačního materiálu	IIIa
zatěžovací rázové napětí (III/3)	2,5 kV
zatěžovací rázové napětí (III/2)	2,5 kV
zatěžovací rázové napětí (II/2)	2,5 kV
jmenovité napětí (III/2)	160 V
jmenovité napětí (II/2)	250 V
Přípojka podle normy	EN-VDE
Jmenovitý proud I_N	8 A
Jmenovité napětí U_N	160 V
Zatěžovací proud maximální	8 A
Izolační materiál	LCP
Třída hořlavosti podle UL 94	V0
Barva	černá
Jmenovité napětí UL/CUL Usegroup B	150 V
Jmenovitý proud UL/CUL Usegroup B	8 A

Certifikáty/Osvědčení

Aprobace: cULus Recognized

Vyžádané aprobace:

Aprobace z:

Příslušenství

Informace	Popis	Popis výrobku
Obecně		
1790647	CP-DMC 1,5-THR NAT	Kódovací profil, k dodatečnému zasunutí do kódovacích žeber zástrčky nebo zásuvky konektoru, z izolačního materiálu, barva: přírodní

Další výrobky

Informace	Popis	Popis výrobku
Obecně		
1790645	DFMC 1,5/18-ST-3,5-LR	Zástrčka, Jmenovitý proud: 8 A, Jmenovité napětí (III/2): 160 V, Počet pólů: 18, Měřítko rastru: 3,5 mm, Typ připojení: Pružinový spoj, Barva: zelená, Povrch kontaktů: Cín
1790454	DFMC 1,5/18-STF-3,5	Zástrčka, Jmenovitý proud: 8 A, Jmenovité napětí (III/2): 160 V, Počet pólů: 18, Měřítko rastru: 3,5 mm, Typ připojení: Pružinový spoj, Barva: zelená, Povrch kontaktů: Cín

Výkres/schéma

Vrtací schéma/geometrie pájecí desky

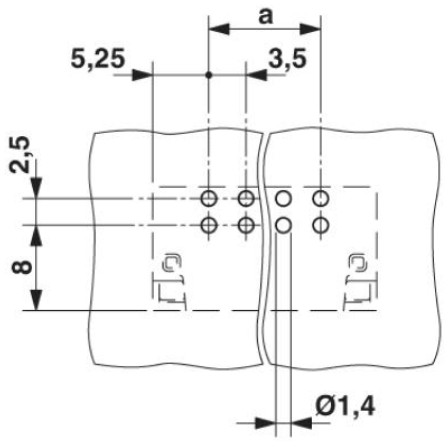

Diagram

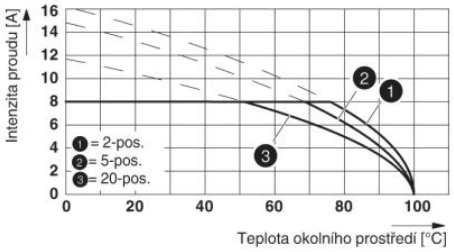

Výkres v měřítku

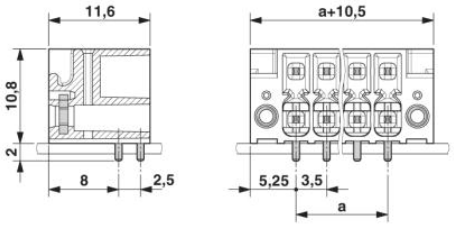

Schématický výkres

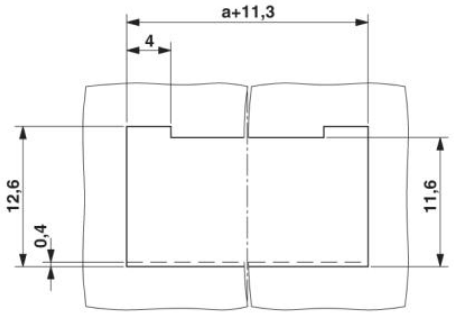

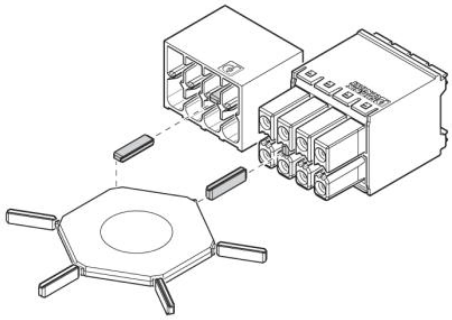

Use of the CP-DMC... coding profile

Adresa

PHOENIX CONTACT, s.r.o.
Dornych 47
617 00 Brno,Czech Republic
Telefon +420 542 213 401
Fax +420 542 213 701
http://www.phoenixcontact.cz

© 2013 Phoenix Contact
Technické změny vyhrazeny.