Výtah z online katalogu

SACCBP-FSD-4CON-PG9/2,0-933SCO

Obj.č.:: 1437782



http://eshop.phoenixcontact.cz/phoenix/treeViewClick.do?UID=1437782

Vestavná zásuvka sběrnicového systému, PROFINET, 4pólová, M12, stíněná, s kódováním D, SPEEDCON, montáž zezadu stěny/ vešroubováním se závitem Pg9, s kabelem sběrnice 2,0 m, 2 x 2 x 0,34 mm²

Poznámky k produktu

WEEE/RoHS-compliant since: 01.10.2008

http://www.download.phoenixcontact.com
Please note that the data given here has been taken from the online catalog. For comprehensive information and data, please refer to the user documentation. The General Terms and Conditions of Use apply to Internet downloads.

Údaje

EAN	4 046356 458528
Balení	1 ks
Celní tarif	85444290
Váha brutto v kusech	0,1581 kg
Informace v katalogu	Strana 107 (CAT-2-2013)

Technické údaje

Obecná data

jmenovitý proud při 40 °C	4 A
Jmenovité napětí	250 V
Počet pólů	4
Délka kabelu	2 m

Obecné parametry

Kódování	D - data
Druh signálu / kategorie	PROFINET CAT5 (IEC 11801:2002), CAT5e (TIA 568B:2001)
Kategorie přepětí	II
Stupeň znečištění	3
Krytí	IP67
Cykly zapojení	≥ 100
Materiál kontakt	CuZn
Materiál povrch kontaktu	Ni/Au
Materiál držák kontaktu	PA 66
Materiál rýhovaná matice	Mosaz, niklovaná
Materiál těsnění	NBR

Parametry vedení

Typ kabelu	Flexibilní PVC PROFINET CAT5e
Typ kabelu (zkrácené označení)	93B
UL AWM Style	21694
konstrukce kabelu	1x4xAWG22/7; SF/TQ
Průřez vodiče	4x 0,34 mm²
Signální vedení AWG	22
Stavba vodiče signálního vedení	7x 0,25 mm
Průměr žíly, vč. izolace	cca. 1,5 mm
barvy žíly	bílý, žlutý, modrý, oranžový
Celkové zkrucování	Křížený kabel
Stínění	Hliníkem pokovená fólie, pletení z pozinkovaných měděných drátů
Optický kryt stínění	85 %
vnější plášť, barva	zelená RAL 6018
Tloušťka stěny vnější plášť	cca. 0,9 mm
Vnější průměr kabelu D	6,5 mm ± 0,2 mm
Minimální poloměr ohybu, pevně položený	3 x D
Minimální poloměr ohybu, flexibilně položený	7 x D
Namáhání v krutu	± 180 °/m (30,000 torsion cycles)
Hmotnost kabelu	67 kg/km
Vnější plášť, materiál	PVC
Materiál vnitřní plášť	PVC

Materiál izolace žíly	PE
Materiál vodič	pocínovaný pramen Cu
Izolační odpor	≥ 500 MΩ*km
odpor vedení	≤ 120 Ω/km
Vlastnosti přenosu (kategorie)	CAT5 (IEC 11801:2002), CAT5e (TIA 568B:2001)
Provozní kapacita	52 pF
Vlnová impedance	100 Ω ± 15 Ω (při 100 MHz)
signální doba běhu	5,3 ns/m
vazební odpor	≤ 20,00 mΩ/m
Jmenovité napětí vedení	600 V
Zkušební napětí žíla/žíla	2000 V (50 Hz, 1 min.)
Zkušební napětí žíla/stínění	2000 V (50 Hz, 1 min.)
Odolnost vůči plameni	podle UL 1685 (CSA FT 4)
Odolnost vůči olejům	podmíněné odolný vůči oleji
Jiná odolnost	odolné vůči UV podle UL 1581, odstavec 1200
Teplota prostředí (provoz)	-40 °C ... 70 °C (kabel, pevné uložení)
	-40 °C ... 70 °C (kabel, pohyblivé uložení)

Certifikáty/Osvědčení

Aprobace GOST, UL Recognized

Vyžádané aprobace:

Aprobace z:

Výkres/schéma

Výkres v měřítku

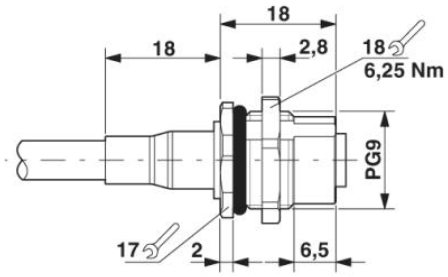

Stěnová průchodka M12

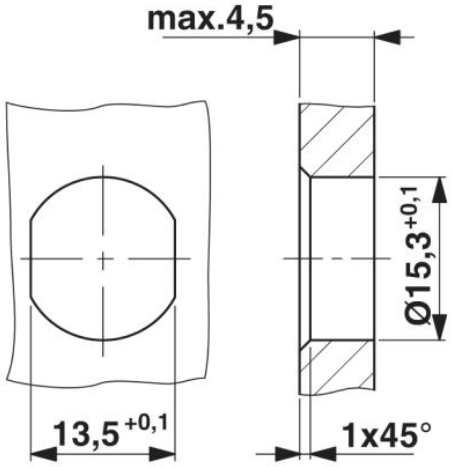

Výřez v pouzdru pro upevňovací závit Pg9, montážní stěna s průchozím vyvrtaným otvorem (alternativně s plochou jako ochranou proti přetočení)

Schéma zapojení

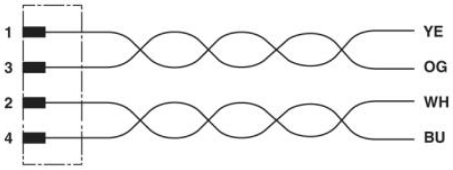

Obsazení kontaktů zdířky M12

Schématický výkres

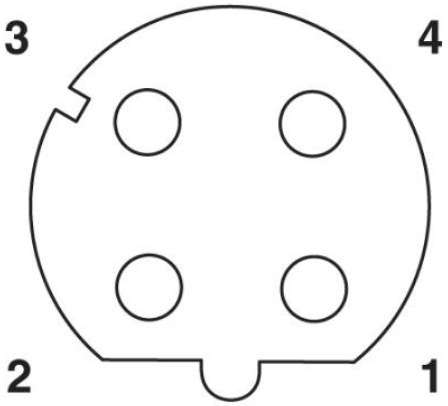

Obsazení pólů zástrčky M12, 4pólová, s kódováním D, pohled ze strany zdířky

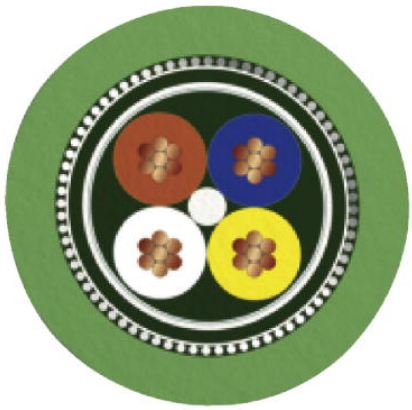

PROFINET [93B]

Adresa

PHOENIX CONTACT, s.r.o.
Dornych 47
617 00 Brno,Czech Republic
Telefon +420 542 213 401
Fax +420 542 213 701
http://www.phoenixcontact.cz

© 2013 Phoenix Contact
Technické změny vyhrazeny.