Výtah z online katalogu

SAC-3P-M 8MS/ 0,3-PUR/KMYZ9

Obj.č.:: 1453313



http://eshop.phoenixcontact.cz/phoenix/treeViewClick.do?UID=1453313

Kabelové vedení pro snímače / akční členy, 2-pólový, PUR, šedá RAL 7001, Zástrčka přímo M8, na Konektor ventilu Festo KMYZ9, s 1 LED, Délka kabelu: 0,3 m

Údaje	
EAN	4 046356 551021
Balení	1 ks
Celní tarif	85444290
Váha brutto v kusech	0,01328 kg

Poznámky k produktu

WEEE/RoHS-compliant since: 02.12.2009

http://www.download.phoenixcontact.com
Please note that the data given here has been taken from the online catalog. For comprehensive information and data, please refer to the user documentation. The General Terms and Conditions of Use apply to Internet downloads.

Technické údaje

Obecná data

jmenovitý proud při 40 °C	4 A
Jmenovité napětí	24 V
Počet pólů	2
Vnitřní odpor	≤ 5 mΩ
Izolační odpor	≥ 100 MΩ

Délka kabelu	0,3 m
Teplota prostředí (provoz)	-25 °C ... 90 °C (Zástrčka/zásuvka)
	-10 °C ... 50 °C (konektor ventilu)

Obecné parametry

Druh signálu / kategorie	Univerzální
Kategorie přepětí	II
Stupeň znečištění	3
Krytí	IP65
	IP67
	IP68
Cykly zapojení	≥ 100
Utahovací moment	0,2 Nm (Konektor M8)
Materiál kontakt	CuSn
Materiál povrch kontaktu	Ni/Au
Materiál držák kontaktu	TPU GF
Matriál kontaktu konektoru ventilu	CuSn
Materiál pouzdra ventilové zástrčky	PA
Materiál těsnění	NBR
ukazatel stavu	1 LED
Ochranné zapojení/konstrukční díl ochranného zapojení	nezapojený

Parametry vedení

Průřez vodiče	2x 0,25 mm² (Signální vedení)
Signální vedení AWG	24
barvy žíly	černá, černá
vnější plášť, barva	šedá RAL 7001
Vnější průměr kabelu D	3,4 mm
Vnější plášť, materiál	PUR
Materiál vodič	čistý pramen Cu
Teplota prostředí (provoz)	-10 °C ... 50 °C (kabel, pevné uložení)
	-10 °C ... 50 °C (kabel, pohyblivé uložení)

Certifikáty/Osvědčení

Aprobace

Vyžádané aprobace:

Aprobace z:

Příslušenství

Informace	Popis	Popis výrobku
Nářadí		
1208461	SAC BIT M8-D10	Zásuvný nástavec k montáži kabelů senzoru/aktoru s konektorem M8 a pro konektor M8 technikou zářezového spoje QUICKON, pro 4mm šestihranný pohon
1208487	TSD 02 SAC	Momentový šroubovák, s přednastaveným krouticím momentem 0,2 Nm a 4mm šestihranným pohonem pro konektory M8
Ochranné a uzavírací prvky		
1430857	PROT-M 8 FS-PA-CHAIN	Uzavírací krytka M8 z plastu s upevňovací páskou pro vedení senzoru, pro zástrčky M8
Značení		
1051993	B-STIFT	Značkovač, k ručnímu popisu nepotištěných proužků označovacího profilu, popis je odolný proti setření i vodě, tloušťka čáry 0,5 mm
1013944	PABA RD/15	Zástrčný štítek, Pás, červená, nepotištěné, popisovatelné pomocí: Plotter, Způsob montáže: Navlečení, průměr kabelu: 0,6-50 mm, Velikost popisovaného pole: 15 x 4 mm
1013151	PABA WH/15	Zástrčný štítek, Pás, bílá, nepotištěné, popisovatelné pomocí: Plotter, Způsob montáže: Navlečení, průměr kabelu: 0,6-50 mm, Velikost popisovaného pole: 15 x 4 mm
1013698	PABA YE/15	Zástrčný štítek, Pás, žlutá, nepotištěné, popisovatelné pomocí: Plotter, Způsob montáže: Navlečení, průměr kabelu: 0,6-50 mm, Velikost popisovaného pole: 15 x 4 mm
1013122	PATO 2/15	Nosiče označení vodiče, průhledná, nepotištěné, Způsob montáže: Připnutí, průměr kabelu: 2,8-4,4 mm, Velikost popisovaného pole: 4 x 15 mm
1013135	PATO 3/15	Nosiče označení vodiče, průhledná, nepotištěné, Způsob montáže: Připnutí, průměr kabelu: 4,4-6,7 mm, Velikost popisovaného pole: 4 x 15 mm
1013148	PATO 4/15	Nosiče označení vodiče, průhledná, nepotištěné, Způsob montáže: Připnutí, průměr kabelu: 6,7-10 mm, Velikost popisovaného pole: 4 x 15 mm

Výkres/schéma

Výkres v měřítku

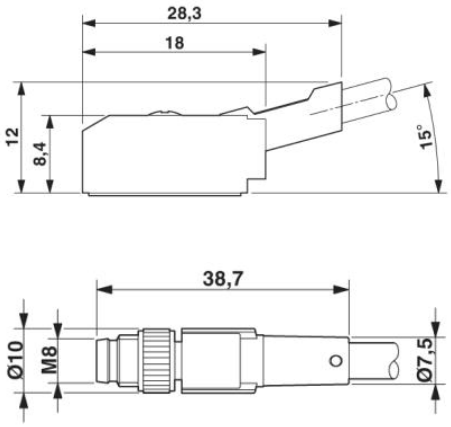

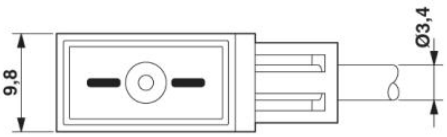

Schématický výkres

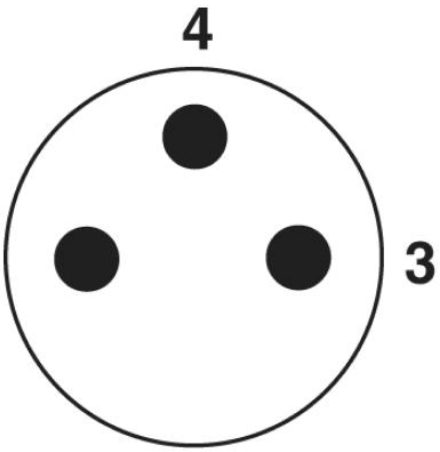

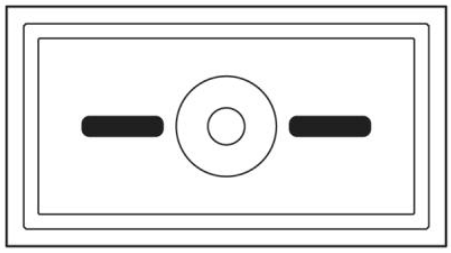

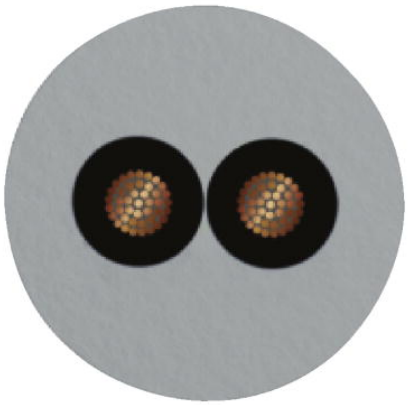

PUR šedé [PUR]

Adresa

PHOENIX CONTACT, s.r.o.
Dornych 47
617 00 Brno,Czech Republic
Telefon +420 542 213 401
Fax +420 542 213 701
http://www.phoenixcontact.cz

© 2013 Phoenix Contact
Technické změny vyhrazeny.