Výtah z online katalogu

SACC-DSI-FSD-4CON-PG9/0,5 SCO

Obj.č.:: 1551529

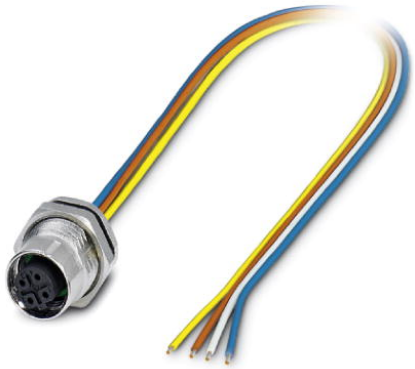

http://eshop.phoenixcontact.cz/phoenix/treeViewClick.do?UID=1551529

Vestavná zásuvka sběrnicového systému, PROFINET, 4pólová, M12-SPEEDCON, s kódováním D, montáž zevnitř stěny/vešroubováním se závitem Pg9, s 0,5m TPE lankem, 4x 0,34 mm²

Údaje	
EAN	4 046356 153614
Balení	1 ks
Celní tarif	85444290
Váha brutto v kusech	0,0224 kg
Informace v katalogu	Strana 92 (CAT-2-2013)

Poznámky k produktu

WEEE/RoHS-compliant since: 17.08.2006

http://www.download.phoenixcontact.com
Please note that the data given here has been taken from the online catalog. For comprehensive information and data, please refer to the user documentation. The General Terms and Conditions of Use apply to Internet downloads.

Technické údaje

Obecná data

Poznámka	Tento produkt odpovídá směrnici PROFINET Cabling and Interconnection Technology Guideline for PROFINET, verze 2.00, Order No: 2.252, Kapitola 8.2 Connectors for Outside Environment (Balanced cabling)
jmenovitý proud při 40 °C	4 A
Jmenovité napětí	250 V

Počet pólů	4
Vnitřní odpor	≤ 3 mΩ
Izolační odpor	≥ 100 MΩ
Délka kabelu	0,5 m
Teplota prostředí (provoz)	-25 °C ... 85 °C (Zástrčka/zásuvka)

Obecné parametry

Normy/předpisy	Konektor M12 IEC 61076-2-101
Kódování	D - data
Kategorie přepětí	II
Stupeň znečištění	3
Krytí	IP67
Cykly zapojení	≥ 100
Materiál kontakt	CuZn
Materiál povrch kontaktu	Ni/Au
Materiál držák kontaktu	PA 66
Materiál těla úchytky	Zinkový odlitek, niklovaný
Materiál rýhovaná matice	Zinkový odlitek, niklovaný
Materiál těsnění	NBR
Způsob montáže	Montáž zezadu stěny Pg9 s plochou maticí
Způsob připojení	Jednotlivá lanka
ukazatel stavu	ne

Parametry vedení

Poznámka	Tento produkt odpovídá směrnici PROFINET Cabling and Interconnection Technology Guideline for PROFINET, verze 2.00, Order No: 2.252, Kapitola 8.2 Connectors for Outside Environment (Balanced cabling)
Typ kabelu	lanko TPE
Průřez vodiče	0,34 mm²
Signální vedení AWG	22
Stavba vodiče signálního vedení	7x 0,25 mm
Průměr žíly, vč. izolace	1,2 mm ±0,07 mm
Síla stěny izolace	0,21 mm
barvy žíly	žlutá, oranžová, bílá, modrá
Materiál izolace žíly	TPE
Materiál vodič	pocínovaný pramen Cu
Izolační odpor	≥ 20 MΩ*km

odpor vedení	≤ 57,6 mΩ/m
Vlastnosti přenosu (kategorie)	CAT5 (IEC 11801:2002), CAT5e (TIA 568B:2001)
Jmenovité napětí vedení	300 V
Zkušební napětí vedení	2000 V AC
Teplota prostředí (provoz)	-25 °C ... 90 °C (kabel, pevné uložení)

Certifikáty/Osvědčení

Aprobace: GOST, UL Recognized

Vyžádané aprobace:

Aprobace z:

Výkres/schéma

Výkres v měřítku

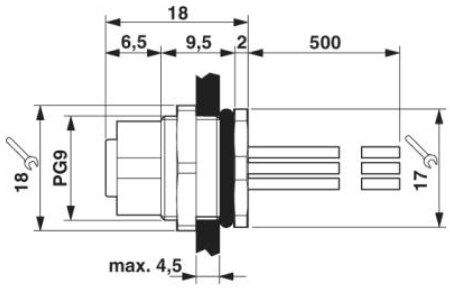

M12 přídavný zástrčkový spoj

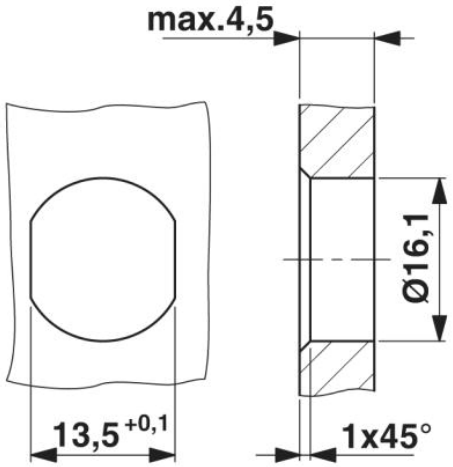

Výřez v pouzdru pro upevňovací závit M16, montážní stěna s průchozím vyvrtaným otvorem (alternativně s plochou jako ochranou proti přetočení)

Schéma zapojení

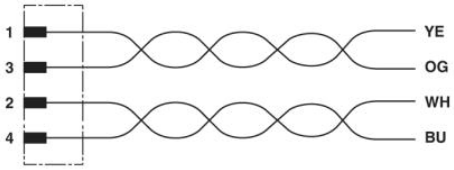

Obsazení kontaktů zdířky M12

Schématický výkres

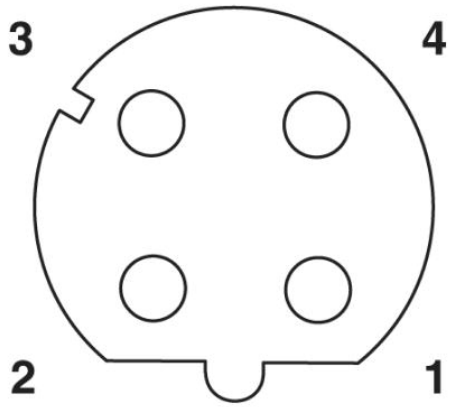

Obsazení pólů zástrčky M12, 4pólová, s kódováním D, pohled ze strany zdířky

Adresa

PHOENIX CONTACT, s.r.o.
Dornych 47
617 00 Brno,Czech Republic
Telefon +420 542 213 401
Fax +420 542 213 701
http://www.phoenixcontact.cz

© 2013 Phoenix Contact
Technické změny vyhrazeny.