Výtah z online katalogu

SACC-DSI-M8FS-3CON-M10-L90 SH

Obj.č.:: 1456145



http://eshop.phoenixcontact.cz/phoenix/treeViewClick.do?UID=1456145

Vestavný konektor senzoru/aktoru, zásuvka, 3pólová, M8, montáž zezadu stěny/vešroubováním závitem M10, s úhlovým pájeným spojem

Údaje	
EAN	4 046356 605748
Balení	1 ks
Celní tarif	85366990
Váha brutto v kusech	0,00677 kg
Informace v katalogu	Strana 228 (CAT-2-2013)

Poznámky k produktu

WEEE/RoHS-compliant since: 20.07.2010

http://www.download.phoenixcontact.com
Please note that the data given here has been taken from the online catalog. For comprehensive information and data, please refer to the user documentation. The General Terms and Conditions of Use apply to Internet downloads.

Technické údaje

Obecná data

jmenovitý proud při 40 °C	4 A
Jmenovité napětí	30 V
Počet pólů	3
Vnitřní odpor	≤ 3 mΩ
Izolační odpor	≥ 100 MΩ

Teplota prostředí (provoz)	-25 °C ... 85 °C

Obecné parametry

Normy/předpisy	Konektor M8 IEC 61076-2-104
Kódování	A - Standard
Kategorie přepětí	II
Stupeň znečištění	3
Krytí	IP67
Materiál kontakt	Cu slitina
Materiál povrch kontaktu	Au
Materiál držák kontaktu	PA 66
Materiál rýhovaná matice	Zinkový odlitek, niklovaný
Materiál těsnění	NBR
Způsob montáže	Montáž zezadu stěny M8 x 1 s plochou maticí
Způsob připojení	Pájecí trny
ukazatel stavu	ne

Certifikáty/Osvědčení

Aprobace	GOST

Vyžádané aprobace:

Aprobace z:

Výkres/schéma

Vrtací schéma/geometrie pájecí desky

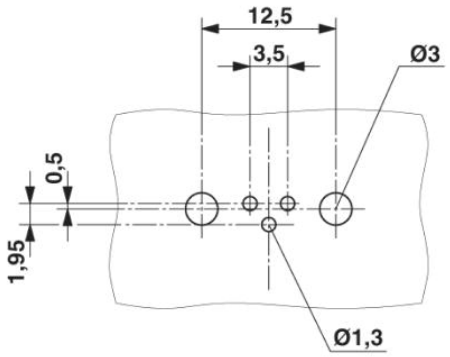

Vrtací schéma

Výkres v měřítku

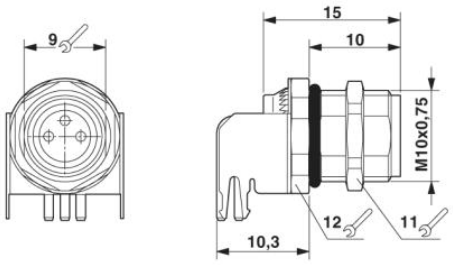

Vestavná zásuvka M8

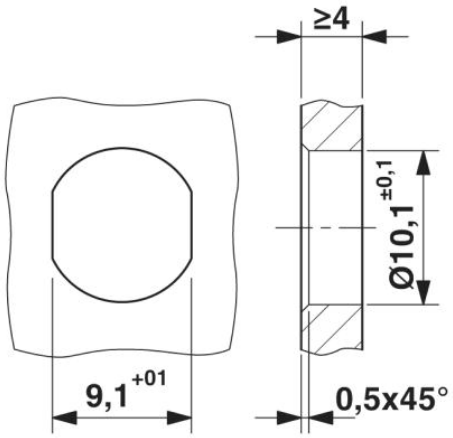

Montážní stěna s průchozím vývrtem

Schématický výkres

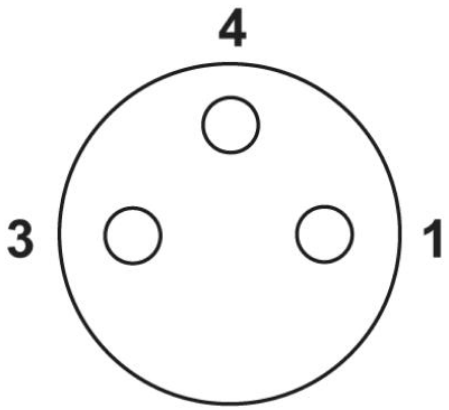

Obsazení pólů zásuvky M8, 3pólová, pohled ze strany zdířky

Adresa

PHOENIX CONTACT, s.r.o.
Dornych 47
617 00 Brno,Czech Republic
Telefon +420 542 213 401
Fax +420 542 213 701
http://www.phoenixcontact.cz

© 2013 Phoenix Contact
Technické změny vyhrazeny.