Výtah z online katalogu

FRONT 2,5-H/SA10

Obj.č.:: 1700040



http://eshop.phoenixcontact.cz/phoenix/treeViewClick.do?UID=1700040

Svorka pro plošné spoje, Jmenovitý proud: 24 A, Jmenovité napětí: 400 V, Rozteč: 5 mm, Počet pólů: 1, Způsob připojení: Šroubové připojení, Montáž: Pájení, Směr připojení vodič/deska: 0 °, Barva: zelená, Výrobek může být přiřazen k různým počtům pólů!

Údaje	
EAN	4 017918 022730
Balení	1 ks
Celní tarif	85369010
Váha brutto v kusech	0,00357 kg
Informace v katalogu	Strana 113 (CC-2007)

Poznámky k produktu

WEEE/RoHS-compliant since: 28.01.2005

http://www.download.phoenixcontact.com
Please note that the data given here has been taken from the online catalog. For comprehensive information and data, please refer to the user documentation. The General Terms and Conditions of Use apply to Internet downloads.

Technické údaje

rozměry / póly	
Délka	19,5 mm
Měřítko rastru	5 mm
Počet pólů	1
rozměry kolíku	0,8 x 0,8 mm

vzdálenost kolíků	10 mm
průměr vyvrtaného otvoru	1,2 mm
Závit šroubu	M2,5
Utahovací moment min.	0,4 Nm
Utahovací moment max	0,5 Nm

Technická data

Rodina výrobků	FRONT 2,5-H/SA10
skupina izolačního materiálu	I
zatěžovací rázové napětí (III/3)	4 kV
zatěžovací rázové napětí (III/2)	4 kV
zatěžovací rázové napětí (II/2)	4 kV
Jmenovité napětí (III/3)	250 V
jmenovité napětí (III/2)	400 V
jmenovité napětí (II/2)	630 V
Přípojka podle normy	EN-VDE
Jmenovitý proud I_N	24 A
jmenovitý průřez	2,5 mm²
Zatěžovací proud maximální	17,5 A
Izolační materiál	PA
Třída hořlavosti podle UL 94	V0
válečkový kalibr	A3
Délka odstranění izolace	9 mm
Jmenovité napětí UL/CUL Usegroup B	250 V
Jmenovitý proud UL/CUL Usegroup B	10 A
Jmenovité napětí UL/CUL Usegroup C	300 V
Jmenovitý proud UL/CUL Usegroup C	17 A
Jmenovité napětí UL/CUL Usegroup D	300 V
Jmenovitý proud UL/CUL Usegroup D	10 A

Data připojení

Min. průřez vodiče, tuhý	0,2 mm²
Max. průřez vodiče, tuhý	2,5 mm²
Min. průřez vodiče, ohebný	0,2 mm²
Max. průřez vodiče, ohebný	2,5 mm²
Průřez vodiče flexibilní m. koncovka vodiče bez plastikového pouzdra min	0,25 mm²

Průřez vodiče flexibilní m. koncovka vodiče bez plastikového pouzdra max.	1,5 mm²
Průřez vodiče flexibilní m. koncovka vodiče m. plastikové pouzdro max.	0,25 mm²
	1,5 mm²
Průřez vodiče AWG/kcmil min.	24
Průřez vodiče AWG/kcmil max.	14
2 vodiče se stejným průřezem pevný min	0,2 mm²
2 vodiče se stejným průřezem pevný max	0,75 mm²
2 vodiče se stejným průřezem flexibilní min	0,2 mm²
2 vodiče se stejným průřezem flexibilní max	0,75 mm²
2 vodiče se stejným průřezem flexibilní m. AEH bez plastikového pouzdra min	0,25 mm²
2 vodiče se stejným průřezem flexibilní m. AEH bez plastikového pouzdra max	0,34 mm²
AWG podle UL/CUL min	30
AWG podle UL/CUL max	12

Certifikáty/Osvědčení

Aprobace: CSA, cULus Recognized, GOST, GL, RS

Vyžádané aprobace:

Aprobace z:

Příslušenství

Informace	Popis	Popis výrobku
Montáž		
1700024	D-FRONT 2,5-H-O.Z.	Kryt, potřebný na konci řady svorek, 2,5 mm silný, barva: zelená
1700079	RZ 2,5-FRONT 2,5 H	Rastrový mezikus, zvyšuje rozteč o 2,5 mm, spojuje se čepem s konturami svorky, barva: zelená

Nářadí

1205053	SZS 0,6X3,5	Ovládací nástroj, pro svorky ST, izolovaný, vhodný také jako šroubovák s drážkou, velikost: 0,6x3,5x100 mm, 2komponentní rukojeť, s ochranou proti odvinutí

Obecně

1733169	EBP 2- 5	Vložný můstek, zcela izolovaný, pro zásuvné konektory v rozteči 5,0, resp. 5,08 mm, počet pólů: 2

Značení

1051993	B-STIFT	Značkovač, k ručnímu popisu nepotištěných proužků označovacího profilu, popis je odolný proti setření i vodě, tloušťka čáry 0,5 mm
0804183	SK 5/3,8:FORTL.ZAHLEN	Označovací karty, Karta, bílá, popsané, podélně: pořadová čísla 1-10, 11-20 atd. až 91-(99)100, Způsob montáže: Lepení, pro šířku svorek: 5 mm
0805072	SK 5/3,8:SO	Označovací karty, bílá, Způsob montáže: Lepení, pro šířku svorek: 5 mm
0805409	SK 5/3,8:UNBEDRUCKT	Označovací karty, Karta, bílá, nepotištěné, popisovatelné pomocí: Bezeichnungsstift, Způsob montáže: Lepení, pro šířku svorek: 5 mm
0803906	SK U/3,8 WH:UNBEDRUCKT	Označovací karty, Arch, bílá, nepotištěné, popisovatelné pomocí: Plotter, Office-Drucksysteme, Způsob montáže: Lepení

Další výrobky

Informace	Popis	Popis výrobku

Montáž

1700024	D-FRONT 2,5-H-O.Z.	Kryt, potřebný na konci řady svorek, 2,5 mm silný, barva: zelená

Výkres/schéma

Vrtací schéma/geometrie pájecí desky

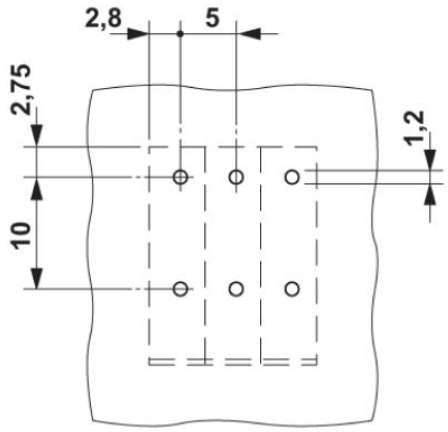

Výkres v měřítku

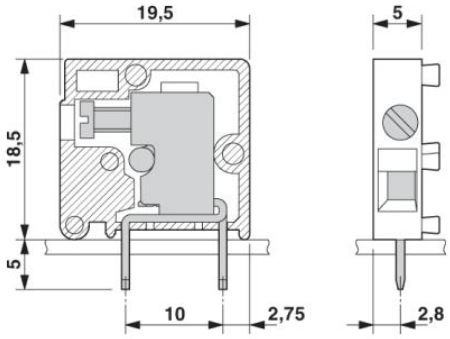

Adresa

PHOENIX CONTACT, s.r.o.
Dornych 47
617 00 Brno,Czech Republic
Telefon +420 542 213 401
Fax +420 542 213 701
http://www.phoenixcontact.cz

© 2013 Phoenix Contact
Technické změny vyhrazeny.