Výtah z online katalogu

SACCBP-FSB-2CON-PG9/0,5-910SCO

Obj.č.:: 1437449



http://eshop.phoenixcontact.cz/phoenix/treeViewClick.do?UID=1437449

Vestavná zásuvka sběrnicového systému, PROFIBUS, 2pólová, M12, stíněná, s kódováním B, SPEEDCON, montáž zezadu stěny/ vešroubováním se závitem Pg9, s kabelem sběrnice 0,5 m, 2x 0,25 mm²

Údaje	
EAN	4 046356 457576
Balení	1 ks
Celní tarif	85444290
Váha brutto v kusech	0,0593 kg
Informace v katalogu	Strana 191 (CAT-2-2013)

Poznámky k produktu

WEEE/RoHS-compliant since: 01.10.2008

http://www.download.phoenixcontact.com
Please note that the data given here has been taken from the online catalog. For comprehensive information and data, please refer to the user documentation. The General Terms and Conditions of Use apply to Internet downloads.

Technické údaje

Obecná data

jmenovitý proud při 40 °C	4 A
Jmenovité napětí	60 V
Počet pólů	2
Vnitřní odpor	≤ 3 mΩ

Izolační odpor	≥ 100 MΩ
Délka kabelu	0,5 m
Teplota prostředí (provoz)	-25 °C ... 85 °C (Zástrčka/zásuvka)

Obecné parametry

Normy/předpisy	Konektor M12 IEC 61076-2-101
Kódování	B - inverzní
Druh signálu / kategorie	PROFIBUS
Kategorie přepětí	II
Stupeň znečištění	3
Krytí	IP67
Materiál kontakt	CuZn
Materiál povrch kontaktu	Ni/Au
Materiál držák kontaktu	PA 66
Materiál rýhovaná matice	Zinkový odlitek, niklovaný
Materiál těsnění	NBR
ukazatel stavu	ne

Parametry vedení

Typ kabelu	PROFIBUS
Typ kabelu (zkrácené označení)	910
UL AWM Style	21198 (80 °C / 300 V)
Průřez vodiče	2x 0,25 mm² (Signální vedení)
Signální vedení AWG	24
Stavba vodiče signálního vedení	19x 0,13 mm
Průměr žíly, vč. izolace	2,55 mm ±0,07 mm
barvy žíly	červená, zelená
Celkové zkrucování	2 žíly se 2 výplněmi k jádru
Stínění	Plastem potažená hliníková fólie, pletení z pozinkovaných měděných drátů
Optický kryt stínění	85 %
vnější plášť, barva	fialová RAL 4001
Vnější průměr kabelu D	7,8 mm ± 0,2 mm
Počet cyklů ohnutí	2000000
Minimální poloměr ohybu, použití tažného řetězu	8 x D
dráha pojezdu	4,5 m
Rychlost pojezdu	3 m/s

Zrychlení	3 m/s²
Vnější plášť, materiál	PUR
Materiál izolace žíly	pěnový PE
Materiál vodič	pocínovaný pramen Cu
Izolační odpor	≥ 5 GΩ*km
odpor vedení	157,2 Ω/km
Provozní kapacita	30 nF
Vlnová impedance	nom. 150 Ω ±10 % (3 MHz ... 20 MHz)
útlum stínění	≤ 4,9 dB (při 16 MHz)
Jmenovité napětí vedení	30 V
Zkušební napětí žíla/žíla	1500 V (50 Hz, 1 min.)
Zkušební napětí žíla/stínění	1500 V (50 Hz, 1 min.)
Odolnost vůči plameni	UL 1581, Sec. 1060 (FT-1)
	IEC 60332-1
Jiná odolnost	nízkoadhezní
Teplota prostředí (provoz)	-40 °C ... 80 °C (kabel, pevné uložení)
	-30 °C ... 70 °C (kabel, pohyblivé uložení)

Certifikáty/Osvědčení

Aprobace	GOST, UL Recognized

Vyžádané aprobace:

Aprobace z:

Výkres/schéma

Výkres v měřítku

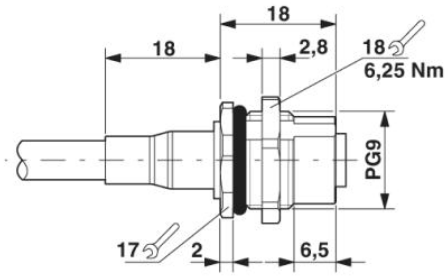

Stěnová průchodka M12

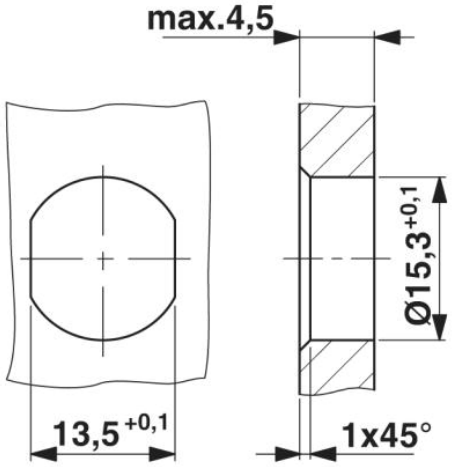

Výřez v pouzdru pro upevňovací závit Pg9, montážní stěna s průchozím vyvrtaným otvorem (alternativně s plochou jako ochranou proti přetočení)

Schéma zapojení

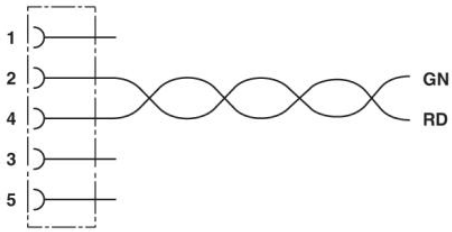

Obsazení kontaktů zdířky M12

Schématický výkres

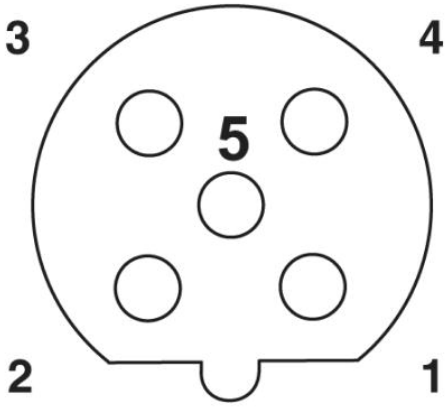

Zobrazení pólů zásuvka M12, 5-pólová, kódování B, pohled od dutinek

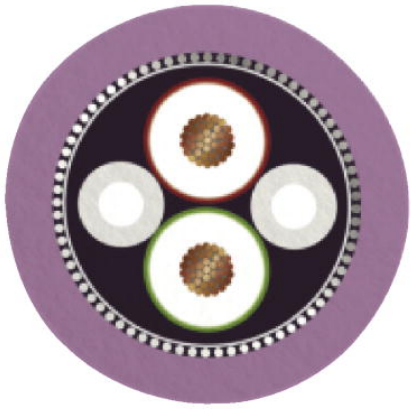

PROFIBUS [910]

Adresa

PHOENIX CONTACT, s.r.o.
Dornych 47
617 00 Brno,Czech Republic
Telefon +420 542 213 401
Fax +420 542 213 701
http://www.phoenixcontact.cz

© 2013 Phoenix Contact
Technické změny vyhrazeny.