Výtah z online katalogu

# SACCBP-M12FS-8CON-M16/2,0-940

Obj.č.:: 1553381



http://eshop.phoenixcontact.cz/phoenix/treeViewClick.do?UID=1553381

Vestavná zásuvka sběrnicového systému, ETHERNET, 8pólová, M12, stíněná, montáž zevnitř stěny/vešroubováním se závitem M16, s kabelem sběrnice 2 m, 4 x 2 x 0,26 mm²

**Ethernet**

Poznámky k produktu

WEEE/RoHS-compliant since: 29.09.2006

http://www.download.phoenixcontact.com
Please note that the data given here has been taken from the online catalog. For comprehensive information and data, please refer to the user documentation. The General Terms and Conditions of Use apply to Internet downloads.

## Údaje

| | |
|---|---|
| EAN | 4 046356 162364 |
| Poznámka | Na zakázku |
| Balení | 1 ks |
| Celní tarif | 85444290 |
| Váha brutto v kusech | 0,1196 kg |
| Informace v katalogu | Strana 183 (PC-2007) |

## Technické údaje

### Obecná data

| | |
|---|---|
| jmenovitý proud při 40 °C | 2 A |
| Jmenovité napětí | 30 V |
| Počet pólů | 8 |
| Vnitřní odpor | ≤ 3 mΩ |
| Izolační odpor | ≥ 100 MΩ |

| | |
|---|---|
| Délka kabelu | 2 m |
| Teplota prostředí (provoz) | -25 °C ... 90 °C (Zástrčka/zásuvka) |

**Obecné parametry**

| | |
|---|---|
| Kódování | A - Standard |
| Kategorie přepětí | II |
| Stupeň znečištění | 3 |
| Krytí | IP67 |
| Materiál kontakt | CuZn |
| Materiál povrch kontaktu | Ni/Au |
| Materiál držák kontaktu | PA 66 |
| Materiál rýhovaná matice | Mosaz, niklovaná |
| Materiál těsnění | NBR |
| ukazatel stavu | ne |

**Parametry vedení**

| | |
|---|---|
| Typ kabelu | Ethernet |
| Typ kabelu (zkrácené označení) | 94F |
| konstrukce kabelu | 4x2xAWG26/7; S/FTP |
| Průřez vodiče | 4x 2x 0,14 mm² |
| Signální vedení AWG | 26 |
| Stavba vodiče signálního vedení | 7x 0,16 mm |
| Průměr žíly, vč. izolace | 1,04 mm |
| Síla stěny izolace | 0,28 mm (Signální vedení) |
| | 0,65 mm (Vnější plášť) |
| barvy žíly | bílá/modrá-modrá, bílá/oranžová-oranžová, bílá/zelená-zelená, bílá/hnědá-hnědá |
| krouceného páru | 2 žíly v páru |
| druh párového stínění | hliníkem pokovená polyesterová fólie |
| Celkové zkrucování | 4 páry |
| Stínění | Opletení z pocínovaných měděných drátků |
| Optický kryt stínění | 70 % |
| vnější plášť, barva | vodní modř RAL5021 |
| Vnější průměr kabelu D | 6,4 mm ± 0,2 mm |
| Nejmenší poloměr ohnutí, instalovaný na pevno | 25,6 mm |
| Nejmenší poloměr ohnutí, pohyblivě instalovaný | 51,2 mm |
| Hmotnost kabelu | 43 kg/km |

| | |
|---|---|
| Vnější plášť, materiál | PUR |
| Materiál izolace žíly | PE |
| Materiál vodič | čistý pramen Cu |
| Izolační odpor | ≥ 500 MΩ*km (při 20 °C) |
| odpor vedení | ≤ 290 Ω/km (při 20 °C) |
| Vlastnosti přenosu (kategorie) | $CAT6_A$ |
| Vlnová impedance | 100 Ω ± 5 Ω (při 100 MHz) |
| signální doba běhu | 5,3 ns/m |
| útlum stínění | ≥ 80 dB (při 30 ... 100 MHz) |
| Jmenovité napětí vedení | ≤ 100 V (při 20 °C) |
| Zkušební napětí žíla/žíla | 700 V (50 Hz, 1 min.) |
| Zkušební napětí žíla/stínění | 700 V (50 Hz, 1 min.) |
| Odolnost vůči plameni | IEC 60332-1-2 |
| Bezhalogenovost | dle IEC 60754-1 |
| Odolnost vůči olejům | podle DIN EN 60811-2-1 |
| Teplota prostředí (provoz) | -40 °C ... 70 °C (kabel, pevné uložení) |
| | -10 °C ... 50 °C (kabel, pohyblivé uložení) |

## Certifikáty/Osvědčení

Aprobace

Vyžádané aprobace:

Aprobace z:

## Výkres/schéma

Výkres v měřítku

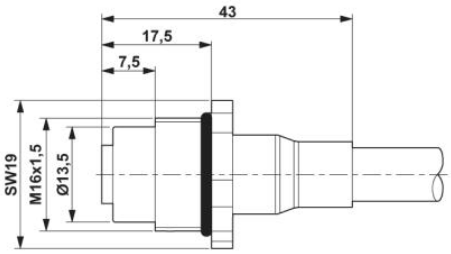


M12 přídavný zástrčkový spoj

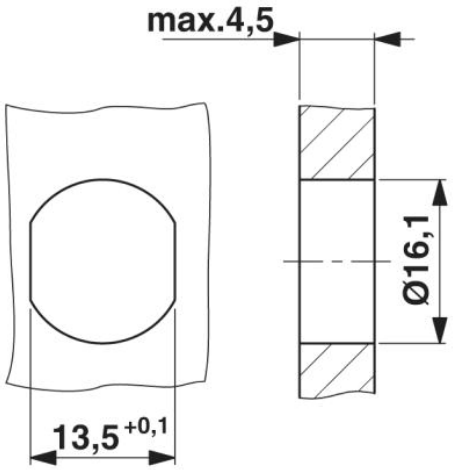


Výřez v pouzdru pro upevňovací závit M16, montážní stěna s průchozím vyvrtaným otvorem (alternativně s plochou jako ochranou proti přetočení)

Schéma zapojení

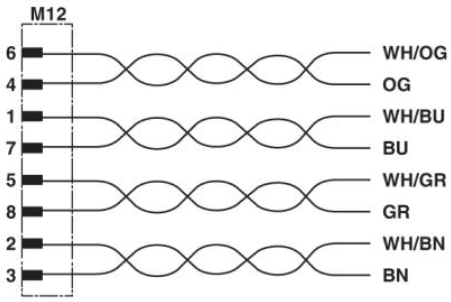


Obsazení kontaktů zástrčky M12 a zdířky M12

Schématický výkres

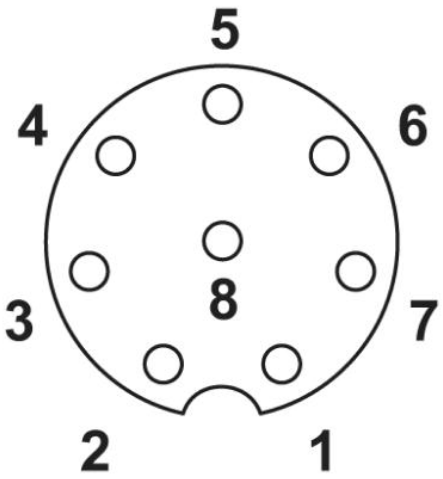


Obsazení pólů zástrčky M12, 8pólová, s kódováním A, pohled ze strany zdířky

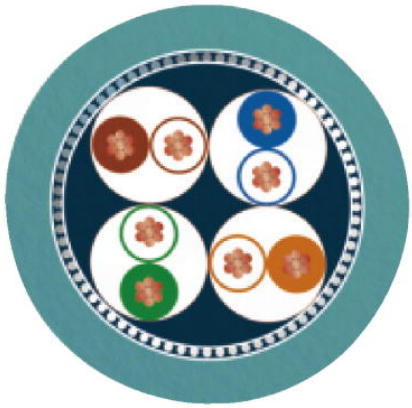

Ethernet [94F]

## Adresa

PHOENIX CONTACT, s.r.o.
Dornych 47
617 00 Brno,Czech Republic
Telefon +420 542 213 401
Fax +420 542 213 701
http://www.phoenixcontact.cz

© 2013 Phoenix Contact
Technické změny vyhrazeny.