Výtah z online katalogu

MKKDSH 3/ 2-EX

Obj.č.:: 1869790



http://eshop.phoenixcontact.cz/phoenix/treeViewClick.do?UID=1869790

Svorka pro plošné spoje, Jmenovitý proud: 24 A, Jmenovité napětí: 320 V, Jmenovitý proud (Ex): 20 A, Jmenovité napětí (Ex): 176 V, Rozteč: 5 mm, Počet pólů: 2, Způsob připojení: Šroubové připojení, Montáž: Pájení, Směr připojení vodič/deska: 0 °, Barva: zelená, Výrobek může být přiřazen k různým počtům pólů!

Údaje

EAN	4 017918 266684
Balení	1 ks
Celní tarif	85369010
Váha brutto v kusech	0,00496 kg
Informace v katalogu	Strana 157 (CAT-1-2013)

Poznámky k produktu

WEEE/RoHS-compliant since: 01.01.2003

http://www.download.phoenixcontact.com
Please note that the data given here has been taken from the online catalog. For comprehensive information and data, please refer to the user documentation. The General Terms and Conditions of Use apply to Internet downloads.

Technické údaje

rozměry / póly

Měřítko rastru	5 mm
Rozměr a	5 mm
Počet pólů	2

rozměry kolíku	0,9 x 0,9 mm
průměr vyvrtaného otvoru	1,3 mm
Závit šroubu	M3
Utahovací moment min.	0,5 Nm
Utahovací moment max	0,6 Nm

Technická data

Rodina výrobků	MKKDSH 3-EX
skupina izolačního materiálu	I
zatěžovací rázové napětí (III/3)	4 kV
zatěžovací rázové napětí (III/2)	4 kV
zatěžovací rázové napětí (II/2)	4 kV
Jmenovité napětí (III/3)	250 V
jmenovité napětí (III/2)	320 V
jmenovité napětí (II/2)	630 V
Přípojka podle normy	EN-VDE
Jmenovitý proud I_N	24 A
jmenovitý průřez	2,5 mm²
Zatěžovací proud maximální	24 A
Izolační materiál	PA
Třída hořlavosti podle UL 94	V0
válečkový kalibr	A3
Délka odstranění izolace	7 mm

Specifická data Ex

Označení	0344Ex II 2G / Ex e II
Certifikát o zkoušce ES	KEMA 01ATEX2130 U
Certifikát IECEx	IECEx KEM 07.0019 U
Jmenovité napětí	176 V
Jmenovitý proud	20 A
Utahovací moment min.	0,5 Nm
Utahovací moment max	0,6 Nm

Data připojení

Min. průřez vodiče, tuhý	0,2 mm²
Max. průřez vodiče, tuhý	4 mm²
Min. průřez vodiče, ohebný	0,2 mm²

Max. průřez vodiče, ohebný	2,5 mm²
Průřez vodiče flexibilní m. koncovka vodiče bez plastikového pouzdra min	0,25 mm²
Průřez vodiče flexibilní m. koncovka vodiče bez plastikového pouzdra max.	1,5 mm²
Průřez vodiče flexibilní m. koncovka vodiče m. plastikové pouzdro max.	0,25 mm²
	2,5 mm²
Průřez vodiče AWG/kcmil min.	24
Průřez vodiče AWG/kcmil max.	12
2 vodiče se stejným průřezem pevný min	0,2 mm²
2 vodiče se stejným průřezem pevný max	1,5 mm²
2 vodiče se stejným průřezem flexibilní min	0,2 mm²
2 vodiče se stejným průřezem flexibilní max	1,5 mm²
2 vodiče se stejným průřezem flexibilní m. AEH bez plastikového pouzdra min	0,25 mm²
2 vodiče se stejným průřezem flexibilní m. AEH bez plastikového pouzdra max	0,75 mm²
2 vodiče se stejným průřezem flexibilní m. TWIN-AEH s plastikovým pouzdrem max	0,5 mm²
	1,5 mm²

Certifikáty/Osvědčení

Aprobace	0344 DEKRA
Aprobace z:	ATEX, IECEx
Vyžádané aprobace:	

Příslušenství

Informace	Popis	Popis výrobku
Montáž		
1711408	EA-MKDS	Jednotlivý kryt, pro zakrytí jednotlivých svorkových pólů, osaditelný, barva: oranžová, průhledná

Nářadí

1205053	SZS 0,6X3,5	Ovládací nástroj, pro svorky ST, izolovaný, vhodný také jako šroubovák s drážkou, velikost: 0,6x3,5x100 mm, 2komponentní rukojeť, s ochranou proti odvinutí

Značení

0804183	SK 5/3,8:FORTL.ZAHLEN	Označovací karty, Karta, bílá, popsané, podélně: pořadová čísla 1-10, 11-20 atd. až 91-(99)100, Způsob montáže: Lepení, pro šířku svorek: 5 mm
0805072	SK 5/3,8:SO	Označovací karty, bílá, Způsob montáže: Lepení, pro šířku svorek: 5 mm
0805409	SK 5/3,8:UNBEDRUCKT	Označovací karty, Karta, bílá, nepotištěné, popisovatelné pomocí: Bezeichnungsstift, Způsob montáže: Lepení, pro šířku svorek: 5 mm

Výkres/schéma

Vrtací schéma/geometrie pájecí desky

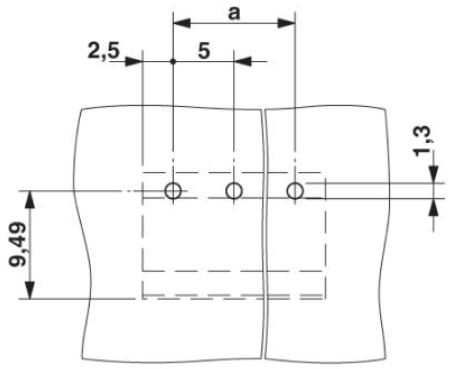

Výkres v měřítku

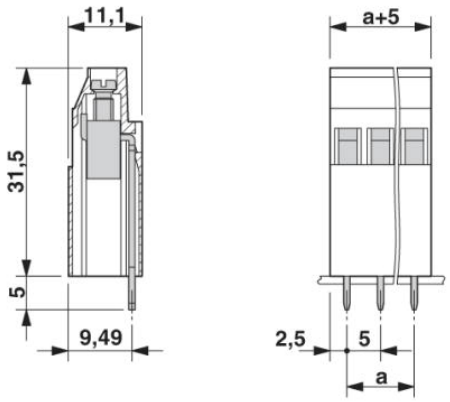

Obrázek ukazuje rozměrový výkres třípólové varianty

Adresa

PHOENIX CONTACT, s.r.o.
Dornych 47
617 00 Brno,Czech Republic
Telefon +420 542 213 401
Fax +420 542 213 701
http://www.phoenixcontact.cz

© 2013 Phoenix Contact
Technické změny vyhrazeny.