Připojovací svorka desky plošných spojů - FFKDS/ H-2,54 - 1791826

Please be informed that the data shown in this PDF Document is generated from our Online Catalog. Please find the complete data in the user's documentation. Our General Terms of Use for Downloads are valid (http://download.phoenixcontact.com)



Svorka pro plošné spoje, Jmenovitý proud: 6 A, Jmenovité napětí: 160 V, Rozteč: 2,54 mm, Počet pólů: 1, Způsob připojení: Pružinový spoj, Montáž: Pájení, Směr připojení vodič/deska: 0 °, Barva: zelená, Výrobek může být přiřazen k různým počtům pólů!

Product Features

- Svorky pro plošné spoje s čelní pružinovou svorkou
- Dvojitý pájecí trn pro vysokou stálost na desce plošných spojů
- Technika tlačného spoje Push-in pro tuhé nebo ohebné vodiče s koncovkou vodiče
- U přípojky ohebných vodičů bez koncovky vodiče se otevře svorka oranžovým pákovým otvíračem

Key commercial data

package_quantity	250
GTIN	4017918044459

Technical data

Rozměry

Délka	13,6 mm
Měřítko rastru	2,54 mm
rozměry kolíku	0,5 x 0,8 mm
průměr vyvrtaného otvoru	1,1 mm

Všeobecné

Rodina výrobků	FFKDS(A)/H
skupina izolačního materiálu	I
zatěžovací rázové napětí (III/3)	2,5 kV
zatěžovací rázové napětí (III/2)	2,5 kV
zatěžovací rázové napětí (II/2)	2,5 kV
Jmenovité napětí (III/3)	63 V
jmenovité napětí (III/2)	160 V
jmenovité napětí (II/2)	320 V
Přípojka podle normy	EN-VDE
Jmenovitý proud I_N	6 A
jmenovitý průřez	0,5 mm²
Zatěžovací proud maximální	6 A (při průřezu vodiče 0,5 mm²)
Izolační materiál	PA

Připojovací svorka desky plošných spojů - FFKDS/ H-2,54 - 1791826

Technical data

Všeobecné

Povrch pájeného pinu	Sn
Třída hořlavosti podle UL 94	V0
Délka odstranění izolace	11 mm
Počet pólů	1

Data připojení

Min. průřez vodiče, tuhý	0,14 mm²
Max. průřez vodiče, tuhý	0,5 mm²
Min. průřez vodiče, ohebný	0,14 mm²
Max. průřez vodiče, ohebný	0,5 mm²
Průřez vodiče AWG/kcmil min.	26
Průřez vodiče AWG/kcmil max.	20
AWG podle UL/CUL min	26
AWG podle UL/CUL max	20

classifications

eCl@ss

eCl@ss 4.0	27141109
eCl@ss 4.1	27141109
eCl@ss 5.0	27141190
eCl@ss 5.1	27141190
eCl@ss 6.0	27261101
eCl@ss 7.0	27440401
eCl@ss 8.0	27440401

ETIM

ETIM 3.0	EC001121
ETIM 4.0	EC002643
ETIM 5.0	EC002643

UNSPSC

UNSPSC 6.01	30211801
UNSPSC 7.0901	39121432
UNSPSC 11	39121432
UNSPSC 12.01	39121432
UNSPSC 13.2	39121432

approvals

CSA / UL Recognized / KEMA-KEUR / cUL Recognized / GOST / CCA / GOST / CCA / IECEE CB Scheme / cULus Recognized /

Připojovací svorka desky plošných spojů - FFKDS/ H-2,54 - 1791826

approvals

Approval details

CSA

Usegroups	B
Jmenovité napětí UN	150 V
Jmenovitý proud IN	6 A
mm²/AWG/kcmil	20

UL Recognized

Usegroups	B
Jmenovité napětí UN	150 V
Jmenovitý proud IN	6 A
mm²/AWG/kcmil	26-20

KEMA-KEUR

Jmenovité napětí UN	63 V
Jmenovitý proud IN	
mm²/AWG/kcmil	0.5

cUL Recognized

Usegroups	B
Jmenovité napětí UN	150 V
Jmenovitý proud IN	6 A
mm²/AWG/kcmil	26-20

GOST

CCA	
Jmenovité napětí UN	63 V
Jmenovitý proud IN	

Připojovací svorka desky plošných spojů - FFKDS/ H-2,54 - 1791826

approvals

mm²/AWG/kcmil	0.5

Jmenovité napětí UN	63 V
Jmenovitý proud IN	
mm²/AWG/kcmil	0.5

IECEE CB Scheme

Jmenovité napětí UN	63 V
Jmenovitý proud IN	
mm²/AWG/kcmil	0.5

cULus Recognized

accessories

Popisky svorek, potištěné

SK 2,54/2,8:FORTL.ZAHLEN - 0804853



Drawings

Připojovací svorka desky plošných spojů - FFKDS/ H-2,54 - 1791826

Vrtací schéma

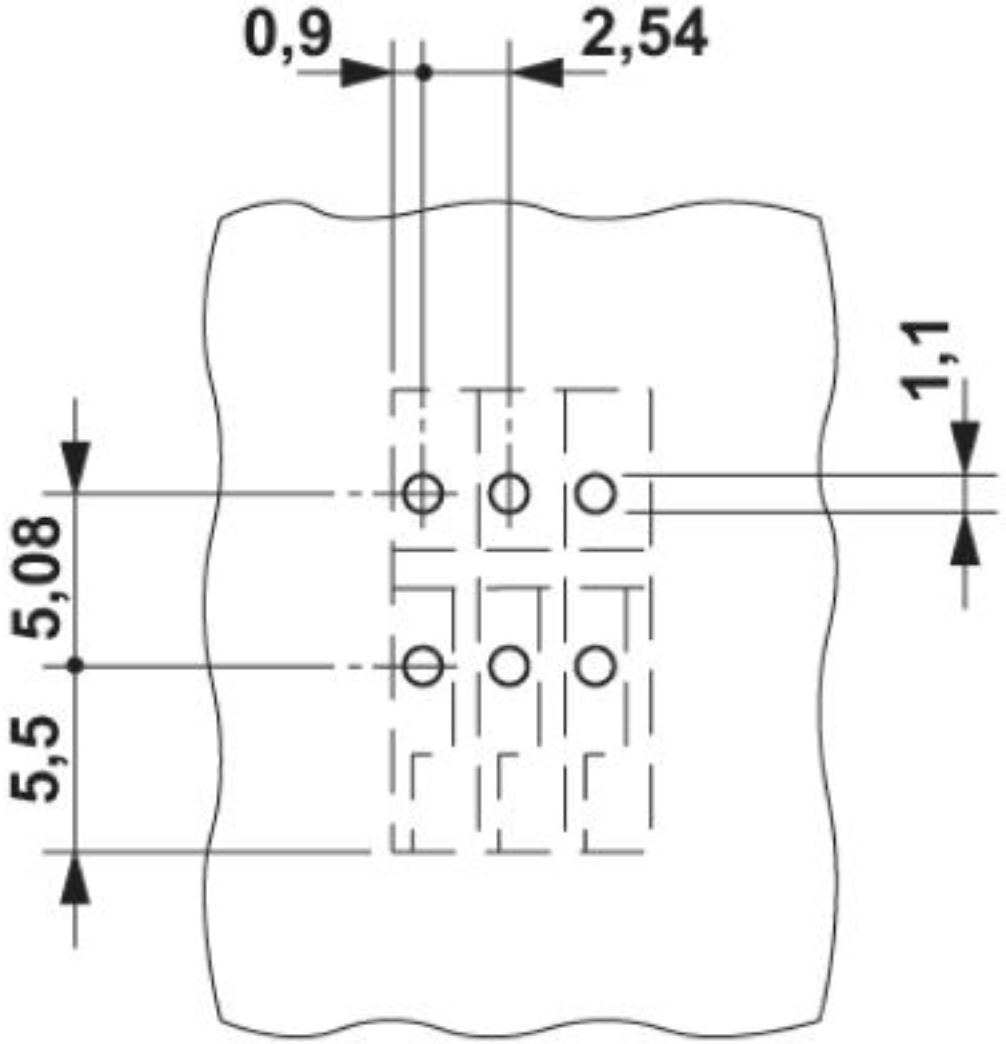

Připojovací svorka desky plošných spojů - FFKDS/ H-2,54 - 1791826

Výkres v měřítku

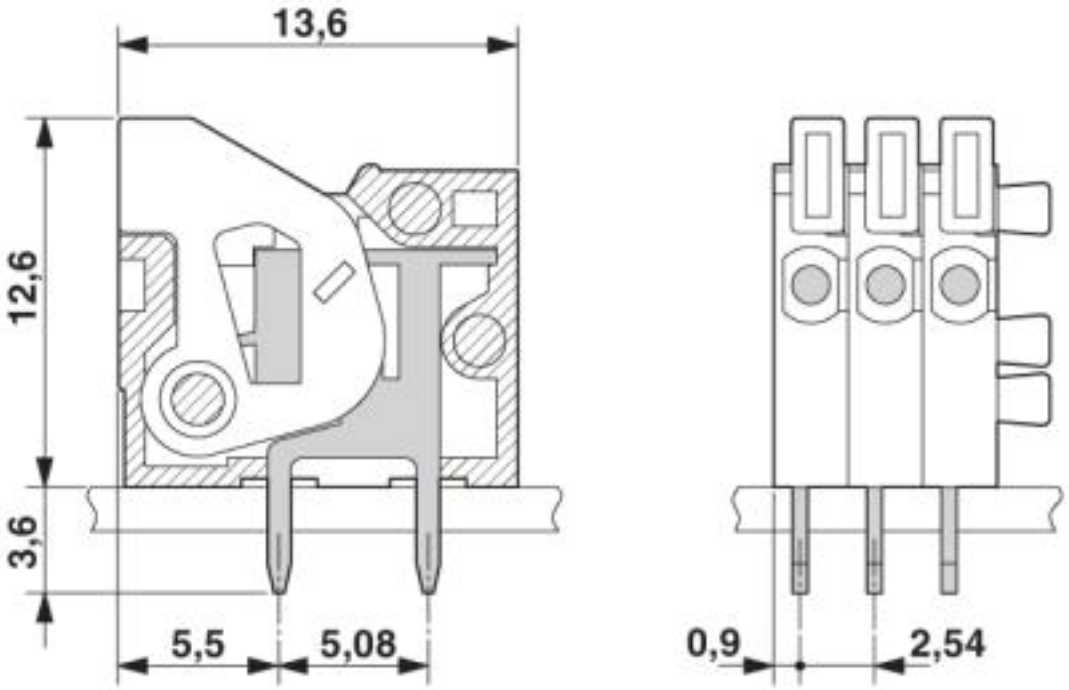

© Phoenix Contact 2014 - all rights reserved
http://www.phoenixcontact.com