Výtah z online katalogu

MCDV 1,5/ 8-GF-3,81

Obj.č.:: 1830318

Obrázek ukazuje 10pólovou variantu zboží

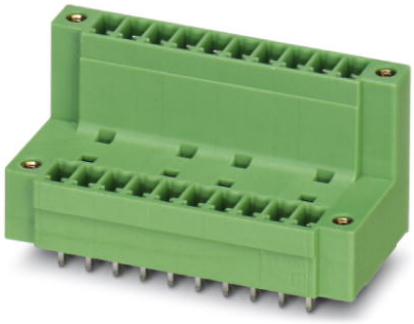

http://eshop.phoenixcontact.cz/phoenix/treeViewClick.do?UID=1830318

Základní pouzdro, Jmenovitý proud: 8 A, Jmenovité napětí (III/2): 160 V, Počet pólů: 8, Měřítko rastru: 3,81 mm, Barva: zelená, Povrch kontaktů: Cín, Montáž: Pájení, U kombinace se zástrčkami MCV je vždy nutné použít zástrčku MCVW a MCVR.

Údaje	
EAN	4 017918 110901
Balení	1 ks
Celní tarif	85366990
Váha brutto v kusech	0,0085 kg
Informace v katalogu	Strana 237 (CAT-1-2013)

Poznámky k produktu

WEEE/RoHS-compliant since: 01.01.2003

http://www.download.phoenixcontact.com
Please note that the data given here has been taken from the online catalog. For comprehensive information and data, please refer to the user documentation. The General Terms and Conditions of Use apply to Internet downloads.

Technické údaje

Rozměry / póly

Délka	22,7 mm
Měřítko rastru	3,81 mm
Rozměr a	26,67 mm
Počet pólů	8

rozměry kolíku	0,8 x 0,8 mm
průměr vyvrtaného otvoru	1,2 mm

Technická data

Rodina výrobků	MCDV 1,5/..-GF
skupina izolačního materiálu	I
zatěžovací rázové napětí (III/3)	2,5 kV
zatěžovací rázové napětí (III/2)	2,5 kV
zatěžovací rázové napětí (II/2)	2,5 kV
jmenovité napětí (III/2)	160 V
jmenovité napětí (II/2)	250 V
Přípojka podle normy	EN-VDE
Jmenovitý proud I_N	8 A
Jmenovité napětí U_N	160 V
Zatěžovací proud maximální	8 A
Izolační materiál	PA
Třída hořlavosti podle UL 94	V0
Barva	zelená
Jmenovité napětí UL/CUL Usegroup B	300 V
Jmenovitý proud UL/CUL Usegroup B	8 A
Jmenovité napětí UL/CUL Usegroup D	300 V
Jmenovitý proud UL/CUL Usegroup D	8 A

Certifikáty/Osvědčení

Aprobace

CSA, cULus Recognized, GOST, VDE Gutachten mit Fertigungsüberwachung, CCA, IECEE CB Scheme

Vyžádané aprobace:

Aprobace z:

Příslušenství

Informace	Popis	Popis výrobku
Značení		
0804109	SK 3,81/2,8:FORTL.ZAHLEN	Označovací karty, Karta, bílá, popsané, podélně: pořadová čísla 1-10, 11-20 atd. až 91-(99)100, Způsob montáže: Lepení, pro šířku svorek: 3,81 mm
Zástrčka / adaptér		
1734634	CP-MSTB	Kódovací profil, zasunuje se do drážky na zástrčce, resp. na invertované zásuvce konektoru, z červeného izolačního materiálu

Další výrobky

Informace	Popis	Popis výrobku
Obecně		
1851290	FK-MCP 1,5/ 8-STF-3,81	Zástrčka, Jmenovitý proud: 8 A, Jmenovité napětí (III/2): 160 V, Počet pólů: 8, Měřítko rastru: 3,81 mm, Typ připojení: Pružinový spoj, Barva: zelená, Povrch kontaktů: Cín
1850916	FRONT-MC 1,5/ 8-STF-3,81	Zástrčka, Jmenovitý proud: 8 A, Jmenovité napětí (III/2): 160 V, Počet pólů: 8, Měřítko rastru: 3,81 mm, Typ připojení: Šroubové připojení, Barva: zelená, Povrch kontaktů: Cín
1827761	MC 1,5/ 8-STF-3,81	Zástrčka, Jmenovitý proud: 8 A, Jmenovité napětí (III/2): 160 V, Počet pólů: 8, Měřítko rastru: 3,81 mm, Typ připojení: Šroubové připojení, Barva: zelená, Povrch kontaktů: Cín
1852422	MCC 1/ 8-STZF-3,81	Zástrčka, Jmenovitý proud: 8 A, Jmenovité napětí (III/2): 160 V, Počet pólů: 8, Měřítko rastru: 3,81 mm, Typ připojení: Lisovaný spoj, Barva: zelená, Příslušné lisovací dutinkové kontakty s údaji o proudu [A] a průřezu vodiče [mm²]: 5A/MCC-MT 0,2-0,35 (1859988); 8A/MCC-MT 0,5-1,0 (1859991)
1828401	MCVR 1,5/ 8-STF-3,81	Zástrčka, Jmenovitý proud: 8 A, Jmenovité napětí (III/2): 160 V, Počet pólů: 8, Měřítko rastru: 3,81 mm, Typ připojení: Šroubové připojení, Barva: zelená, Povrch kontaktů: Cín
1828553	MCVW 1,5/ 8-STF-3,81	Zástrčka, Jmenovitý proud: 8 A, Jmenovité napětí (III/2): 160 V, Počet pólů: 8, Měřítko rastru: 3,81 mm, Typ připojení: Šroubové připojení, Barva: zelená, Povrch kontaktů: Cín
1897607	QC 0,5/ 8-STF-3,81	Zástrčka, Jmenovitý proud: 6 A, Jmenovité napětí (III/2): 200 V, Počet pólů: 8, Měřítko rastru: 3,81 mm, Typ připojení: Zářezová svorka QUICKON, Barva: zelená, Povrch kontaktů: Cín

Výkres/schéma

Vrtací schéma/geometrie pájecí desky

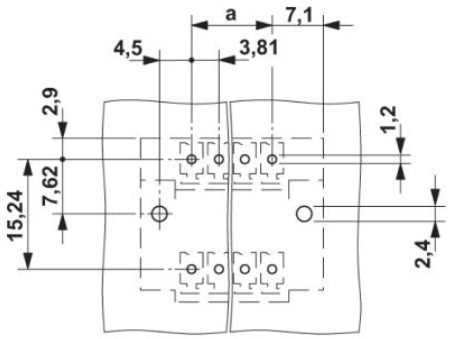

Výkres v měřítku

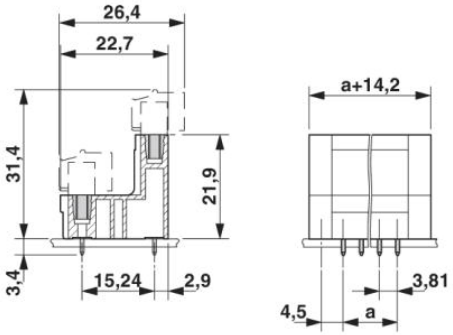

Adresa

PHOENIX CONTACT, s.r.o.
Dornych 47
617 00 Brno,Czech Republic
Telefon +420 542 213 401
Fax +420 542 213 701
http://www.phoenixcontact.cz



© 2013 Phoenix Contact
Technické změny vyhrazeny.