Přístrojový konektor zpředu stěny - RF-17P1N8AWA00 - 1607860

Please be informed that the data shown in this PDF Document is generated from our Online Catalog. Please find the complete data in the user's documentation. Our General Terms of Use for Downloads are valid (http://download.phoenixcontact.com)



Obrázek ukazuje 12pólovou variantu výrobku

Přístrojový konektor zpředu stěny, přímý, šroubovací blokování, M23, Počet pólů: 17, Druh kontaktu: Kolík, Lisovaný spoj, O-kroužek axiální, 4xØ3,2, stíněná: ano

Key commercial data

package_quantity	1
GTIN	4046356174947

Technical data

Všeobecné

Poznámka	Pokyny pro objednávku Lisovací dutinkové kontakty Ø 1 mm objednejte zvlášť
Druh zajištění	šroubovací blokování
Směr postupu číslování kontaktní komory	standardní
Kódování	N
Druh kontaktní přípojky	Lisovaný spoj
Druh kontaktů	Kolík
Počet pólů	17
Průměr kontaktu výkonových kontaktů	1 mm
Jmenovitý proud dle výkonového kontaktu při 25°C	8 A
Způsob montáže	4xØ3,2

Okolní podmínky

Teplota prostředí	-20 °C ... 125 °C
Krytí	IP67

Materiál

Materiál pouzdra	Otočné části: slitina mědi a zinku (CuZn), součásti vyrobené tlakovým litím: zinek (GD-Zn)
Materiál izolačního tělesa	PA 66
Materiál těsnění a o-kroužků	FPM

Údaje dle EN 61984:2001

Výška instalace maximální	2000 m
Jmenovité/provozní napětí výkonových kontaktů	100 V
Zatěžovací rázové napětí výkonových kontaktů	1,5 kV

Přístrojový konektor zpředu stěny - RF-17P1N8AWA00 - 1607860

Technical data

Údaje dle EN 61984:2001

Přepěťová kategorie výkonových kontaktů	III
Stupeň znečištění výkonových kontaktů	3
Přepěťová kategorie signálových kontaktů	III
Stupeň znečištění signálových kontaktů	3

classifications

eCl@ss

eCl@ss 4.0	272607xx
eCl@ss 4.1	27260701
eCl@ss 5.0	27143424
eCl@ss 5.1	27143424
eCl@ss 6.0	27143424
eCl@ss 7.0	27440209
eCl@ss 8.0	27440209

ETIM

ETIM 3.0	EC001121
ETIM 4.0	EC001121
ETIM 5.0	EC002635

UNSPSC

UNSPSC 6.01	43172015
UNSPSC 7.0901	43201404
UNSPSC 11	43172015
UNSPSC 12.01	43201404
UNSPSC 13.2	43201404

approvals

UL Recognized / cUL Recognized / cULus Recognized /

Approval details

UL Recognized

Jmenovité napětí UN	125 V
Jmenovitý proud IN	1 A
mm²/AWG/kcmil	26

Přístrojový konektor zpředu stěny - RF-17P1N8AWA00 - 1607860

approvals

cUL Recognized

Jmenovité napětí UN	125 V
Jmenovitý proud IN	1 A
mm²/AWG/kcmil	26

cULus Recognized

accessories

Lisovací dutinkový kontakt

SF-6CP2000 - 1605559



SF-10KP004 - 1607355



SF-6AP2000 - 1605554



Přístrojový konektor zpředu stěny - RF-17P1N8AWA00 - 1607860

accessories

SF-10KP320 - 1615961



SF-10KP350 - 1615963



SF-10KP330 - 1615962



SF-10KP360 - 1615964



Ochranný kryt

SF-Z0019 - 1607449



Přístrojový konektor zpředu stěny - RF-17P1N8AWA00 - 1607860

accessories

RC-Z2059 - 1604225



RC-Z2469 - 1611797



RC-Z2068 - 1604236



RC-Z2062 - 1604228



Montážní materiál

RF-Z0017 - 1620624



Přístrojový konektor zpředu stěny - RF-17P1N8AWA00 - 1607860

accessories

RF-Z0018 - 1620625



RF-Z0019 - 1620626



Drawings

Diagram

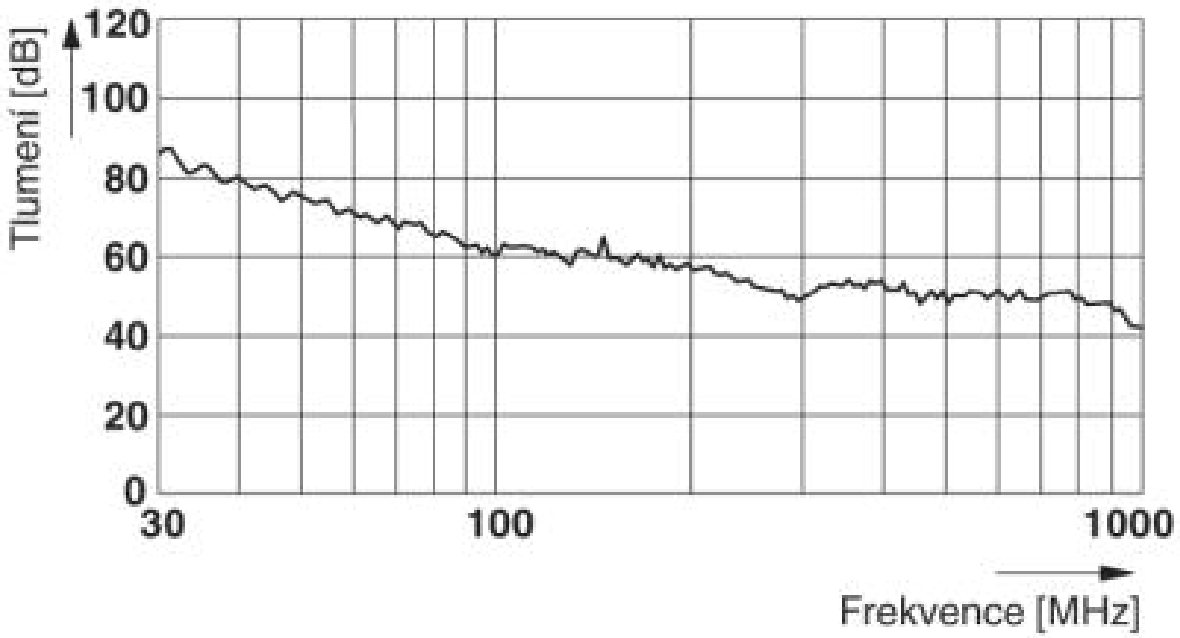

Přístrojový konektor zpředu stěny - RF-17P1N8AWA00 - 1607860

Výkres v měřítku

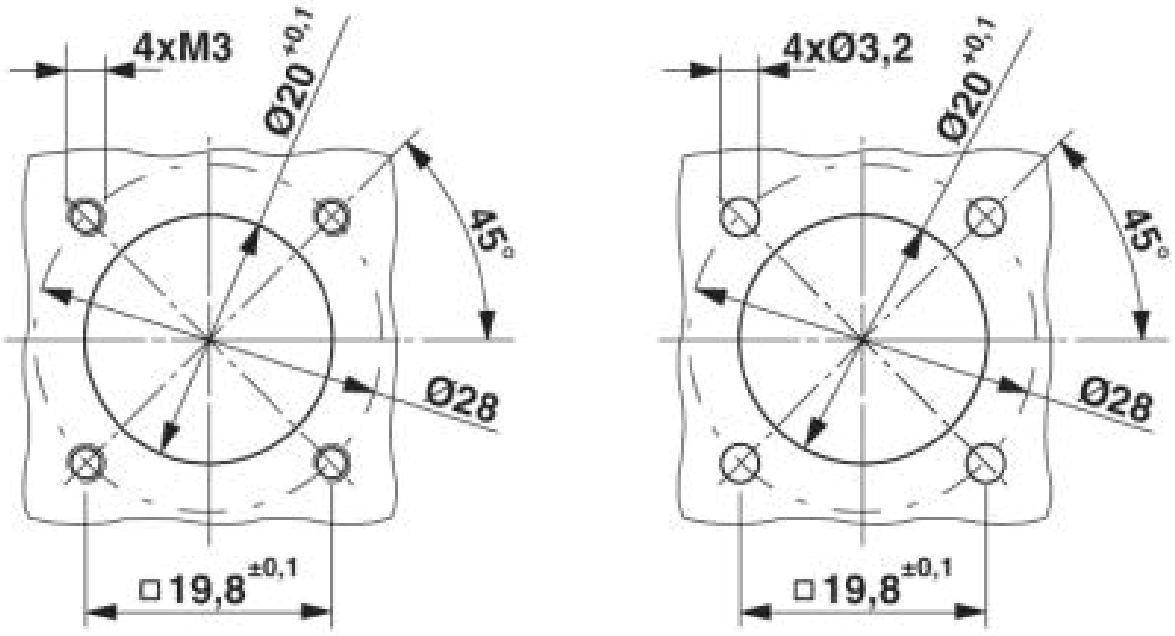

Rozměry vestavby

Výkres v měřítku

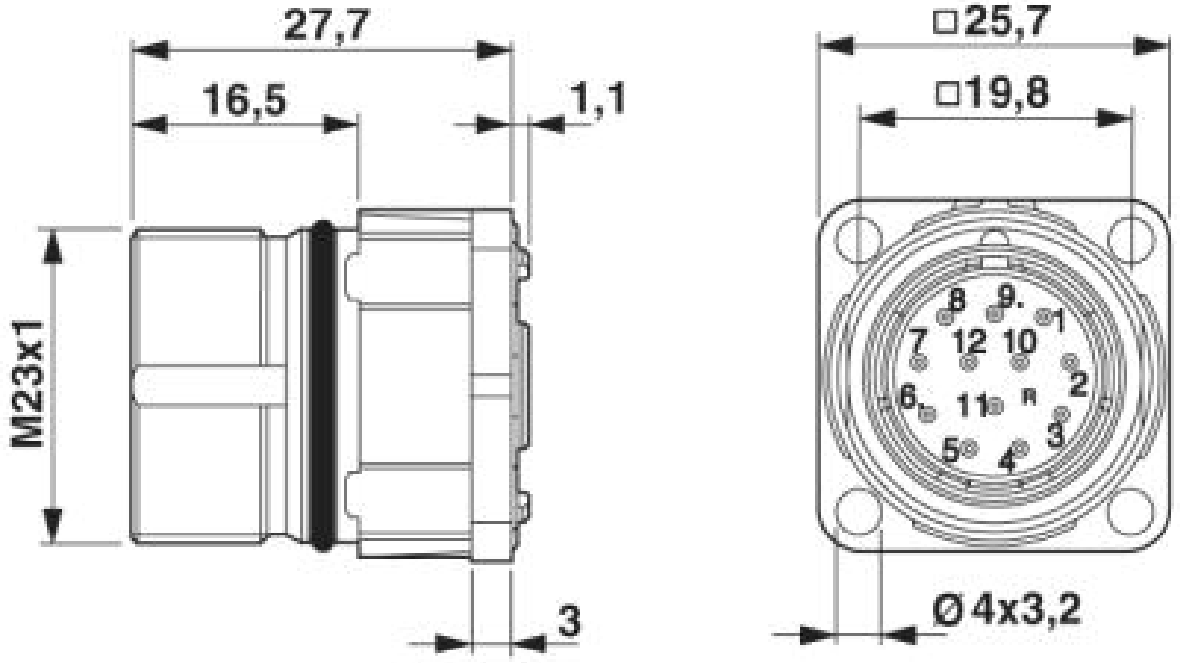

Rozměrový výkres

Přístrojový konektor zpředu stěny - RF-17P1N8AWA00 - 1607860

Schématický výkres

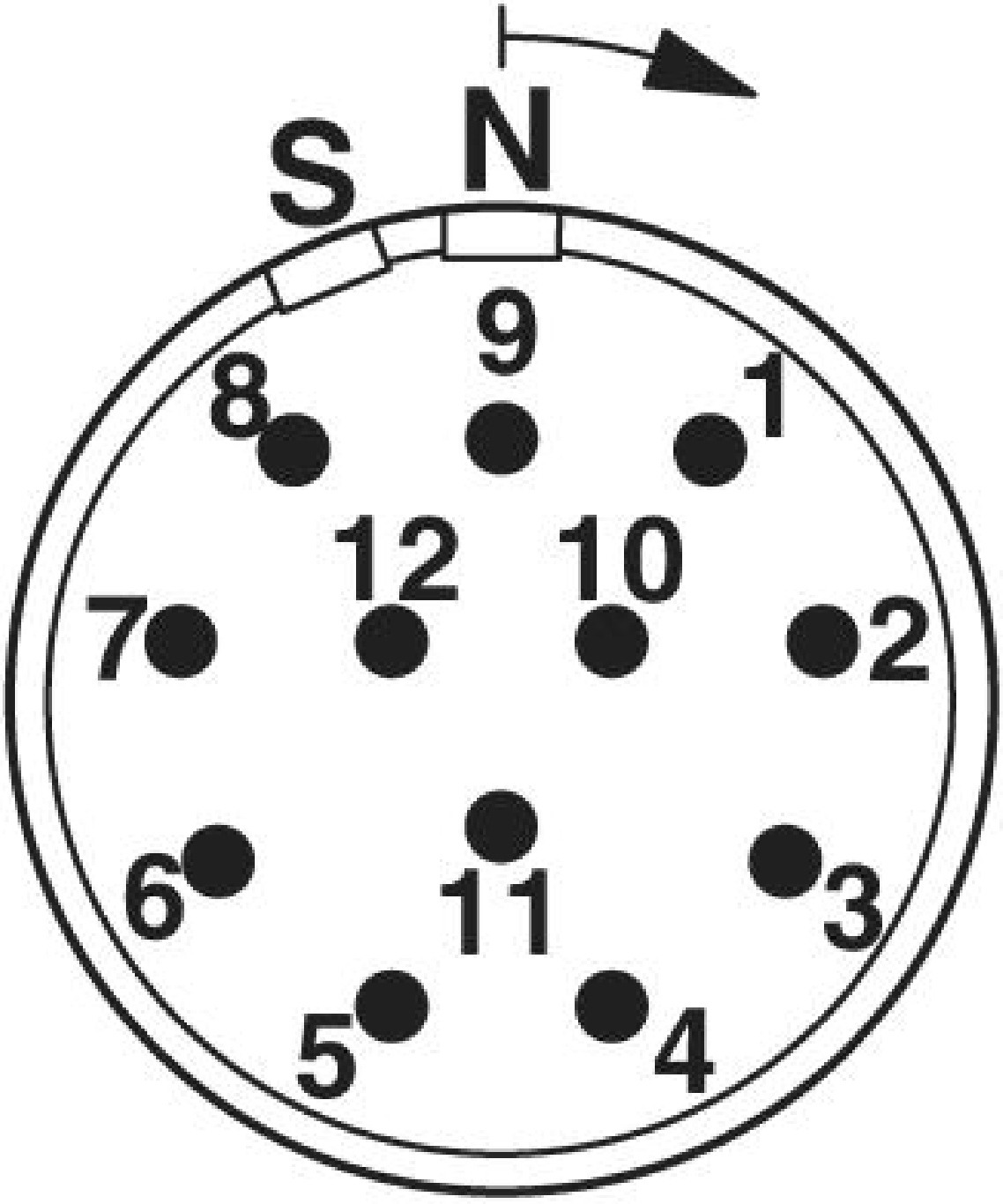

© Phoenix Contact 2014 - all rights reserved
http://www.phoenixcontact.com