SAIL-VSB-M12G-15U

Weidmüller Interface GmbH & Co. KG
Klingenbergstraße 16
D-32758 Detmold
Germany
Fon: +49 5231 14-0
Fax: +49 5231 14-292083
www.weidmueller.com



Weidmüller poskytuje ventilové konektory jako připojovací vedení s konektorem M12 na jednom konci a s druhým koncem bez konektoru. Stav ventilového konektoru se zobrazuje pomocí LED diody. Každý ventilový konektor má ochranný obvod. Produktová řada společnosti Weidmüller zahrnuje ventilové konektory typů A, B a C podle DIN a průmyslových standardů. V připojeném stavu splňují stupeň krytí IP 67. Směr vývodu je také rozhodujícím faktorem: Weidmüller také poskytuje 0° verze, i.e. vývod kabelu směruje k zemnícímu kontaktu.

Všeobecné objednací údaje

Typ	SAIL-VSB-M12G-15U
Objednací číslo	9457681500
Verze	Zástrčka ventilu, Rovná zástrčka – zásuvka ventilu
GTIN (EAN)	4050118369625
Mnž.	1 ks

SAIL-VSB-M12G-15U

Weidmüller Interface GmbH & Co. KG
Klingenbergstraße 16
D-32758 Detmold
Germany
Fon: +49 5231 14-0
Fax: +49 5231 14-292083
www.weidmueller.com

Technické údaje

Rozměry a váhy

Čistá hmotnost	500 g

Shoda produktu s prostředím

REACH SVHC	Lead 7439-92-1

Technické specifikace kabelu

Počet pólů	3	Průřez jádra	0,5 mm²
Vnější průměr	4.6 ± 0.2 mm	Délka kabelu	15 m
Stíněný	Ne	Izolace	PP
Barevné kódování	hnědá, modrá, zelená / žlutá	Materiál pláště	PUR
Barva opláštění	Černá	Halogen	Ne
Teplotní rozpětí, pohyblivé	-25...80 °C	Teplotní rozpětí, stacionární	-50...80 °C
Odolnost proti zkrutu	0 °/m	Vhodné pro nosiče kabelů	Ano
Poloměr ohybu, min., stacionární	5x průměr kabelu	Poloměr ohybu, min., pohyblivý	10x průměr kabelu
Zrychlení	5 m/s²	Rychlost	200 m/min
Cykly ohybu	2 mil.	Odolné vůči perlám kovu ze svařování	Ne

Všeobecné technické údaje

Verze	Rovná zástrčka – zásuvka ventilu	Kódování	Průmyslový design B (11 mm), M12 = A
Stupeň krytí	IP67, přišroubované	Povrch kontaktu	pocínované
LED	Ano	Jmenovité napětí	24 V
Jmenovitý proud	4 A	Rozsah teplot krytu	-25...+80 °C
Všechny zástrčky ventilů jsou usazeny ochrannými obvody	Zenerova dioda		

Klasifikace

ETIM 5.0	EC001855	ETIM 6.0	EC001855
eClass 6.2	27-27-92-18	eClass 7.1	27-27-92-18
eClass 8.1	27-27-92-18	eClass 9,1	27-06-03-11
eClass 9.0	27-06-03-12		

Osvědčení

ROHS	Shoda

Soubory ke stažení

Brožura/Katalog	FL FIELDWIRING EN

SAIL-VSB-M12G-15U

Weidmüller Interface GmbH & Co. KG
Klingenbergstraße 16
D-32758 Detmold
Germany
Fon: +49 5231 14-0
Fax: +49 5231 14-292083
www.weidmueller.com

Nákresy

Rozměrový výkres

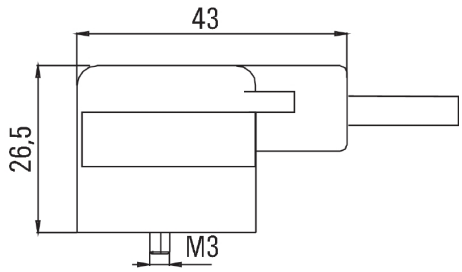

Rozměrový výkres

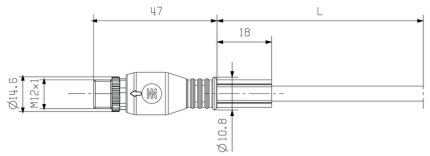

Schéma pólů

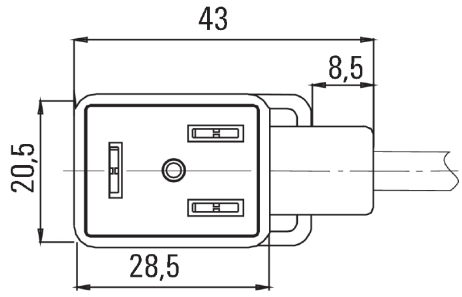

Schéma pólů

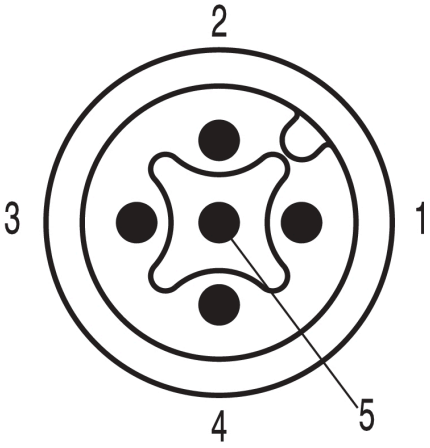

Schéma připojení

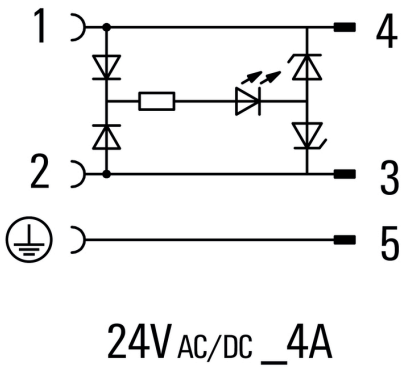

24V AC/DC _4A