# SLS-D

## Übersicht

- **Versorgungsspannung 24V=**
- **4 digitale Eingänge 24V=**
- **4 Ausgänge**
  Schließer 230V max. 5A
  oder Transistor 24V= max. 800mA
  oder Photomos 60V= max. 2A
- **LED Anzeige für Eingänge und Ausgänge**
- **RS485 Schnittstelle**
- **1 Potentiometer**
- **Vorprogrammierte Zeitfunktionen**
- **45mm Gehäusebreite, klemmbar**

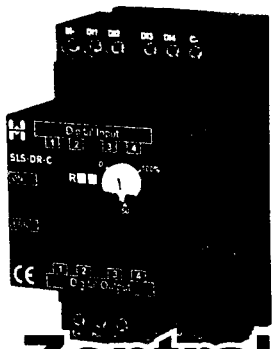

**Zentral**

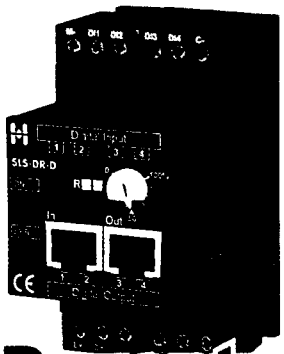

**Dezentral**

SLS Digitales Erweiterungsmodul

## Technische Daten

| | |
|---|---|
| **Versorgungsspannung** | 24V= |
| **Leistungsaufnahme** | 3W |
| **Ausgangsstufe** | max. 5A 230V~ |
| **Ue/Ie AC-15** | 120V/1,5A 240V/1A |
| **Ue/Ie DC-13** | 24V/1A |
| | EN 60947-5-1 VDE 0435 |
| **Lebensdauer** | Schließer |
| Mechanisch | $1x10^7$ |
| Elektrisch | $1x10^5$ |
| **Transistorausgang** | max. 800mA 24V= |
| **Photomosausgang** | max. 2A 60V= |
| **Eingangsstufe** | 24V= |
| | min. 5 mA |
| **Schutzklasse** | Klemmen IP20 |
| | Gehäuse IP50 |
| **Schrauben** | Pozidrive 1 |
| **Anzugsdrehmoment** | 1,0 Nm |
| **Gewicht** | 140g |
| **Abmessungen** | 45 x 85 x 75 |

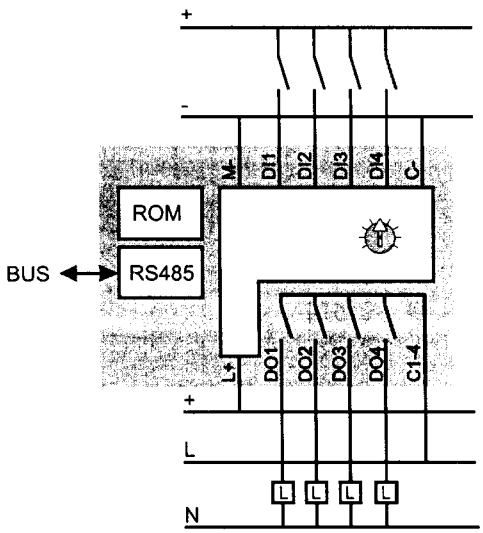


## Bestellinformationen

| Artikel | Typ | Versorgung | Ausgang | Eingang |
|---|---|---|---|---|
| **SLS-DR-C** | Zentral | 24V= | 4x Schließer | 4x 24V= |
| **SLS-DR-D** | Dezentral | 24V= | 4x Schließer | 4x 24V= |
| **SLS-DT-C** | Zentral | 24V= | 4x 24V= | 4x 24V= |
| **SLS-DT-D** | Dezentral | 24V= | 4x 24V= | 4x 24V= |
| **SLS-DS-C** | Zentral | 24V= | 4x Photomos | 4x 24V= |
| **SLS-DS-D** | Dezentral | 24V= | 4x Photomos | 4x 24V= |

**Gehäusetypen**

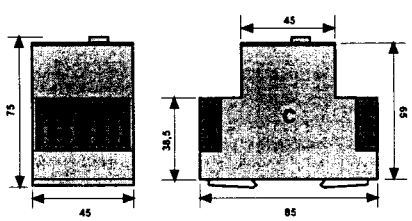


© HIQUEL 2001

HIQUEL®
HIGH QUALITY ELECTRONICS