Grundleiste - DFK-PC 4/12-GF-7,62 - 1840654

Bitte beachten Sie, dass die hier angegebenen Daten dem Online-Katalog entnommen sind. Die vollständigen Informationen und Daten entnehmen Sie bitte der Anwenderdokumentation. Es gelten die Allgemeinen Nutzungsbedingungen für Internet-Downloads. (http://download.phoenixcontact.de)



Abbildung zeigt eine 5-polige Variante des Artikels

Steckerteil, Nennstrom: 20 A, Bemessungsspannung (III/2): 630 V, Polzahl: 12, Rastermaß: 7,62 mm, Anschlussart: Schraubanschluss, Farbe: grün, Kontaktoberfläche: Zinn, Montage: Direktmontage

Produkteigenschaften

- Steckkompatibel zu PC 4- und PC 5-Steckern
- Schraubanschluss auf der Geräteinnenseite
- Seitliche Befestigungsflansche (Schraubensatz s. Zubehör)
- Durchführungs-Steckverbinder für Wandstärken von 1 bis 5 mm
- Wahlweise von außen oder vorverdrahtet von innen montierbar

Kaufmännische Daten

Verpackungseinheit	50
GTIN	4017918105198

Technische Daten

Maße

Rastermaß	7,62 mm
Maß a	83,82 mm

Allgemein

Artikelfamilie	DFK-PC 4/..-GF
Isolierstoffgruppe	I
Bemessungsstoßspannung (III/3)	6 kV
Bemessungsstoßspannung (III/2)	6 kV
Bemessungsstoßspannung (II/2)	6 kV
Bemessungsspannung (III/3)	400 V
Bemessungsspannung (III/2)	630 V
Bemessungsspannung (II/2)	1000 V
Anschluss gemäß Norm	EN-VDE
Nennstrom I_N	20 A
Nennquerschnitt	4 mm²
Belastungsstrom maximal	20 A
Isolierstoff	PA

Grundleiste - DFK-PC 4/12-GF-7,62 - 1840654

Technische Daten

Allgemein

Brennbarkeitsklasse nach UL 94	V0
Lehrdorn	A4
Abisolierlänge	7 mm
Polzahl	12
Schraubengewinde	M3
Anzugsdrehmoment min	0,5 Nm
Anzugsdrehmoment max	0,6 Nm

Anschlussdaten

Leiterquerschnitt starr min	0,2 mm²
Leiterquerschnitt starr max	4 mm²
Leiterquerschnitt flexibel min	0,2 mm²
Leiterquerschnitt flexibel max	4 mm²
Leiterquerschnitt flexibel m. Aderendhülse ohne Kunststoffhülse min	0,25 mm²
Leiterquerschnitt flexibel m. Aderendhülse ohne Kunststoffhülse max	4 mm²
Leiterquerschnitt flexibel m. Aderendhülse m. Kunststoffhülse min	0,25 mm²
Leiterquerschnitt flexibel m. Aderendhülse m. Kunststoffhülse max	4 mm²
Leiterquerschnitt AWG/kcmil min	24
Leiterquerschnitt AWG/kcmil max	10
2 Leiter gleichen Querschnitts starr min	0,2 mm²
2 Leiter gleichen Querschnitts starr max	2,5 mm²
2 Leiter gleichen Querschnitts flexibel min	0,2 mm²
2 Leiter gleichen Querschnitts flexibel max	2,5 mm²
2 Leiter gleichen Querschnitts flexibel m. AEH ohne Kunststoffhülse min	0,2 mm²
2 Leiter gleichen Querschnitts flexibel m. AEH ohne Kunststoffhülse max	1,5 mm²
2 Leiter gleichen Querschnitts flexibel m. TWIN-AEH mit Kunststoffhülse min	0,5 mm²
2 Leiter gleichen Querschnitts flexibel m. TWIN-AEH mit Kunststoffhülse max	2,5 mm²
AWG nach UL/CUL min	30
AWG nach UL/CUL max	10

Klassifikationen

eCl@ss

eCl@ss 4.0	272607xx
eCl@ss 4.1	27260701
eCl@ss 5.0	27260701
eCl@ss 5.1	27141190

Grundleiste - DFK-PC 4/12-GF-7,62 - 1840654

Klassifikationen

eCl@ss

eCl@ss 6.0	27260704
eCl@ss 7.0	27440402
eCl@ss 8.0	27440402

ETIM

ETIM 3.0	EC001283
ETIM 4.0	EC001283
ETIM 5.0	EC001283

UNSPSC

UNSPSC 6.01	30211810
UNSPSC 7.0901	39121409
UNSPSC 11	39121409
UNSPSC 12.01	39121409
UNSPSC 13.2	39121409

Approbationen

CSA / UL Recognized / cUL Recognized / GOST / LR / GL / DNV / GOST / cULus Recognized /

Approbationsdetails

CSA

Usegroups	**B**	**C**
Nennspannung UN	300 V	300 V
Nennstrom IN	20 A	20 A
mm²/AWG/kcmil	28-10	28-10

UL Recognized

Usegroups	**B**	**C**	**D**
Nennspannung UN	300 V	300 V	600 V
Nennstrom IN	35 A	35 A	5 A
mm²/AWG/kcmil	30-10	30-10	30-10

cUL Recognized

Usegroups	**B**	**C**	**D**
Nennspannung UN	300 V	300 V	600 V

Grundleiste - DFK-PC 4/12-GF-7,62 - 1840654

Approbationen

Usegroups	B	C	D
Nennstrom IN	35 A	35 A	5 A
mm²/AWG/kcmil	30-10	30-10	30-10

GOST

LR	
Nennspannung UN	400 V
Nennstrom IN	20 A
mm²/AWG/kcmil	4

GL	
Nennspannung UN	400 V
Nennstrom IN	20 A
mm²/AWG/kcmil	

DNV

cULus Recognized

Zubehör

Montagematerial

DFK-MSTB-SS - 0708263



Kodierelement

Grundleiste - DFK-PC 4/12-GF-7,62 - 1840654

Zubehör

CP-PC RD - 1701967



Klemmenmarker beschriftet

SK 7,62/3,8:FORTL.ZAHLEN - 0804549



Schraubwerkzeug

SZS 0,6X3,5 - 1205053



Zeichnungen

Grundleiste - DFK-PC 4/12-GF-7,62 - 1840654

Diagramm

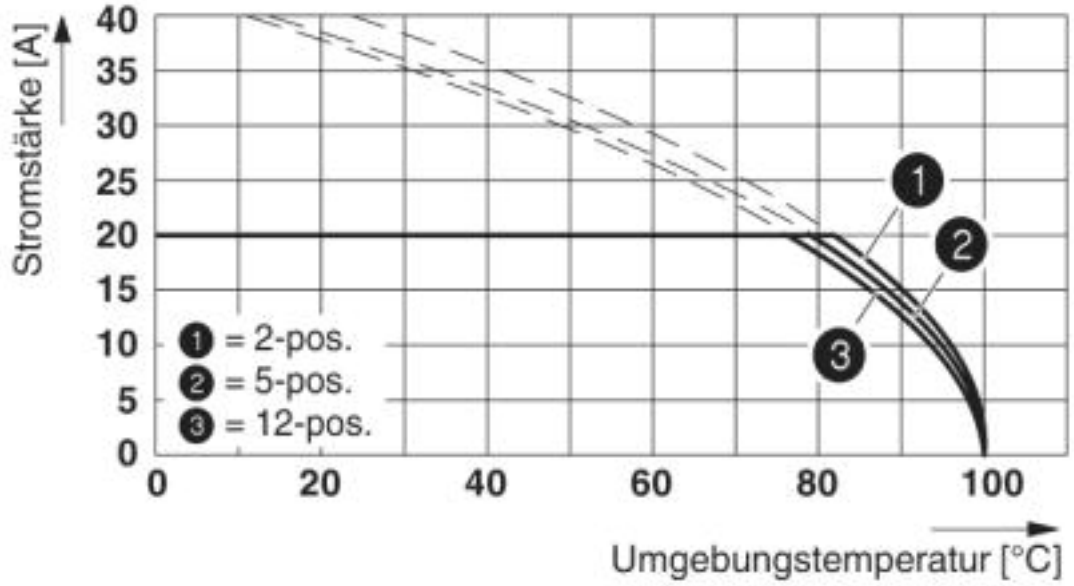

Deratingkurve für: PC 4/..-ST-7,62 mit DFK-PC 4/..-GF-7,62

Maßzeichnung

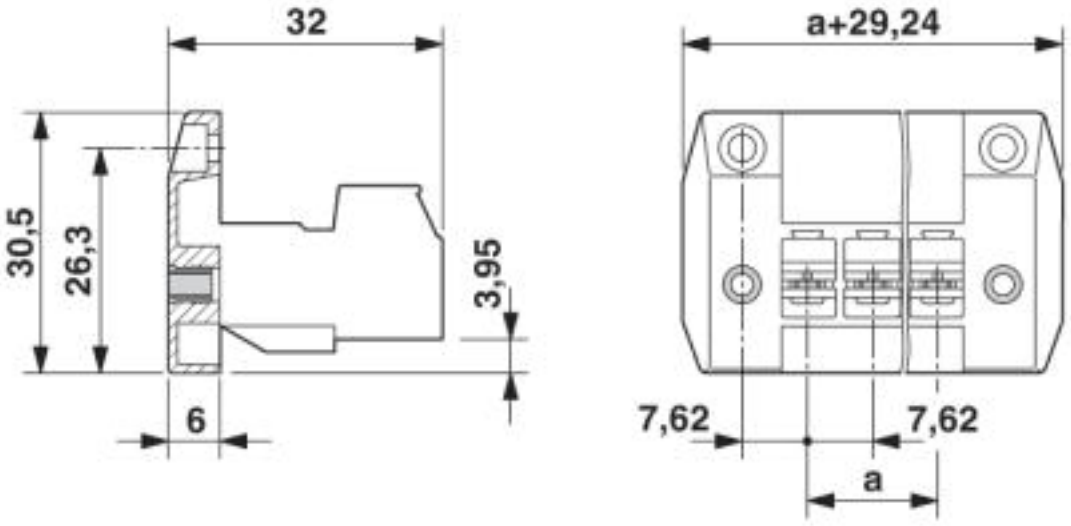

Grundleiste - DFK-PC 4/12-GF-7,62 - 1840654

Maßzeichnung

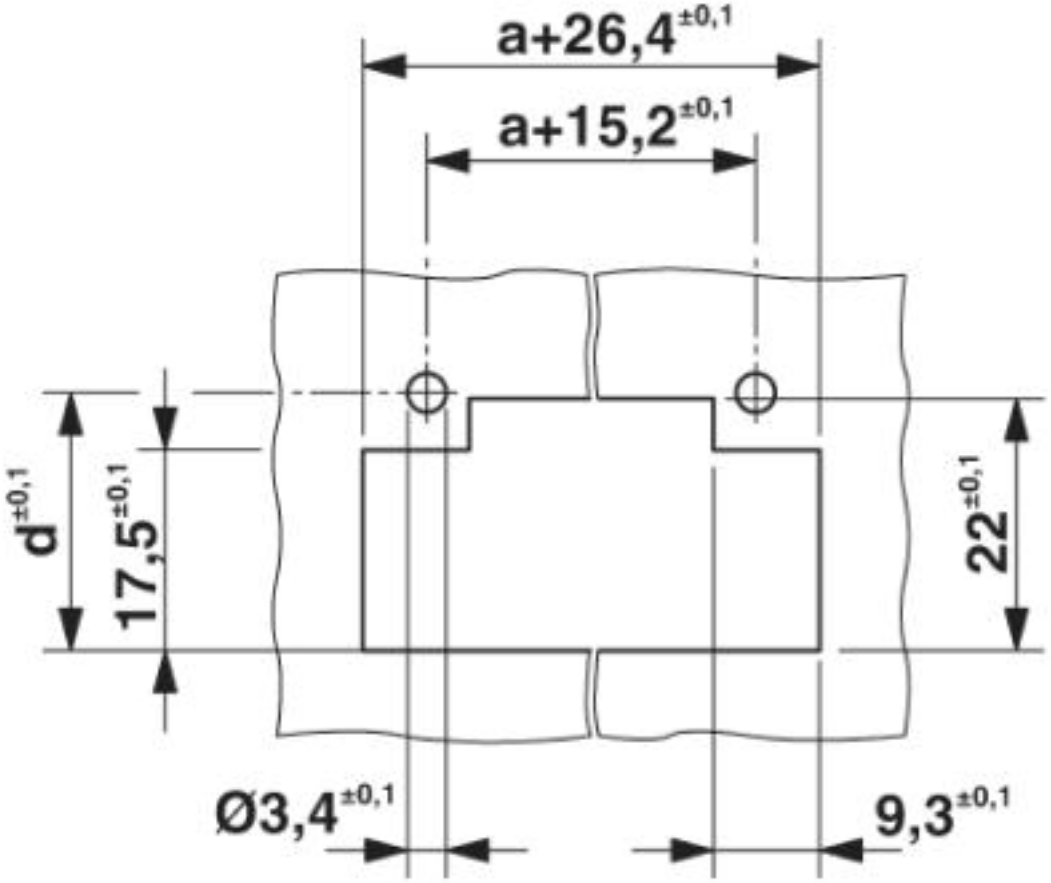

Maß d abhängig von der Wandstärke (W) in mm: W=1: d=21,4W=2: d=21,9W=3: d=22,5W=4: d=23,1W=5: d=23,7

© Phoenix Contact 2013 - alle Rechte vorbehalten
http://www.phoenixcontact.com