Leiterplattensteckverbinder - FKIC 2,5 HC/ 4-ST-5,08 - 1942617

Bitte beachten Sie, dass die hier angegebenen Daten dem Online-Katalog entnommen sind. Die vollständigen Informationen und Daten entnehmen Sie bitte der Anwenderdokumentation. Es gelten die Allgemeinen Nutzungsbedingungen für Internet-Downloads. (http://download.phoenixcontact.de)



Abbildung zeigt eine 10-polige Variante des Artikels

Steckerteil, Nennstrom: 16 A, Bemessungsspannung (III/2): 320 V, Polzahl: 4, Rastermaß: 5,08 mm, Anschlussart: Federkraftanschluss, Farbe: grün, Kontaktoberfläche: Zinn, COMBICON-Steckverbinder dürfen nur leistungslos betätigt werden. Müssen aus betriebstechnischen Gründen kleinere Leistungen geschaltet werden, stehen auf Anfrage Erfahrungswerte zur Verfügung

Produkteigenschaften

- Zwei integrierte Prüfabgriffe
- Kodierprofile (CP) als Fehlsteckschutz
- HC-Stecker dürfen nur mit HC-Grundleisten verwendet werden
- Invertierte Varianten mit Stiftkontakt (FKIC 2,5 HC); z. B. für Kabel-Kabel-Verbindungen oder Motorabgänge
- Push-in-Federkraftstecker als "High Current" (HC)-Variante für 16 A

Kaufmännische Daten

Verpackungseinheit	50
GTIN	4017918879136

Technische Daten

Maße

Rastermaß	5,08 mm
Maß a	15,24 mm

Allgemein

Artikelfamilie	FKIC 2,5 HC/..-ST
Isolierstoffgruppe	I
Bemessungsstoßspannung (III/3)	4 kV
Bemessungsstoßspannung (III/2)	4 kV
Bemessungsstoßspannung (II/2)	4 kV
Bemessungsspannung (III/3)	320 V
Bemessungsspannung (III/2)	320 V
Bemessungsspannung (II/2)	630 V
Anschluss gemäß Norm	EN-VDE
Nennstrom I_N	16 A
Nennquerschnitt	2,5 mm²
Belastungsstrom maximal	16 A (bei 2,5 mm² Leiterquerschnitt)
Isolierstoff	PA

Leiterplattensteckverbinder - FKIC 2,5 HC/ 4-ST-5,08 - 1942617

Technische Daten

Allgemein

Brennbarkeitsklasse nach UL 94	V0
Lehrdorn	A2
Abisolierlänge	10 mm
Polzahl	4

Anschlussdaten

Leiterquerschnitt starr min	0,2 mm²
Leiterquerschnitt starr max	2,5 mm²
Leiterquerschnitt flexibel min	0,2 mm²
Leiterquerschnitt flexibel max	2,5 mm²
Leiterquerschnitt flexibel m. Aderendhülse ohne Kunststoffhülse min	0,25 mm²
Leiterquerschnitt flexibel m. Aderendhülse ohne Kunststoffhülse max	2,5 mm²
Leiterquerschnitt flexibel m. Aderendhülse m. Kunststoffhülse min	0,25 mm²
Leiterquerschnitt flexibel m. Aderendhülse m. Kunststoffhülse max	2,5 mm²
Leiterquerschnitt AWG/kcmil min	24
Leiterquerschnitt AWG/kcmil max	12
2 Leiter gleichen Querschnitts flexibel m. TWIN-AEH mit Kunststoffhülse min	0,5 mm²
2 Leiter gleichen Querschnitts flexibel m. TWIN-AEH mit Kunststoffhülse max	1,5 mm²
AWG nach UL/CUL min	26
AWG nach UL/CUL max	12

Klassifikationen

eCl@ss

eCl@ss 4.0	272607xx
eCl@ss 4.1	27260701
eCl@ss 5.0	27260701
eCl@ss 5.1	27260701
eCl@ss 6.0	27260704
eCl@ss 7.0	27440402
eCl@ss 8.0	27440402

ETIM

ETIM 3.0	EC001121
ETIM 4.0	EC002638
ETIM 5.0	EC002638

UNSPSC

UNSPSC 6.01	30211810

Leiterplattensteckverbinder - FKIC 2,5 HC/ 4-ST-5,08 - 1942617

Klassifikationen

UNSPSC

UNSPSC 7.0901	39121409
UNSPSC 11	39121409
UNSPSC 12.01	39121409
UNSPSC 13.2	39121409

Approbationen

UL Recognized / VDE Gutachten mit Fertigungsüberwachung / cUL Recognized / GOST / IECEE CB Scheme / GOST / CCA / cULus Recognized /

Approbationsdetails

UL Recognized

Usegroups	**B**	**D**
Nennspannung UN	300 V	300 V
Nennstrom IN	16 A	10 A
mm²/AWG/kcmil	26-12	26-12

VDE Gutachten mit Fertigungsüberwachung

Nennspannung UN	250 V
Nennstrom IN	16 A
mm²/AWG/kcmil	0.2-2.5

cUL Recognized

Usegroups	**B**	**D**
Nennspannung UN	300 V	300 V
Nennstrom IN	16 A	10 A
mm²/AWG/kcmil	26-12	26-12

GOST

Leiterplattensteckverbinder - FKIC 2,5 HC/ 4-ST-5,08 - 1942617

Approbationen

IECEE CB Scheme

Nennspannung UN	250 V
Nennstrom IN	16 A
mm²/AWG/kcmil	0.2-2.5

CCA

Nennspannung UN	250 V
Nennstrom IN	16 A
mm²/AWG/kcmil	0.2-2.5

cULus Recognized

Zubehör

Kodierelement

CR-MSTB - 1734401



Prüfstecker

MPS-MT - 0201744



Leiterplattensteckverbinder - FKIC 2,5 HC/ 4-ST-5,08 - 1942617

Zubehör

Isolierhülse

MPS-IH WH - 0201663



MPS-IH RD - 0201676



MPS-IH BU - 0201689



MPS-IH GN - 0201702



MPS-IH BK - 0201731



Schraubwerkzeug

Leiterplattensteckverbinder - FKIC 2,5 HC/ 4-ST-5,08 - 1942617

Zubehör

SZS 0,6X3,5 - 1205053



Klemmenmarker unbeschriftet

SK 5,08/3,8:UNBEDRUCKT - 0805412



Klemmenmarker beschriftet

SK 5,08/3,8: 0-9 - 0804303



SK 5,08/3,8:FORTL.ZAHLEN - 0804293



Bezeichnungsstift

B-STIFT - 1051993



Leiterplattensteckverbinder - FKIC 2,5 HC/ 4-ST-5,08 - 1942617

Zubehör

STZ 4-FKC-5,08 - 1876877



STZ 8-FKC-5,08 - 1876880

SK 5,08/3,8:SO - 0805085



Zeichnungen

Diagramm

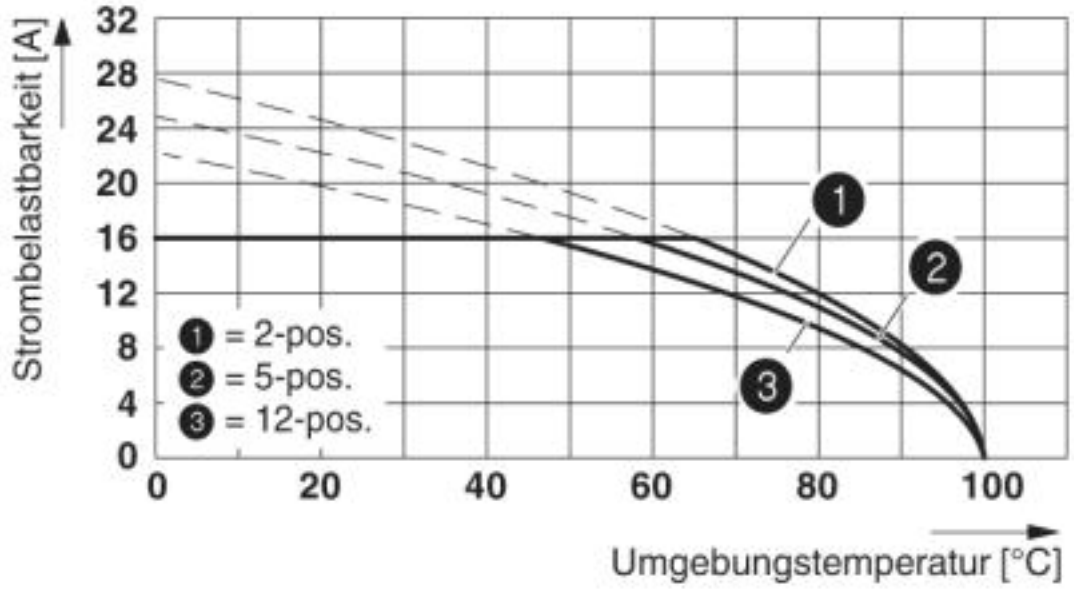

Deratingkurve für: FKIC 2,5 HC/..-ST- 5,08 mit IC 2,5 HC/..-G- 5,08

Leiterplattensteckverbinder - FKIC 2,5 HC/ 4-ST-5,08 - 1942617

Maßzeichnung

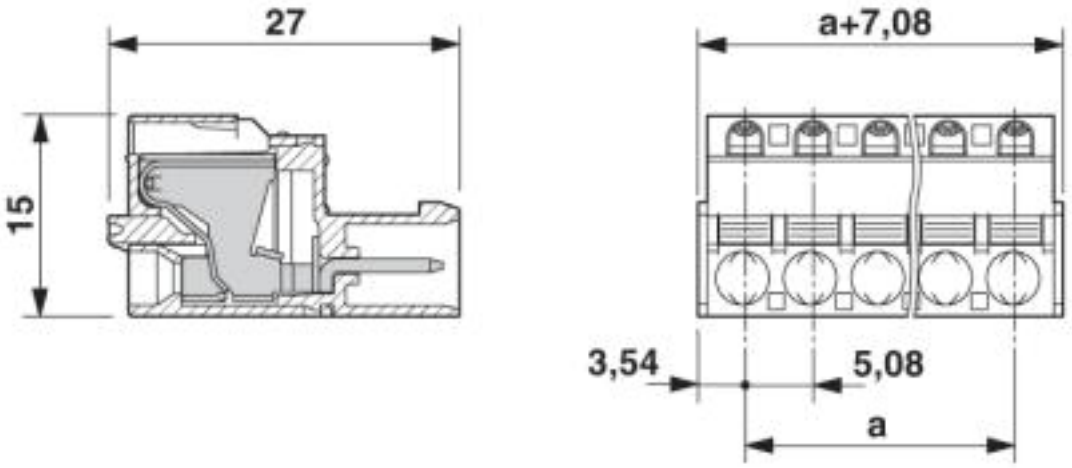

© Phoenix Contact 2013 - alle Rechte vorbehalten
http://www.phoenixcontact.com