Grundleiste - GMSTBA 2,5 HC/ 4-G-7,62 - 1728879

Bitte beachten Sie, dass die hier angegebenen Daten dem Online-Katalog entnommen sind. Die vollständigen Informationen und Daten entnehmen Sie bitte der Anwenderdokumentation. Es gelten die Allgemeinen Nutzungsbedingungen für Internet-Downloads. (http://download.phoenixcontact.de)



Abbildung zeigt die 5-polige Variante des Artikels

Grundgehäuse, Nennstrom: 16 A, Bemessungsspannung (III/2): 630 V, Polzahl: 4, Rastermaß: 7,62 mm, Farbe: grün, Kontaktoberfläche: Zinn, Montage: Löten

Produkteigenschaften

- GMSTBA 2,5 HC-Grundgehäuse zur Kombination mit GMSTB 2,5 HCV-Steckerteilen
- CR-MSTB Kodierreiter als Fehlsteckschutz
- Kompaktes Rastermaß 7,62 mm

Kaufmännische Daten

Verpackungseinheit	50
GTIN	4046356150033

Technische Daten

Maße

Länge	12 mm
Rastermaß	7,62 mm
Maß a	22,86 mm
Stiftabmessungen	1 x 1 mm
Bohrlochdurchmesser	1,4 mm

Allgemein

Artikelfamilie	GMSTBA 2,5 HC/..-G
Isolierstoffgruppe	I
Bemessungsstoßspannung (III/3)	6 kV
Bemessungsstoßspannung (III/2)	6 kV
Bemessungsstoßspannung (II/2)	6 kV
Bemessungsspannung (III/3)	500 V
Bemessungsspannung (III/2)	630 V
Bemessungsspannung (II/2)	1000 V
Anschluss gemäß Norm	EN-VDE
Nennstrom I_N	16 A
Belastungsstrom maximal	16 A
Isolierstoff	PA

Grundleiste - GMSTBA 2,5 HC/ 4-G-7,62 - 1728879

Technische Daten

Allgemein

Brennbarkeitsklasse nach UL 94	V0
Farbe	grün
Polzahl	4

Klassifikationen

eCl@ss

eCl@ss 4.0	272607xx
eCl@ss 4.1	27260701
eCl@ss 5.0	27260701
eCl@ss 5.1	27260701
eCl@ss 6.0	27260704
eCl@ss 7.0	27440402
eCl@ss 8.0	27440402

ETIM

ETIM 3.0	EC001121
ETIM 4.0	EC002637
ETIM 5.0	EC002637

UNSPSC

UNSPSC 6.01	30211810
UNSPSC 7.0901	39121409
UNSPSC 11	39121409
UNSPSC 12.01	39121409
UNSPSC 13.2	39121409

Approbationen

UL Recognized / cUL Recognized / GOST / GOST / cULus Recognized /

Approbationsdetails

UL Recognized

Usegroups	**B**	**D**
Nennspannung UN	300 V	300 V
Nennstrom IN	18,5 A	10 A
mm²/AWG/kcmil		

Grundleiste - GMSTBA 2,5 HC/ 4-G-7,62 - 1728879

Approbationen

cUL Recognized

Usegroups	B	D
Nennspannung UN	300 V	300 V
Nennstrom IN	18,5 A	10 A
mm²/AWG/kcmil		

GOST

cULus Recognized

Zubehör

Kodierelement

CR-MSTB - 1734401



Blindstopfen

MSTB-BL - 1755477



Klemmenmarker beschriftet

Grundleiste - GMSTBA 2,5 HC/ 4-G-7,62 - 1728879

Zubehör

SK 7,62/3,8:FORTL.ZAHLEN - 0804549



Zeichnungen

Bohrplan

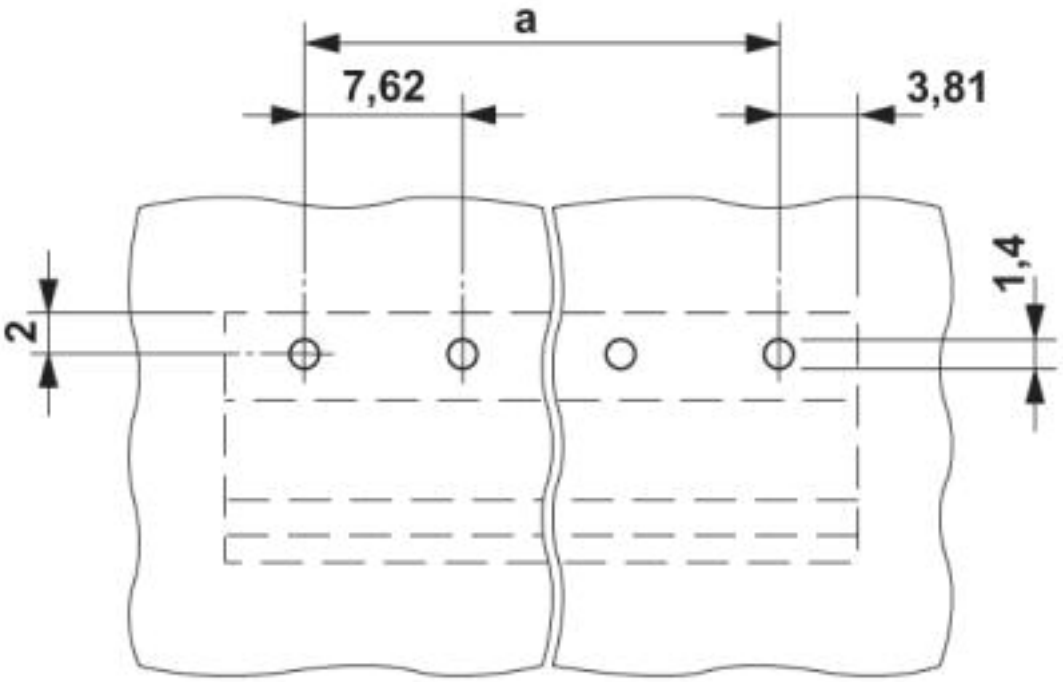

Grundleiste - GMSTBA 2,5 HC/ 4-G-7,62 - 1728879

Diagramm

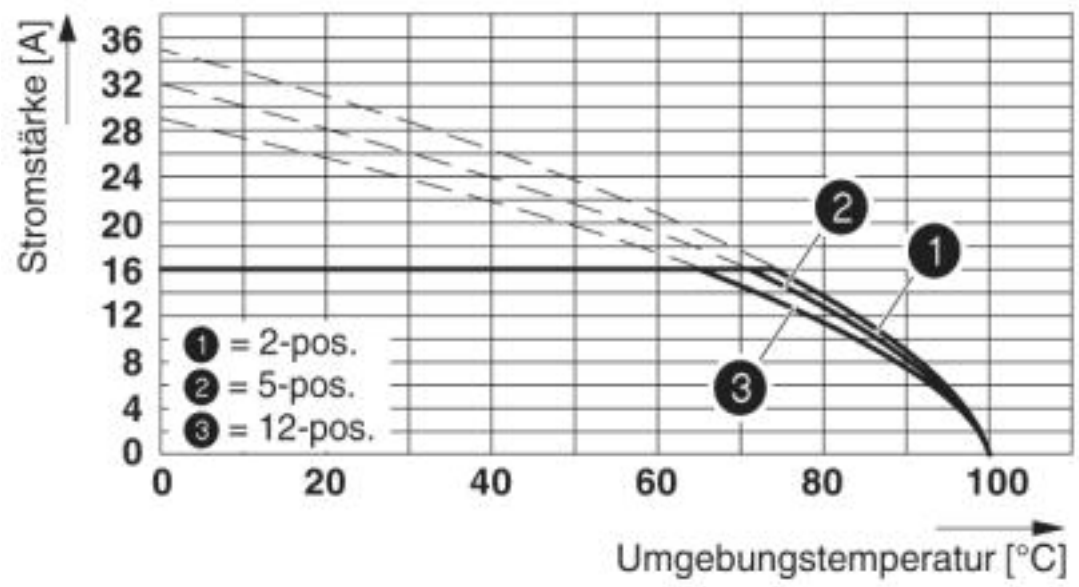

Deratingkurve für: GMSTB 2,5 HCV/...-ST-7,62 mit GMSTBA 2,5 HC/...-G-7,62

Maßzeichnung

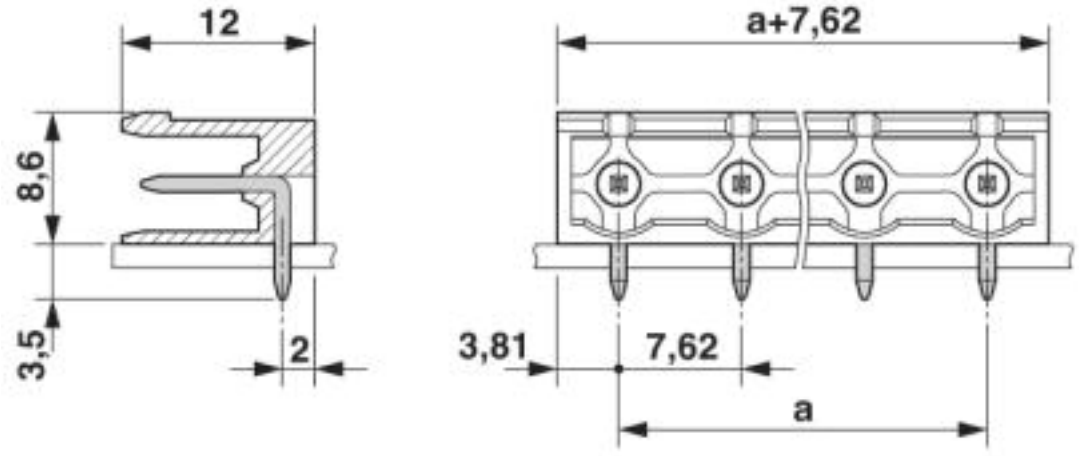

© Phoenix Contact 2013 - alle Rechte vorbehalten
http://www.phoenixcontact.com