# Leiterplatten-Anschlussklemme - SPT 5/ 6-V-7,5-ZB - 1719354

Bitte beachten Sie, dass die hier angegebenen Daten dem Online-Katalog entnommen sind. Die vollständigen Informationen und Daten entnehmen Sie bitte der Anwenderdokumentation. Es gelten die Allgemeinen Nutzungsbedingungen für Internet-Downloads. (http://download.phoenixcontact.de)



Abbildung zeigt eine 5-polige Variante des Artikels

Leiterplattenklemme, Nennstrom: 41 A, Nennspannung: 1000 V, Rastermaß: 7,5 mm, Polzahl: 6, Anschlussart: Federkraftanschluss, Montage: Löten, Anschlussrichtung Leiter/Platine: 90 °, Farbe: grün

## Produkteigenschaften

- Schnelle Anschlusstechnik durch werkzeugloses Direktsteckprinzip
- Anschlussrichtung des Leiters: vertikal (90° -V) zur Leiterplatte
- Uneingeschränkte 600-V-UL-Zulassung durch kompaktes Zick-Zack-Pinning
- Push-in-Federkraft-Leiterplattenklemmen SPT 5 für Leiterquerschnitte bis 6 mm² flexibel
- Einpolige Klemmenblöcke mit Doppelpin

## Kaufmännische Daten

| | |
|---|---|
| **Verpackungseinheit** | 50 |
| **GTIN** | 4046356141451 |

## Technische Daten

### Maße

| | |
|---|---|
| **Rastermaß** | 7,5 mm |
| **Maß a** | 37,5 mm |
| **Stiftabmessungen** | 1,7 x 0,8 |
| **Stiftabstand** | 7,5 mm |
| **Bohrlochdurchmesser** | 2,1 mm |

### Allgemein

| | |
|---|---|
| **Artikelfamilie** | SPT 5/..-V |
| **Isolierstoffgruppe** | I |
| **Bemessungsstoßspannung (III/3)** | 8 kV |
| **Bemessungsstoßspannung (III/2)** | 8 kV |
| **Bemessungsstoßspannung (II/2)** | 6 kV |
| **Bemessungsspannung (III/3)** | 800 V |
| **Bemessungsspannung (III/2)** | 1000 V |
| **Bemessungsspannung (II/2)** | 1000 V |
| **Anschluss gemäß Norm** | EN-VDE |
| **Nennstrom $I_N$** | 41 A |

# Leiterplatten-Anschlussklemme - SPT 5/ 6-V-7,5-ZB - 1719354

## Technische Daten

### Allgemein

| | |
|---|---|
| **Nennquerschnitt** | 6 mm² |
| **Belastungsstrom maximal** | 41 A |
| **Isolierstoff** | PA |
| **Oberfläche Lötpin** | Sn |
| **Brennbarkeitsklasse nach UL 94** | V0 |
| **Abisolierlänge** | 15 mm |
| **Polzahl** | 6 |

### Anschlussdaten

| | |
|---|---|
| **Leiterquerschnitt starr min** | 0,2 mm² |
| **Leiterquerschnitt starr max** | 10 mm² |
| **Leiterquerschnitt flexibel min** | 0,2 mm² |
| **Leiterquerschnitt flexibel max** | 6 mm² |
| **Leiterquerschnitt flexibel m. Aderendhülse ohne Kunststoffhülse min** | 0,25 mm² |
| **Leiterquerschnitt flexibel m. Aderendhülse ohne Kunststoffhülse max** | 6 mm² |
| **Leiterquerschnitt flexibel m. Aderendhülse m. Kunststoffhülse min** | 0,25 mm² |
| **Leiterquerschnitt flexibel m. Aderendhülse m. Kunststoffhülse max** | 4 mm² |
| **Leiterquerschnitt AWG/kcmil min** | 24 |
| **Leiterquerschnitt AWG/kcmil max** | 8 |
| **2 Leiter gleichen Querschnitts flexibel m. TWIN-AEH mit Kunststoffhülse min** | 0,25 mm² |
| **2 Leiter gleichen Querschnitts flexibel m. TWIN-AEH mit Kunststoffhülse max** | 1,5 mm² |
| **AWG nach UL/CUL min** | 24 |
| **AWG nach UL/CUL max** | 8 |

## Klassifikationen

### eCl@ss

| | |
|---|---|
| **eCl@ss 4.0** | 27141109 |
| **eCl@ss 4.1** | 27141109 |
| **eCl@ss 5.0** | 27141190 |
| **eCl@ss 5.1** | 27141190 |
| **eCl@ss 6.0** | 27261101 |
| **eCl@ss 7.0** | 27440401 |
| **eCl@ss 8.0** | 27440401 |

### ETIM

| | |
|---|---|
| **ETIM 3.0** | EC001121 |
| **ETIM 4.0** | EC002643 |
| **ETIM 5.0** | EC002643 |

# Leiterplatten-Anschlussklemme - SPT 5/ 6-V-7,5-ZB - 1719354

## Klassifikationen

### UNSPSC

| | |
|---|---|
| **UNSPSC 6.01** | 30211801 |
| **UNSPSC 7.0901** | 39121432 |
| **UNSPSC 11** | 39121432 |
| **UNSPSC 12.01** | 39121432 |
| **UNSPSC 13.2** | 39121432 |

## Approbationen

UL Recognized / SEV / cUL Recognized / CCA / IECEE CB Scheme / GOST / UL Recognized / cUL Recognized / GOST / cULus Recognized /

### Approbationsdetails

**UL Recognized**

| **Usegroups** | **B** | **C** |
|---|---|---|
| Nennspannung UN | 600 V | 600 V |
| Nennstrom IN | 36 A | 36 A |
| mm²/AWG/kcmil | 24-8 | 24-8 |

| **SEV** | |
|---|---|
| | |
| Nennspannung UN | 1000 V |
| Nennstrom IN | 41 A |
| mm²/AWG/kcmil | 6 |

**cUL Recognized**

| **Usegroups** | **B** | **C** |
|---|---|---|
| Nennspannung UN | 600 V | 600 V |
| Nennstrom IN | 36 A | 36 A |
| mm²/AWG/kcmil | 24-8 | 24-8 |

| **CCA** | |
|---|---|
| | |
| Nennspannung UN | 1000 V |
| Nennstrom IN | 41 A |
| mm²/AWG/kcmil | 6 |

# Leiterplatten-Anschlussklemme - SPT 5/ 6-V-7,5-ZB - 1719354

## Approbationen

**IECEE CB Scheme**

| | |
|---|---|
| Nennspannung UN | 1000 V |
| Nennstrom IN | 41 A |
| mm²/AWG/kcmil | 6 |

**GOST**

| **Usegroups** | **B** | **C** |
|---|---|---|
| Nennspannung UN | 600 V | 600 V |
| Nennstrom IN | 36 A | 36 A |
| mm²/AWG/kcmil | 24-8 | 24-8 |

| **Usegroups** | **B** | **C** |
|---|---|---|
| Nennspannung UN | 600 V | 600 V |
| Nennstrom IN | 36 A | 36 A |
| mm²/AWG/kcmil | 24-8 | 24-8 |

**cULus Recognized**

## Zeichnungen

# Leiterplatten-Anschlussklemme - SPT 5/ 6-V-7,5-ZB - 1719354

Bohrplan

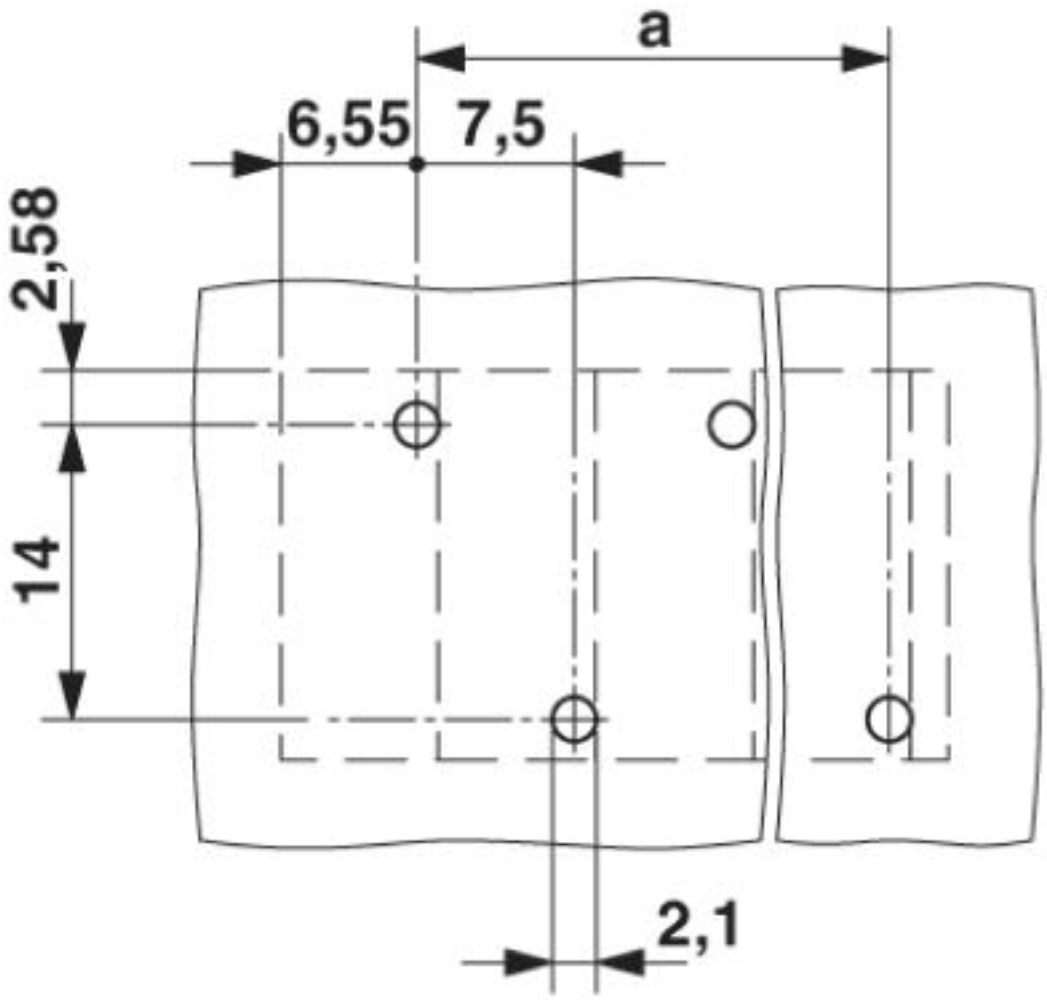

# Leiterplatten-Anschlussklemme - SPT 5/ 6-V-7,5-ZB - 1719354

Diagramm

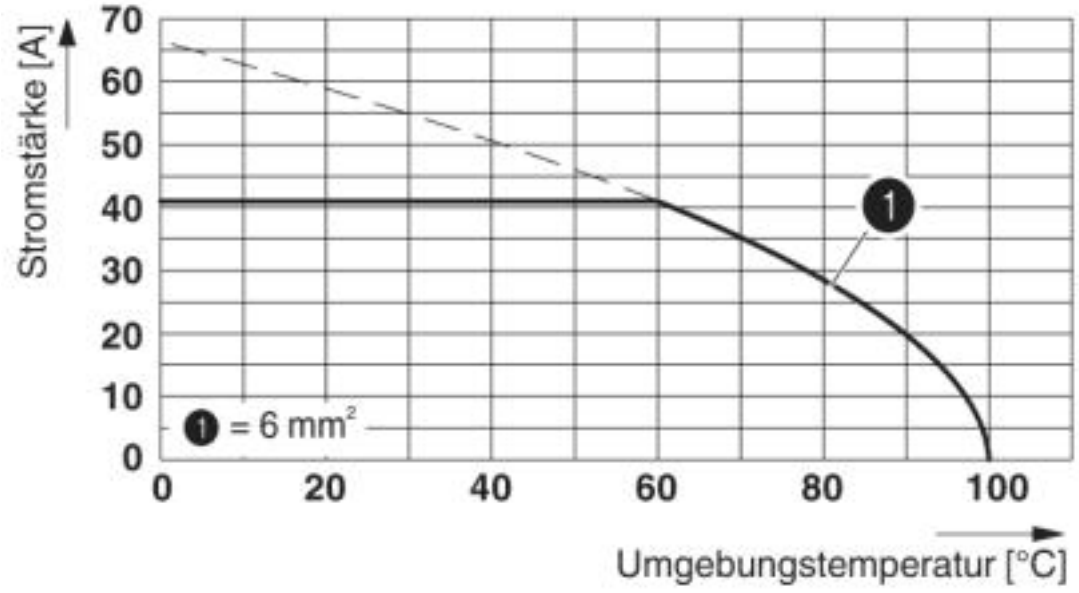


Typ: SPT 5/...-V-7,5-ZBPrüfung in Anlehnung an DIN EN 60512-5-2:2003-01Reduktionsfaktor = 1

Maßzeichnung

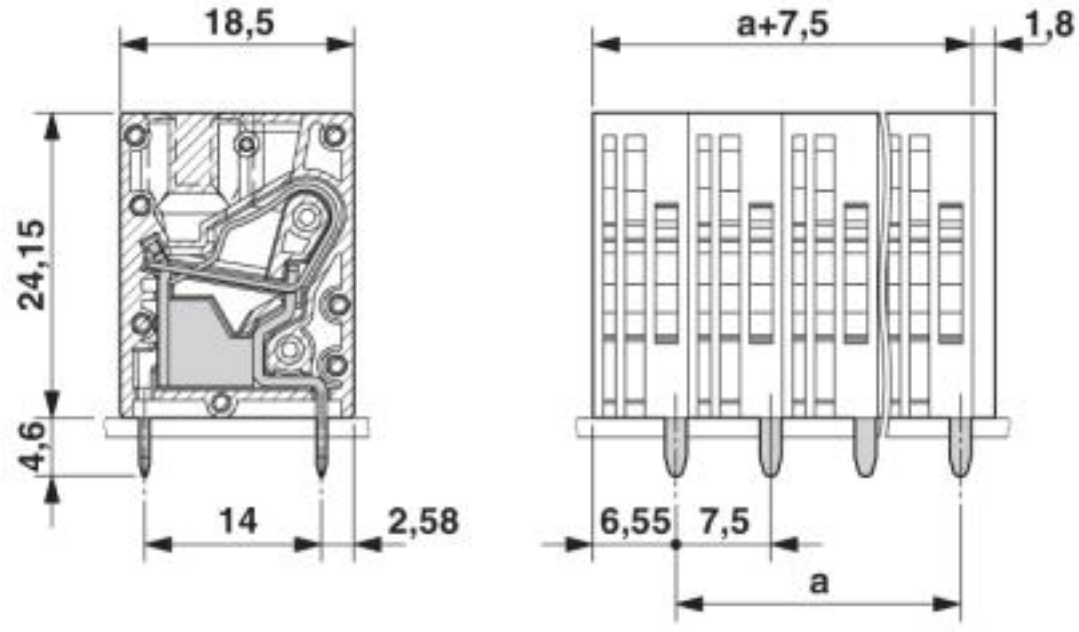


© Phoenix Contact 2013 - alle Rechte vorbehalten
http://www.phoenixcontact.com