Leiterplatten-Anschlussklemme - MKDS 5/ 5-7,62 - 1704949

Bitte beachten Sie, dass die hier angegebenen Daten dem Online-Katalog entnommen sind. Die vollständigen Informationen und Daten entnehmen Sie bitte der Anwenderdokumentation. Es gelten die Allgemeinen Nutzungsbedingungen für Internet-Downloads. (http://download.phoenixcontact.de)



Die Abbildung zeigt die 3-polige Produktvariante

Leiterplattenklemme, Nennstrom: 32 A, Nennspannung: 630 V, Rastermaß: 7,62 mm, Polzahl: 5, Anschlussart: Schraubanschluss, Montage: Löten, Anschlussrichtung Leiter/Platine: 0 °

Kaufmännische Daten

Verpackungseinheit	50
GTIN	4046356502030

Technische Daten

Maße

Länge	19,05 mm
Höhe	21,5 mm
Rastermaß	7,62 mm
Maß a	30,48 mm
Stiftabmessungen	0,9 x 0,9 mm
Bohrlochdurchmesser	1,3 mm

Allgemein

Artikelfamilie	MKDS 5
Bemessungsstoßspannung (III/3)	6 kV
Bemessungsstoßspannung (III/2)	6 kV
Bemessungsstoßspannung (II/2)	6 kV
Bemessungsspannung (III/3)	500 V
Bemessungsspannung (III/2)	630 V
Bemessungsspannung (II/2)	1000 V
Anschluss gemäß Norm	EN-VDE
Nennstrom I_N	32 A
Nennquerschnitt	4 mm²
Belastungsstrom maximal	32 A (bei 6 mm² Leiterquerschnitt)
Oberfläche Lötpin	Sn
Lehrdorn	A4
Abisolierlänge	8 mm
Polzahl	5
Schraubengewinde	M3

Leiterplatten-Anschlussklemme - MKDS 5/ 5-7,62 - 1704949

Technische Daten

Allgemein

Anzugsdrehmoment min	0,5 Nm
Anzugsdrehmoment max	0,6 Nm

Anschlussdaten

Leiterquerschnitt AWG/kcmil min	24
Leiterquerschnitt AWG/kcmil max	10
2 Leiter gleichen Querschnitts starr min	0,2 mm²
2 Leiter gleichen Querschnitts starr max	1,5 mm²
2 Leiter gleichen Querschnitts flexibel min	0,2 mm²
2 Leiter gleichen Querschnitts flexibel max	1,5 mm²
2 Leiter gleichen Querschnitts flexibel m. AEH ohne Kunststoffhülse min	0,25 mm²
2 Leiter gleichen Querschnitts flexibel m. AEH ohne Kunststoffhülse max	0,75 mm²
2 Leiter gleichen Querschnitts flexibel m. TWIN-AEH mit Kunststoffhülse min	0,5 mm²
2 Leiter gleichen Querschnitts flexibel m. TWIN-AEH mit Kunststoffhülse max	2,5 mm²

Klassifikationen

eCl@ss

eCl@ss 4.0	27141109
eCl@ss 4.1	27141109
eCl@ss 5.0	27141190
eCl@ss 5.1	27141190
eCl@ss 6.0	27261101
eCl@ss 7.0	27440401
eCl@ss 8.0	27440401

ETIM

ETIM 3.0	EC001121
ETIM 4.0	EC002643
ETIM 5.0	EC002643

UNSPSC

UNSPSC 6.01	30211801
UNSPSC 7.0901	39121432
UNSPSC 11	39121432
UNSPSC 12.01	39121432
UNSPSC 13.2	39121432

Approbationen

Leiterplatten-Anschlussklemme - MKDS 5/ 5-7,62 - 1704949

Approbationen

Approbationsdetails

GOST

Zubehör

Schraubwerkzeug

SZS 0,6X3,5 - 1205053



Klemmenmarker beschriftet

SK 7,62/3,8:FORTL.ZAHLEN - 0804549



Bezeichnungsstift

B-STIFT - 1051993



Leiterplatten-Anschlussklemme - MKDS 5/ 5-7,62 - 1704949

Zubehör

SK 9,5/3,8:UNBEDRUCKT - 0805920

Zeichnungen

Bohrplan

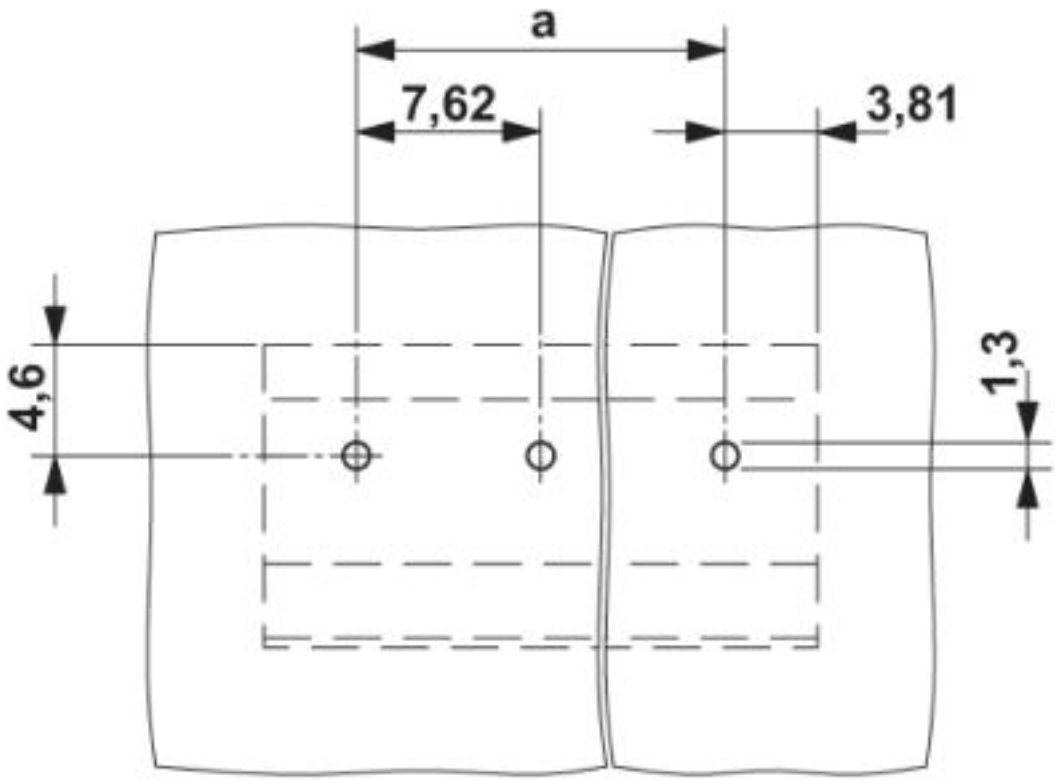

Leiterplatten-Anschlussklemme - MKDS 5/ 5-7,62 - 1704949

Maßzeichnung

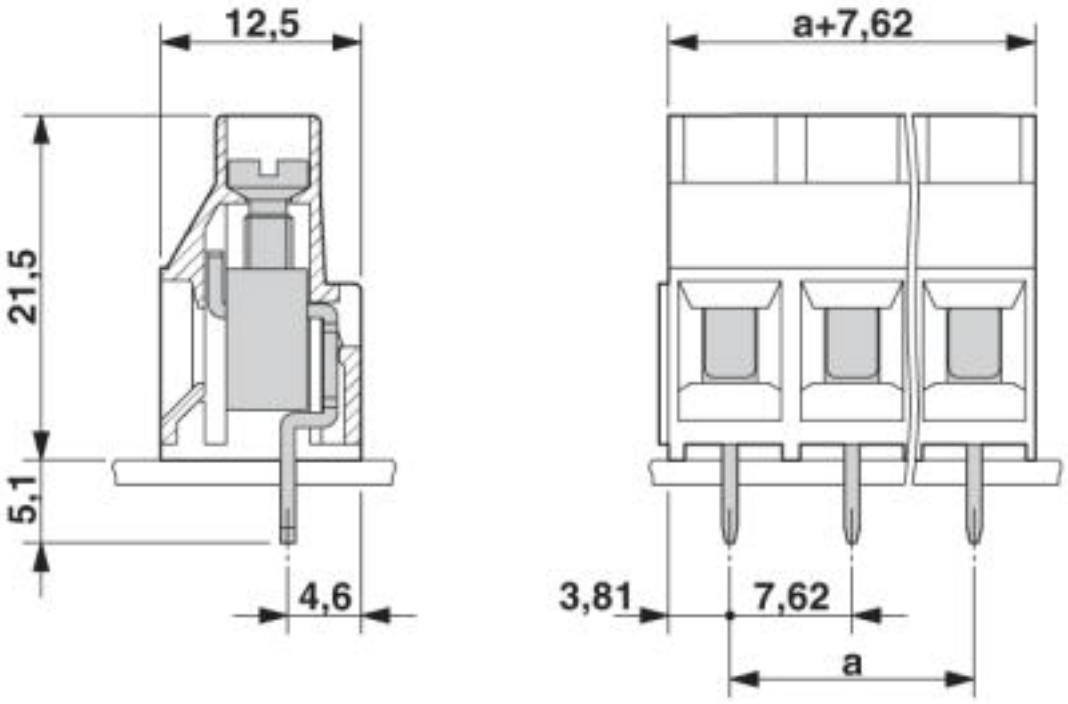

© Phoenix Contact 2013 - alle Rechte vorbehalten
http://www.phoenixcontact.com