750-553, 750-555

4-Kanal Analog Ausgangsklemme 0/4-20 mA

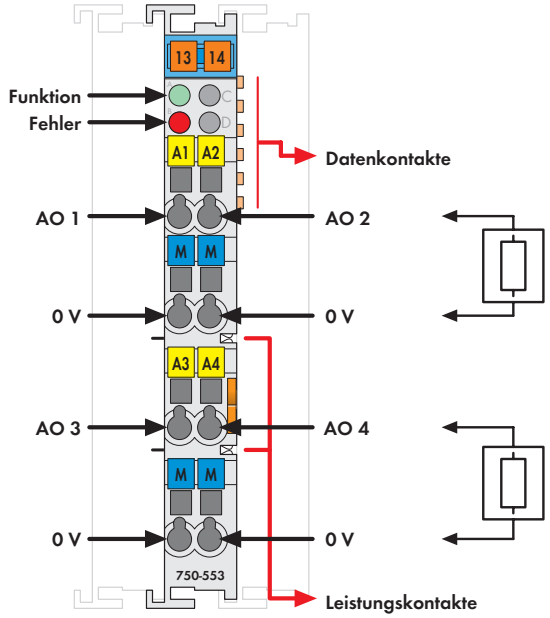

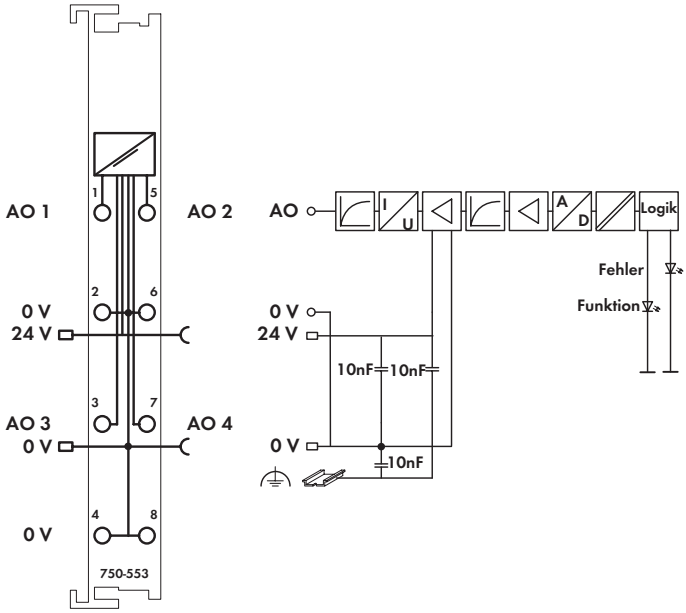

Lieferung ohne Mini-WSB

Die analogen Ausgangsklemmen erzeugen Signale der normierten Größen 0-20 mA und 4-20 mA.

Das Ausgangssignal wird galvanisch getrennt zur Systemebene mit einer Auflösung von 12 Bit ausgegeben.

Zur Spannungsversorgung wird die feldseitige Spannungsversorgung genutzt.

Die Ausgangskanäle der Module besitzen ein gemeinsames Massepotential.

Beschreibung	Bestell-Nr.	VPE
4AO 0-20mA	**750-553**	1
4AO 4-20mA	**750-555**	1

Zubehör		Bestell-Nr.	VPE
Mini-WSB Schnellbezeichnungssystem			
	unbedruckt	**248-501**	5
	bedruckt	siehe Gesamtkatalog W5 Band 3, Seite 214 ... 215	

Zulassungen	
Serie 750	
UL 508	
Schiffbau	ABS, BV, DNV, GL, KR, LR, NKK, RINA, siehe Gesamtkatalog W5 Band 3, Seite 24 ... 27
EN 50021	II 3 G EEx nA II T4
UL 1604	Class I Div2 ABCD T4A
Konformitätskennzeichnung	CE

Technische Daten	
Anzahl der Ausgänge	4
Stromaufnahme typ. (intern)	60 mA
Spannungsversorgung	über Systemspannung DC / DC
Signalstrom	0 mA ... 20 mA (750-553) 4 mA ... 20 mA (750-555)
Bürde	entweder 0 ... 300 Ω oder 300 ... 600 Ω (gleicher Widerstandsbereich für alle Bürden)
Auflösung	12 Bit
Wandlungszeit typ.	10 ms
Einschwingzeit typ.	100 ms
Messfehler 25 °C	< ± 0,1 % vom Skalenendwert
Temperaturkoeffizient	< ± 0,01 % /K vom Skalenendwert
Potentialtrennung	500 V System / Versorgung
Datenbreite	4 x 16 Bit Daten 4 x 8 Bit Steuer / Status (optional)
Anschlusstechnik	CAGE CLAMP®
Querschnitte	0,08 mm² ... 2,5 mm² / AWG 28 ... 14
Abisolierlänge	8 ... 9 mm / 0.33 in
Abmessungen Breite	12 mm
Gewicht	ca. 55 g
EMV CE-Störfestigkeit	gem. EN 50082-2 (1996)
EMV CE-Störaussendung	gem. EN 50081-1 (1993)

WAGO Kontakttechnik GmbH & Co. KG
Postfach 2880 • D-32385 Minden Tel.: +49(0)571/887-0 E-Mail: info@wago.com
Hansastr. 27 • D-32423 Minden Fax: +49(0)571/887-169 www.wago.com