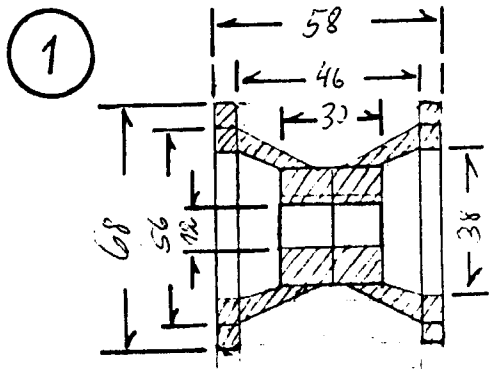


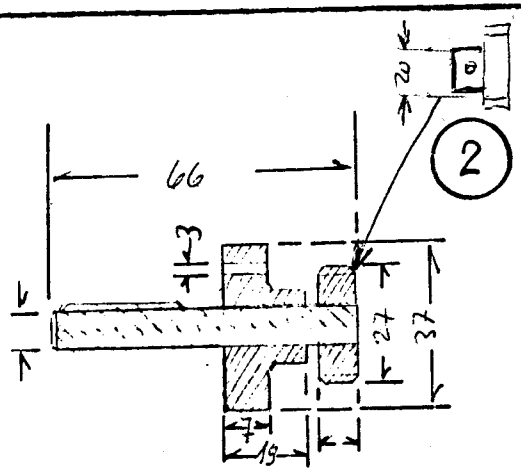


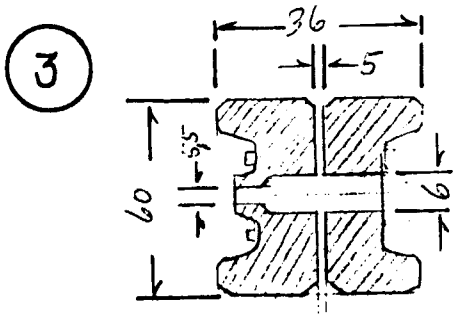


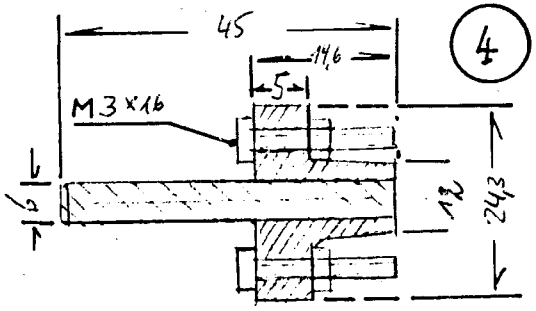


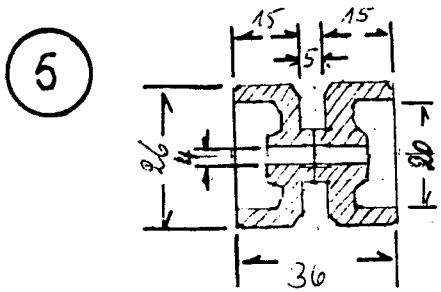


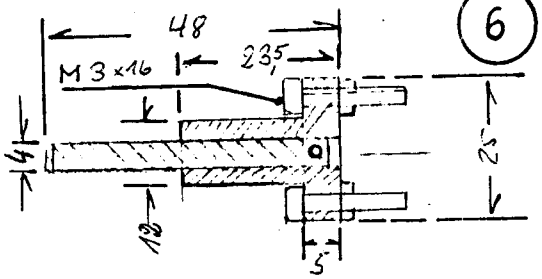


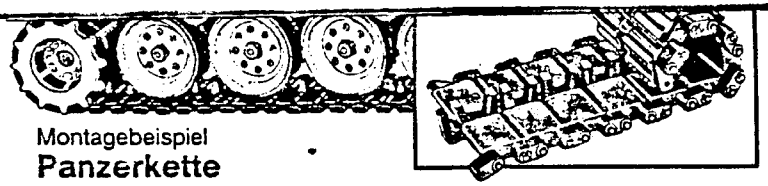

Montagebeispiel

## Panzerkette

Gliederkette für Kettenfahrzeuge und schwere Erdbewegungsmaschinen (Planierraupen, Bagger usw.). Die Glieder sind aus hochbelastbarem, schwarzem Kunststoff.
Kettenbreite 57 mm, eine Pakkung enthält einen Gliedersatz zum Anfertigen einer 160 mm langen Kette mit allen Montageelementen.

**Best.-Nr. 21 66 07-22 Pck. 17.50**

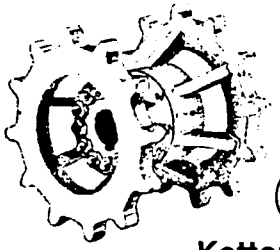

1

## Kettenrad

Antriebskettenrad für die Panzerkette aus gelbem Kunststoff. Bohrung des Kettenrades 12 mm. Packung mit zweiteiligem Kettenrad mit Montagesatz.

**Best.-Nr. 21 66 15-22 Pck. 24.–**

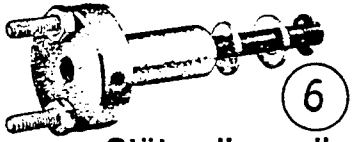

6

## Stützrollenwelle

Welle für Stützrolle, mit Flansch und Montagesatz.

**Best.-Nr. 21 66 58-22 Pck. 9.40**

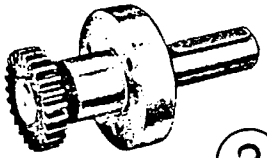

2

## Antriebswelle

Antriebswelle für das Kettenrad. Packung enthält kompletten Satz mit Montageflansch und Antriebszahnrad Modul 1, 25 Zähne.

**Best.-Nr. 21 66 66-22 Pck. 29.80**

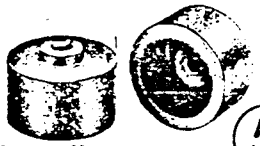

5

## Stützrolle

Stützrolle aus gelbem Kunststoff, zweiteilig.

**Best.-Nr. 21 66 31-22 4.95**

## Laufrolle

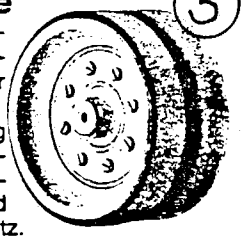

3

aus Kunststoff, passend zur Panzerkette. Packung mit zweiteiliger Laufrolle und Montagesatz.

**Best.-Nr. 21 66 23-22 Pck. 14.–**

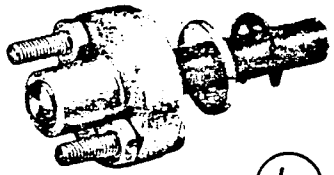

4

## Laufrollenwelle

Laufrollenwelle mit Flansch und Montagesatz.

**Best.-Nr. 21 66 40-22 Pck. 9.90**

| | |
|---|---|
| **Stützrolle** | **216631** |
| äußere ⌀ | 2,6 cm |
| Achsaufnahme | 0,4 cm Ø |

---

| | |
|---|---|
| **Laufrolle** | **216623** |
| äußere ⌀ | 4,3 cm |
| Achsaufnahme | 0,6 cm Ø |

---

| | | |
|---|---|---|
| **Panzerkette** | **216607** | |
| Länge | 2 cm | großes Glied |
| Breite | 1,5 cm | |
| Höhe | 0,7 cm | |
| Länge | 1,1 cm | Kleines Verbindungsglied |
| Breite | 0,6 cm | |
| Höhe | 0,5 cm | |
| Länge | 6 cm | Stäbe |
| ⌀ | 0,2 cm | |

---

| | |
|---|---|
| **Kettenrad** | **216615** |
| Achsaufnahme | 1,2 cm Ø |
| Innenrad | 3,2 cm Ø |
| Außenrad <u>ohne</u> Zahnräder | 5,6 cm Ø |
| Außenrad <u>mit</u> Zahnräder | 6,8 cm Ø |
| Höhe | 3 cm |