REELY

ROAD

1:10 GP Audi RS6 4WD 2,4 GHz RtR

Chassis P-190

Best.-Nr. / Item-No.: 23 80 01

Ⓓ Service Anleitung
ⒼⒷ Service manual

Version 09/11

Step 1 Vorderes und hinteres Differenzial
Front and Rear Differentials

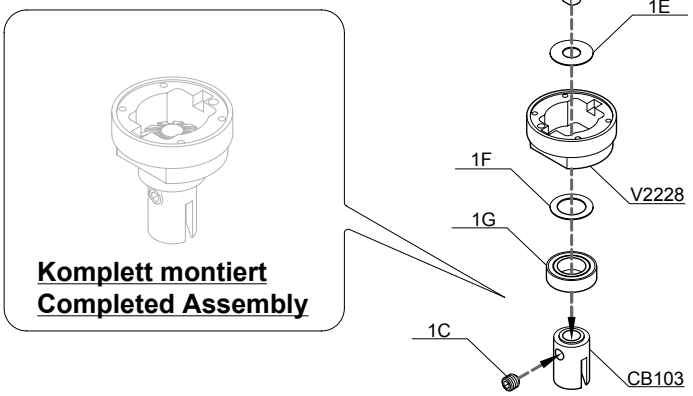

Komplett montiert
Completed Assembly

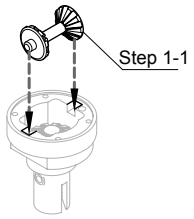

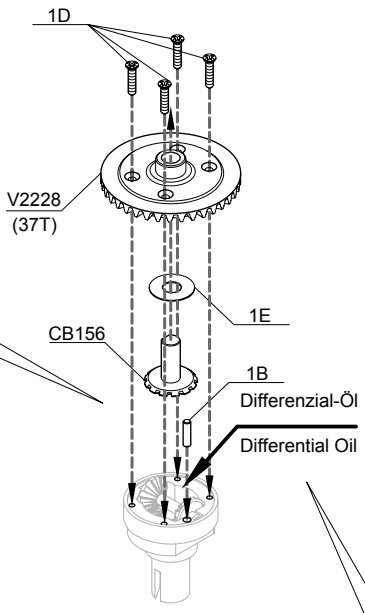

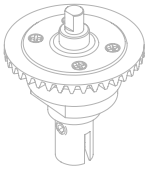

Komplett montiert
Completed Assembly

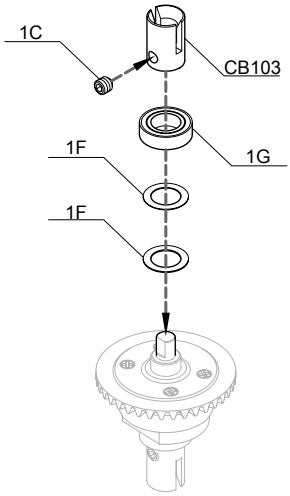

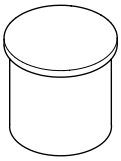

Differenzial-Öl
Differential Oil --1

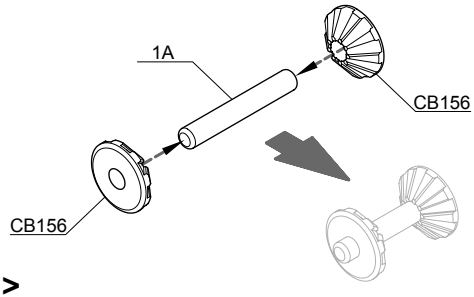

<1-1>

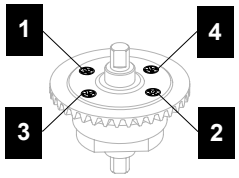

! Die Schrauben in der Reihenfolge festziehen.
Tighten the F/H tapping screws in this order.

Für Vorne und Hinten
For Front and Rear (x2)

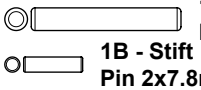

1A - Stift
Pin 3x19.8mm -- 2



1B - Stift
Pin 2x7.8mm -- 2



1C - Stiftschraube mit Sicherungslack
Grub Screw w/Threadlock 4x4mm -- 4



1D - Senkkopfschraube
F/H Tapping Screw 2x12mm -- 8

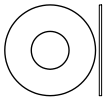

1E - Passscheibe
Shim 5x12x0.3mm -- 4

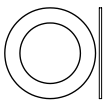

1F - Passscheibe
Shim 8x12x0.3mm -- 6

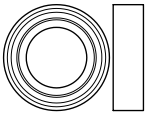

1G - Kugellager
Ball Bearing 8x14x4mm -- 4

Step 2 Vorderes und hinteres Getriebegehäuse
Front and Rear Gearbox

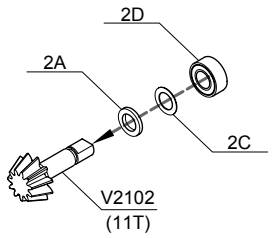

<2-1>

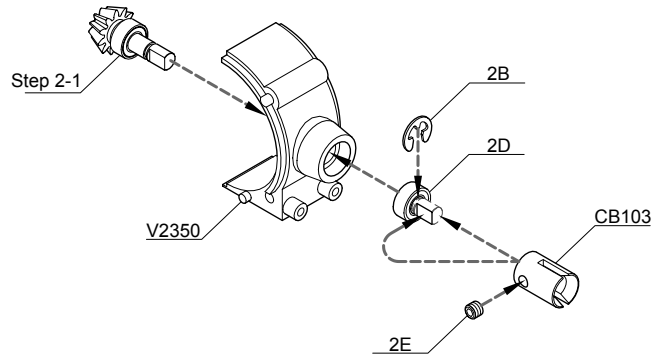

<2-2>

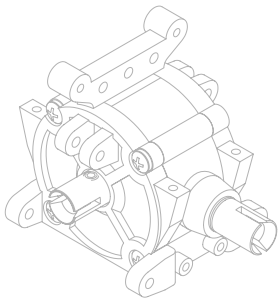

Komplett montiert
Completed Assembly

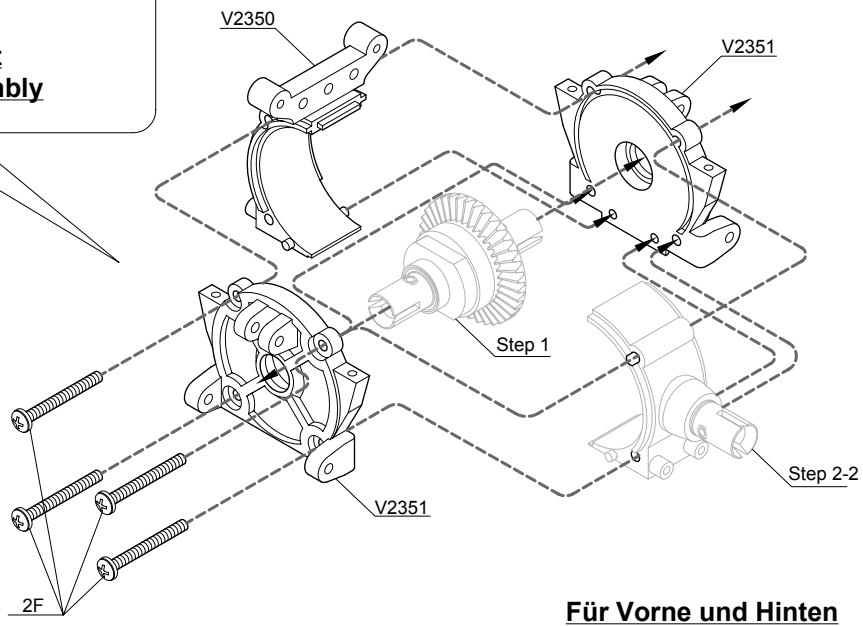

Für Vorne und Hinten
For Front and Rear (x2)



2A - Unterlegscheibe
Washer 5x8x1mm -- 2



2B - Wellensicherungs-Ring
E-Ring 4mm -- 2



2C - Passscheibe
Shim 5.1x8x0.2mm -- 2

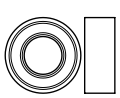

2D - Kugellager
Ball Bearing 5x10x4mm -- 4



2E - Stiftschraube mit Sicherungslack
Grub Screw w/Threadlock 4x4mm -- 2

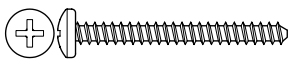

2F - Linsenkopfschraube
Button Head Tapping Screw 3x28mm -- 8

Step 3 Vordere Radachsen und -Halter
Front Wheel Hubs and Hub Carriers

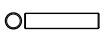

3A - Stift
Pin 2x9.8mm -- 2

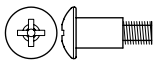

3B - Schaftschraube
Rocker Arm Pin 3x10mm -- 4

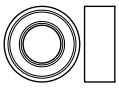

3C - Kugellager
Ball Bearing 5x10x4mm -- 4



3D - Passscheibe
Shim 5.1x8x0.1mm -- 2

Für Rechts
For Right Side

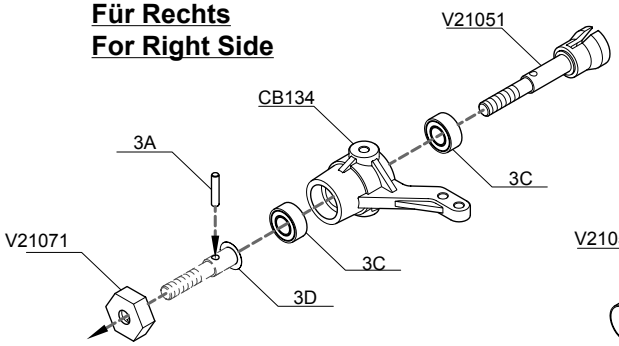

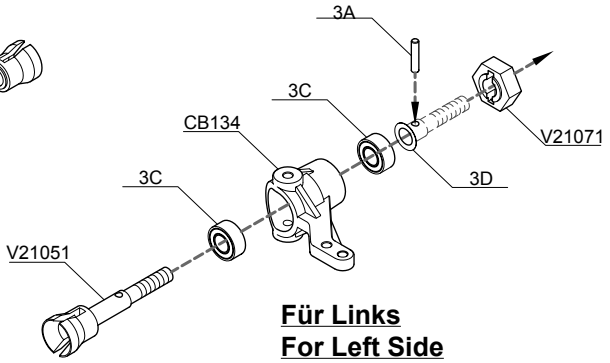

Für Links
For Left Side

<3-1>

Für Rechts
For Right Side

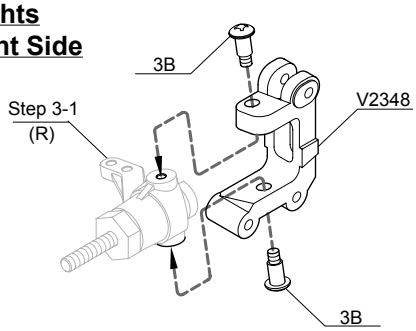

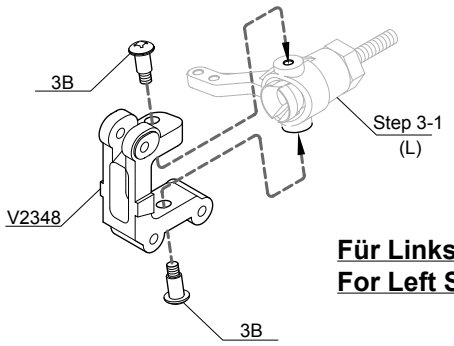

Für Links
For Left Side

Step 4 Vordere obere Querlenker
Front Upper Arms

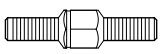

4A - Spannschraube
Turnbuckle 5x20mm -- 2

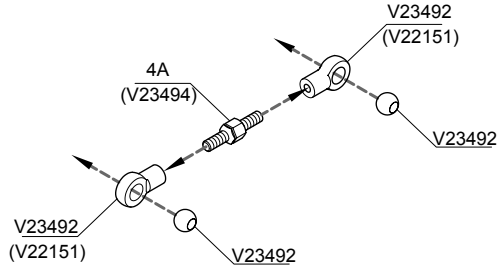

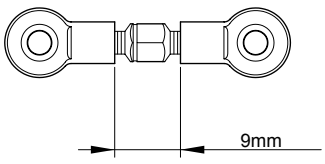

Für Rechts und Links
For Right and Left Sides (x2)

Step 5

Vordere obere, untere Querlenker und Radachsen
Front Upper , Lower Suspension Arms and Wheel Shafts

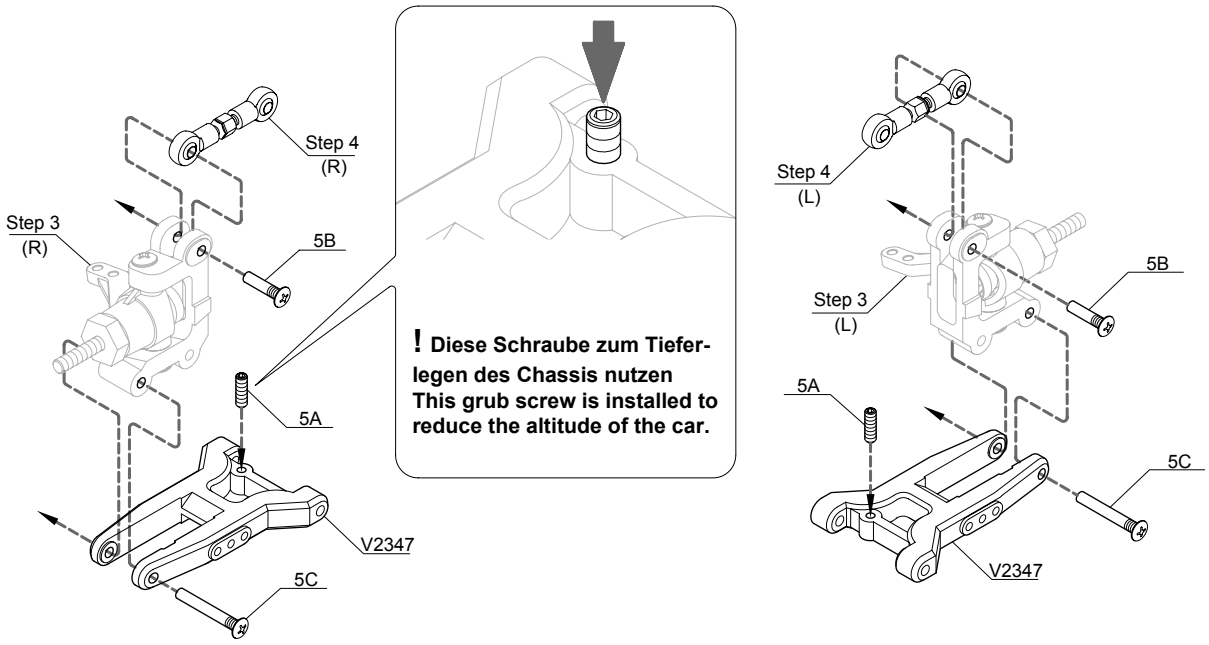

5A - Stiftschraube
Grub Screw 3x10mm -- 2

5C - Schaftschraube
Hub Studs 3x22.5mm -- 2

5B - Schaftschraube
Hub Studs 3x13.5mm -- 2

Step 6

Vorderer Querlenker
Front Suspension Arms

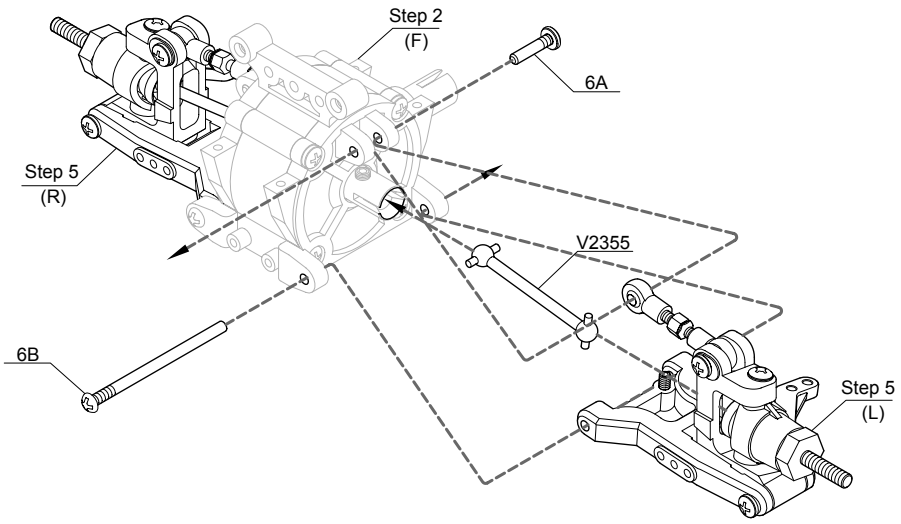

6A - Schaftschraube
Hub Studs 3x13.5mm -- 2

6B - Schaftschraube
Hub Studs 3x50mm -- 2

Step 7
Vorderer Stabilisator
Front Sway Bar Set



7A - Stiftschraube
Grub Screw w/Threadlock 3x3mm -- 2



7B - Stiftschraube
Grub Screw 3x12mm -- 2

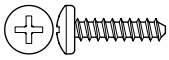

7C - Linsenkopfschraube
Button Head Tapping Screw 3x12mm -- 2

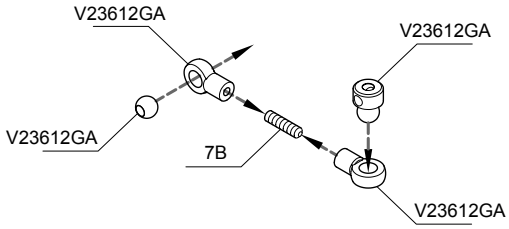

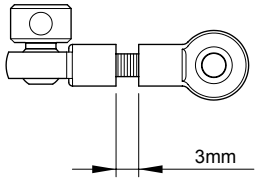

Für Rechts und Links
For Right and Left Sides (x2)

<7-1>

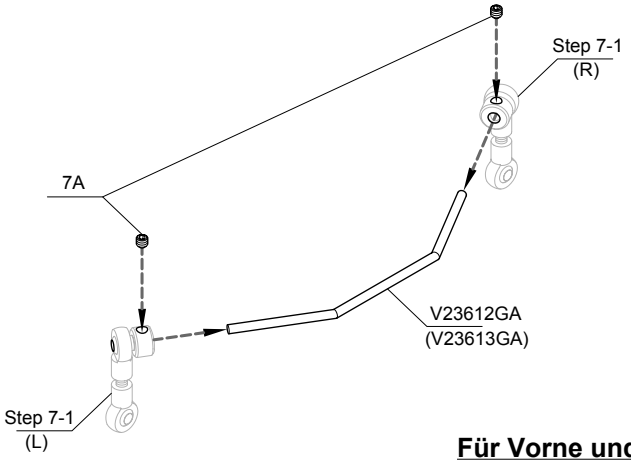

Für Vorne und Hinten
For Front and Rear (x2)

<7-2>

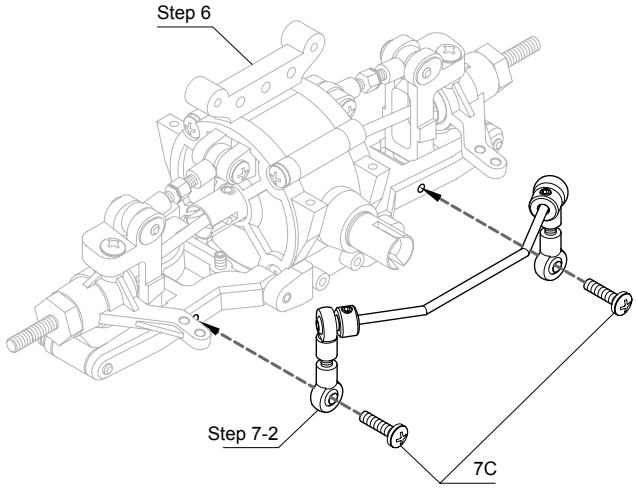

Step 8
Hintere Radachsen
Rear Hubs

8A - Stift
Pin 2x9.8mm -- 2

8B - Kugellager
Ball Bearing 5x10x4mm -- 2

8C - Passscheibe
Shim 5.1x8x0.1mm -- 2

8C - Passscheibe
Shim 5.1x8x0.2mm -- 2

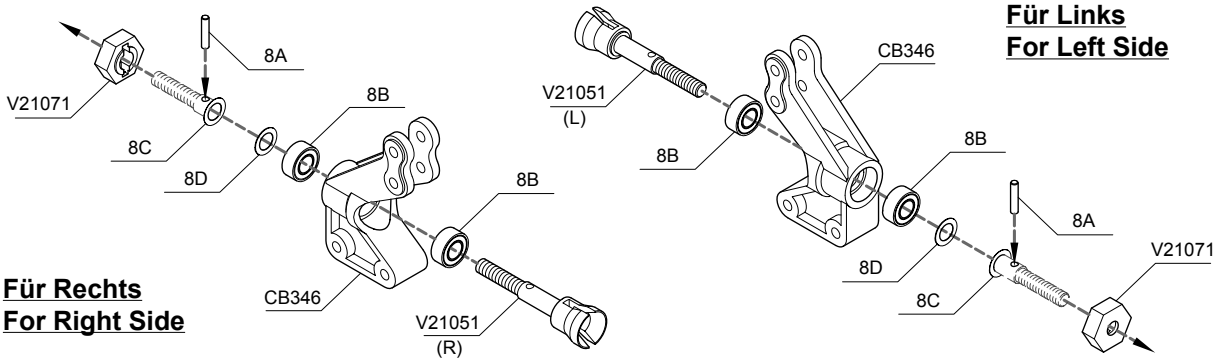

Step 9
Hinterer oberer, unterer Querlenker und Radachsen
Rear Upper, Lower Suspension Arms and Hubs

9A - Schaftschraube
Hub Stud 3x13.5mm -- 2

9C - Schaftschraube
Hub Stud 3x22.5mm -- 2

9B - Stiftschraube
Grub Screw 3x10mm -- 2

9D - Spannschraube
Turnbuckle 5x20mm -- 2

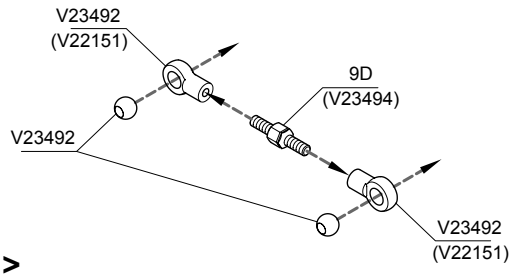

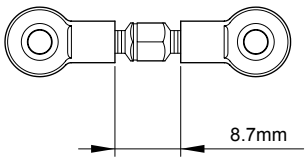

Für Rechts und Links
For Right and Left Sides (x2)

<9-1>

Für Rechts
For Right Side

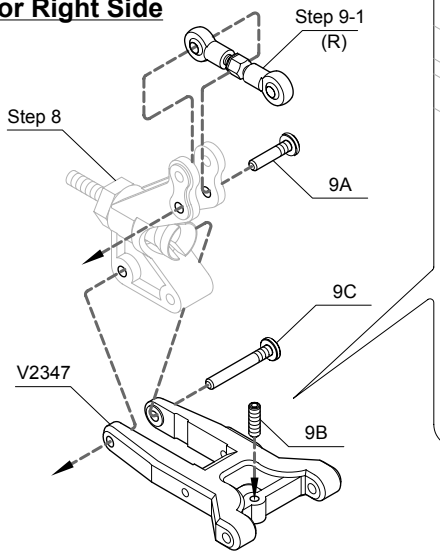



! Diese Schraube zum Tieferlegen des Chassis nutzen
This grub screw is installed to reduce the altitude of the car.

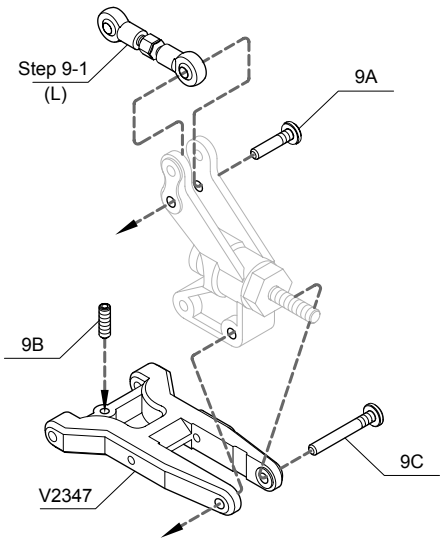

Für Links
For Left Side

Step 10 Hinterer Querlenker
Rear Suspension Arms

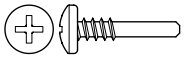

10A - Schaftschraube
Hub Studs 3x13.5mm -- 2

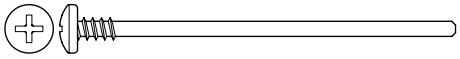

10B - Schaftschraube
Hub Studs 3x50mm -- 2

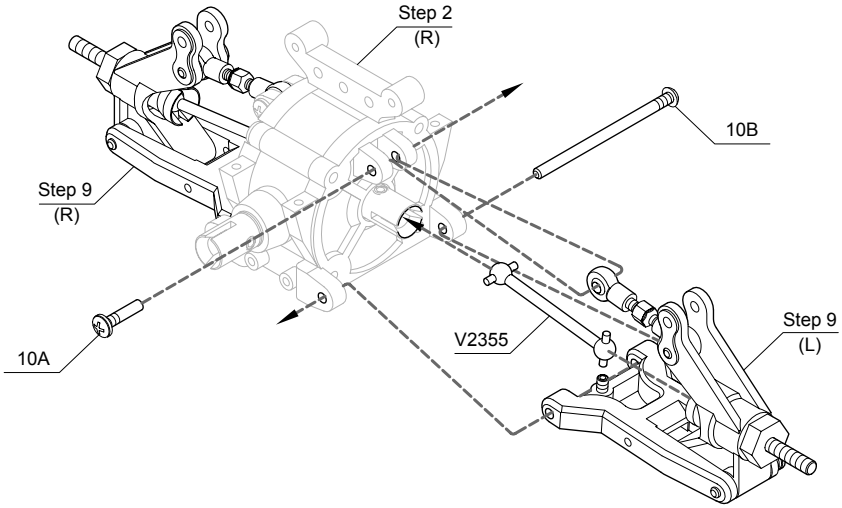

Step 11 Hinterer Stabilisator
Rear Sway Bar Set

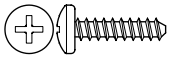

11A - Linsenkopfschraube
Button Head Tapping Screw 3x12mm -- 2

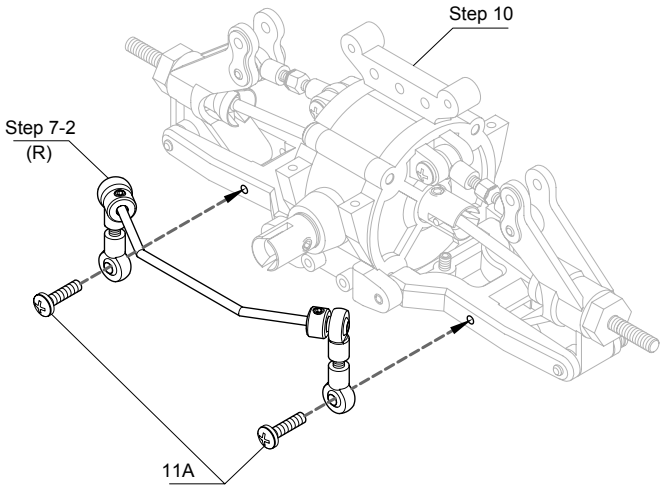

Step 12 Mittelzahnrad
Single Speed Transmission



Komplett montiert
Completed Assembly

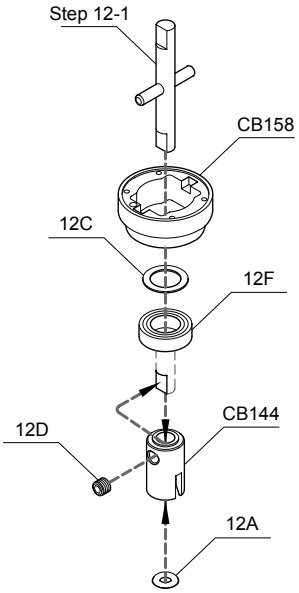

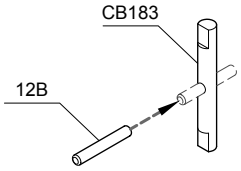

<9-1>

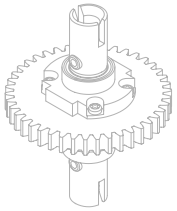

Komplett montiert
Completed Assembly

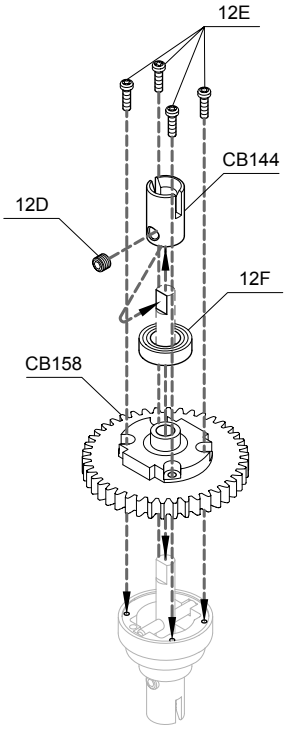

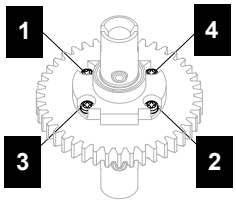

! Die Schrauben in der Reihenfolge festziehen. Tighten the F/H tapping screws in this order.



12A - O-Ring
O-Ring 3x1mm -- 1

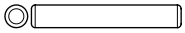

12B - Stift
Pin 3x19.8mm -- 1

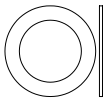

12C - Passcheibe
Shim 8.2x12x0.4mm -- 1



12D - Stiftschraube mit Sicherungslack
Grub Screw w/Threadlock 4x4mm -- 2



12E - Rundkopfschraube 2x8mm
Round Head Screw 2x8mm -- 4

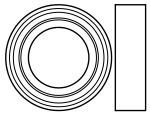

12F - Kugellager
Ball Bearing 8x14x4mm -- 2

Step 13 Bremsbeläge und Bremsscheibe
Brake Pads and Brake Disc



13A - Stiftschraube
Grub Screw 3x3mm -- 1

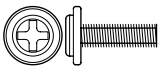

13B - Spezialschraube mit Schrauben - Sicherungslack
Washer Head Machine Screw w/Threadlock 3x10mm -- 2

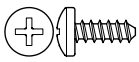

13C - Linsenkopfschraube 3 x 8 mm
Button Head Tapping Screw 3x8mm -- 1

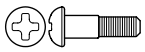

13D - Schaftschraube Bremse
Brake Pin 3x10mm -- 2

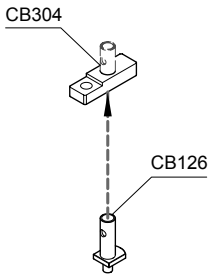

<13-1>

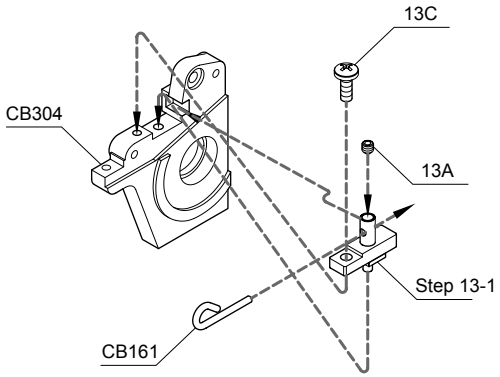

<13-2>

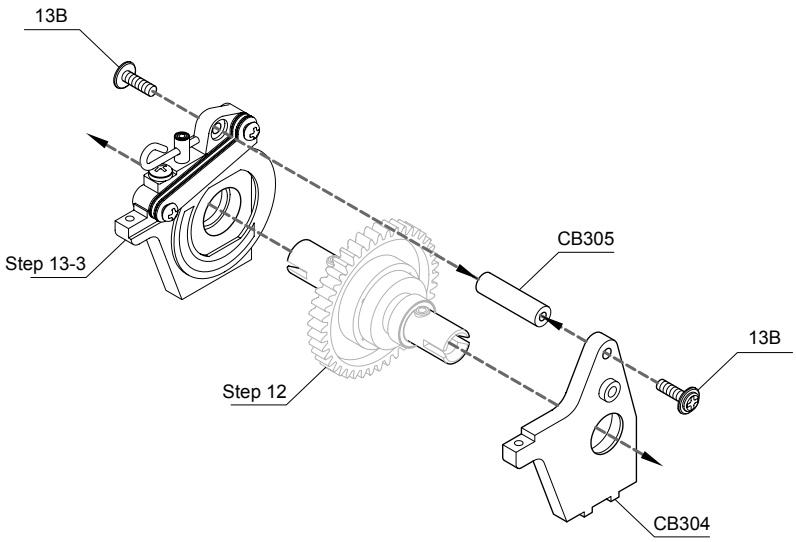

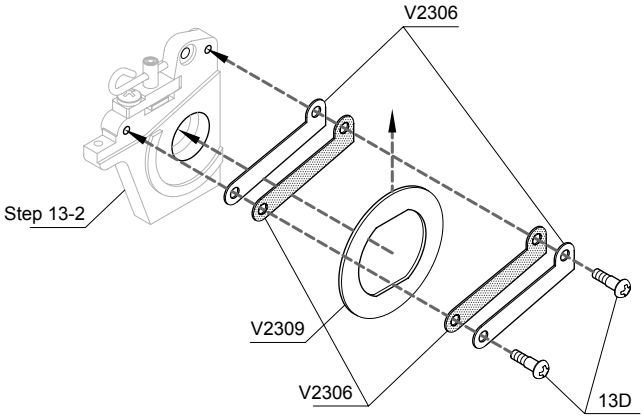

<13-3>

Step 14

Servosaver-Teile und Lenkgestänge
Servo Saver Parts and Steering Linkages

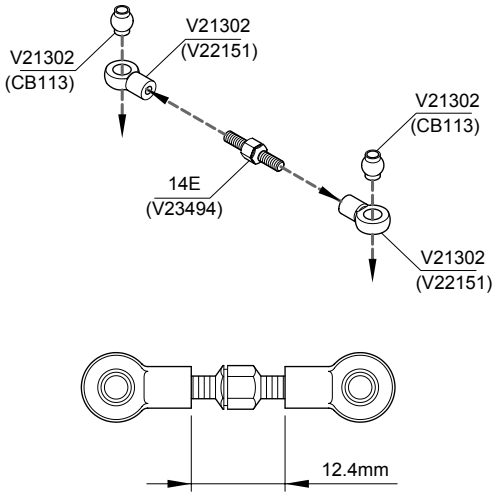

Für Rechts und Links
For Right and Left Sides (x2)

<14-1>

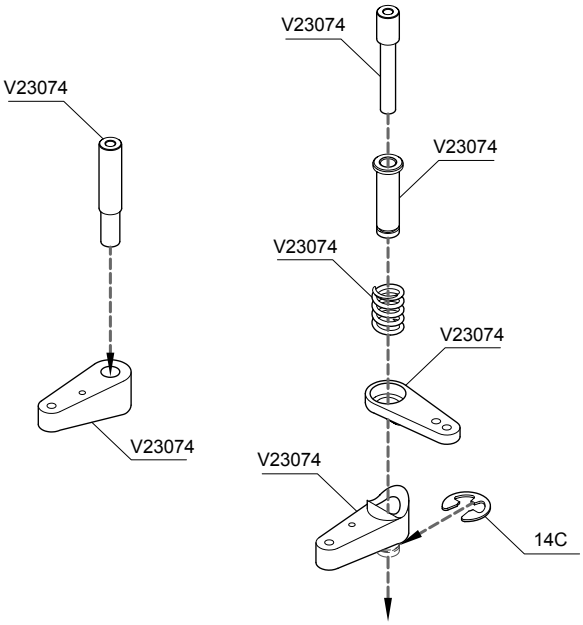

<14-2>

14A - Passcheibe
Shim 3.2x4.8x0.4mm -- 2

14B - Flanschkugellager
Flanged Ball Bearing 3x6x2.5mm -- 2

14C - Wellensicherungs-Ring
E-Ring 5mm -- 1

14D - Rundkopfschraube
Round Head Tapping Screw 3x15mm -- 2

14E - Spannschraube
Turnbuckle 5x20mm -- 2

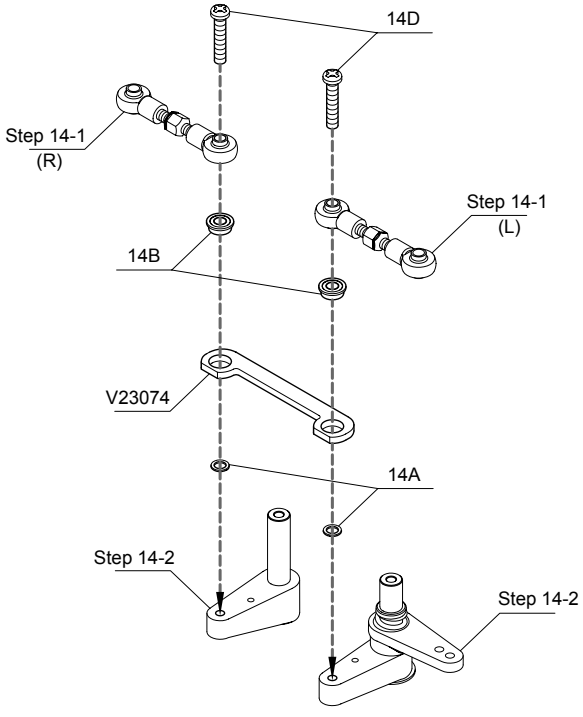

Step 15

Lenkservo, Gas-/Brems-Servo, Empfängerbox
Steering Servo, Throttle/Brake Servo and Receiver Case Mounting

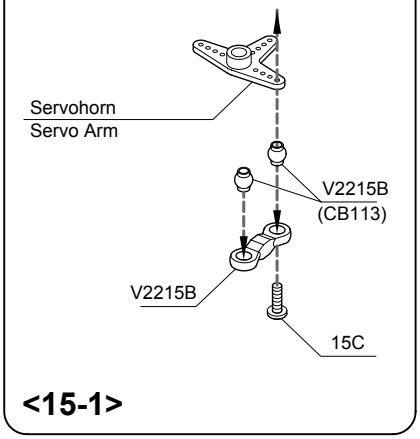

<15-1>



15A - Rundkopfschraube
Round Head Machine Screw 2x10mm -- 2

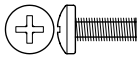

15B - Linsenkopfschraube mit Sicherungslack
Button Head Machine Screw w/Threadlock 3x8mm -- 1

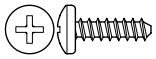

15C - Linsenkopfschraube
Button Head Tapping Screw 3x10mm -- 12

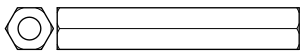

15D - Abstandshalter
Post 6x32mm -- 1

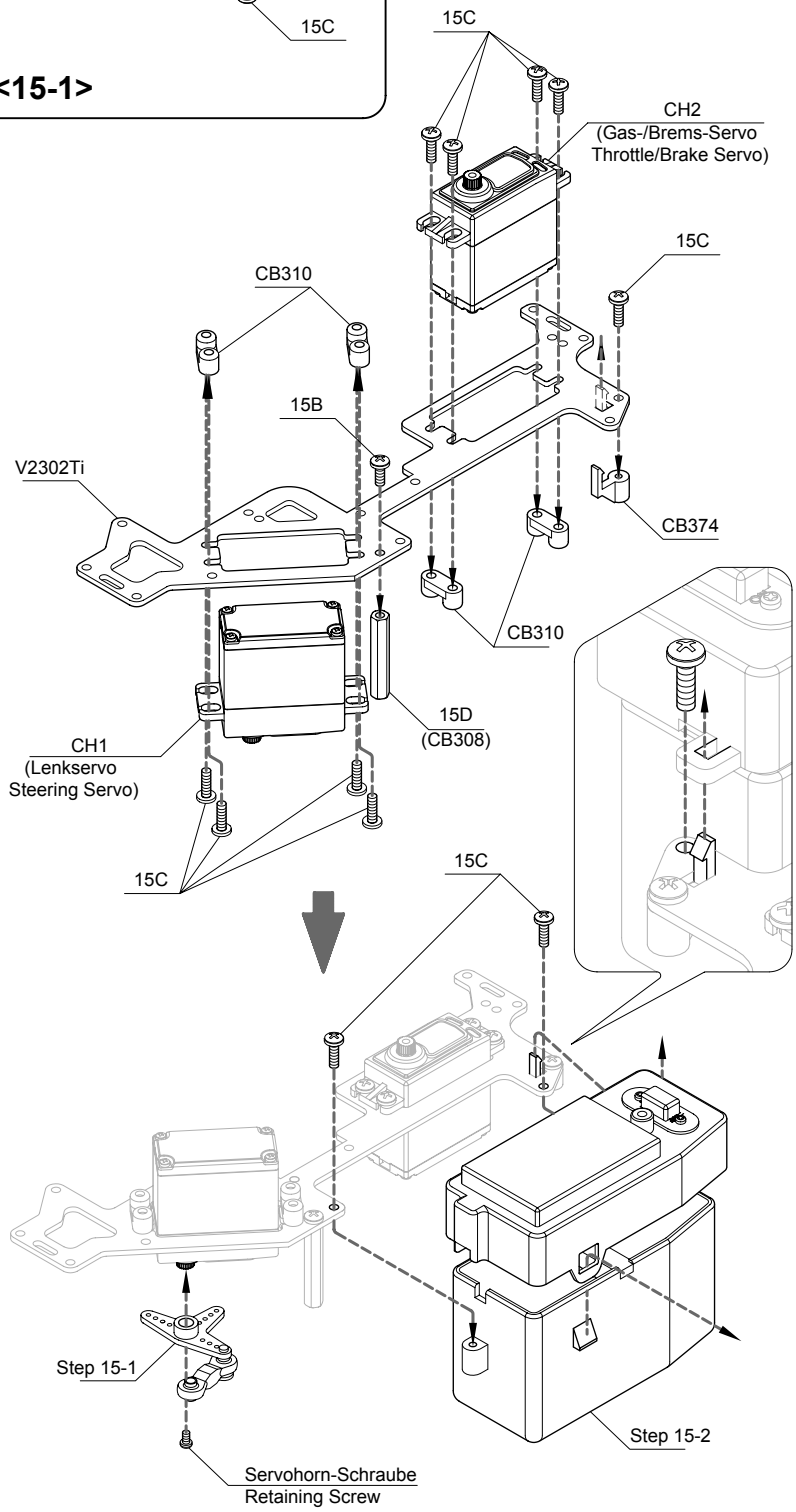

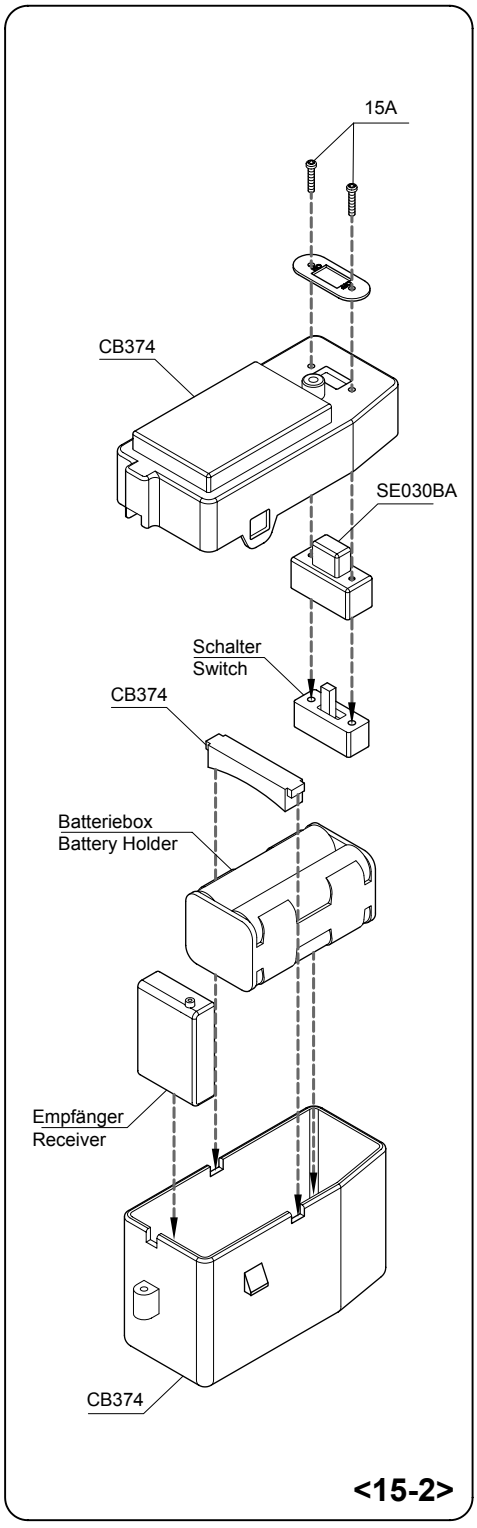

<15-2>

Step 16
Frontrammer und Haltegriff
Front Bumper and Rear Handle Mounting

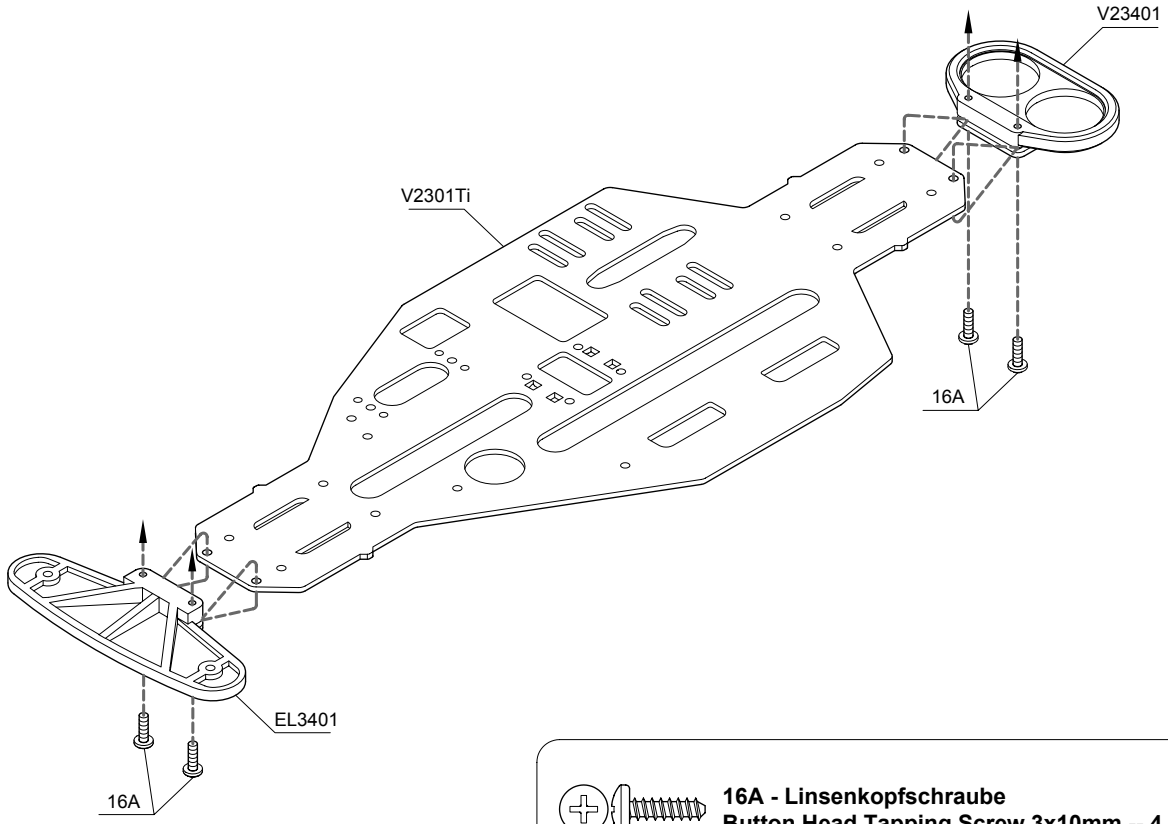

16A - Linsenkopfschraube
Button Head Tapping Screw 3x10mm -- 4

Step 17
Mittelzahnrad-Halterungsmontage
Single Speed Transmission Mounting

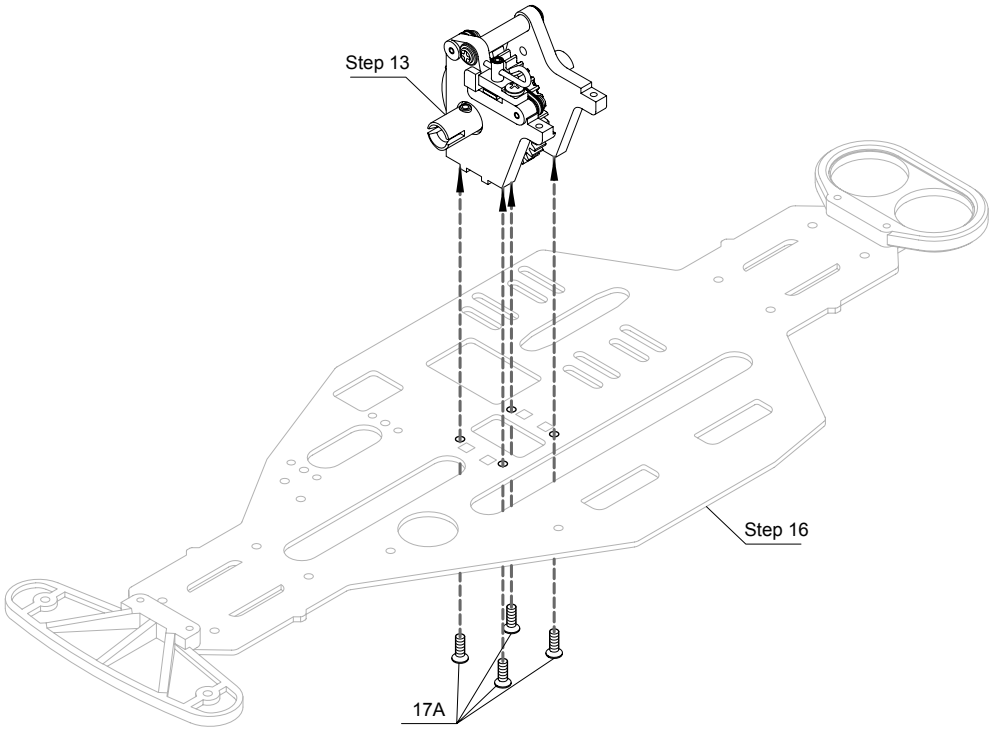

17A - Senkkopfschraube
F/H Tapping Screw 3x10mm -- 4

Step 18

Vorderer Querlenker und Lenkgestänge
Front Suspension and Steering Linkages

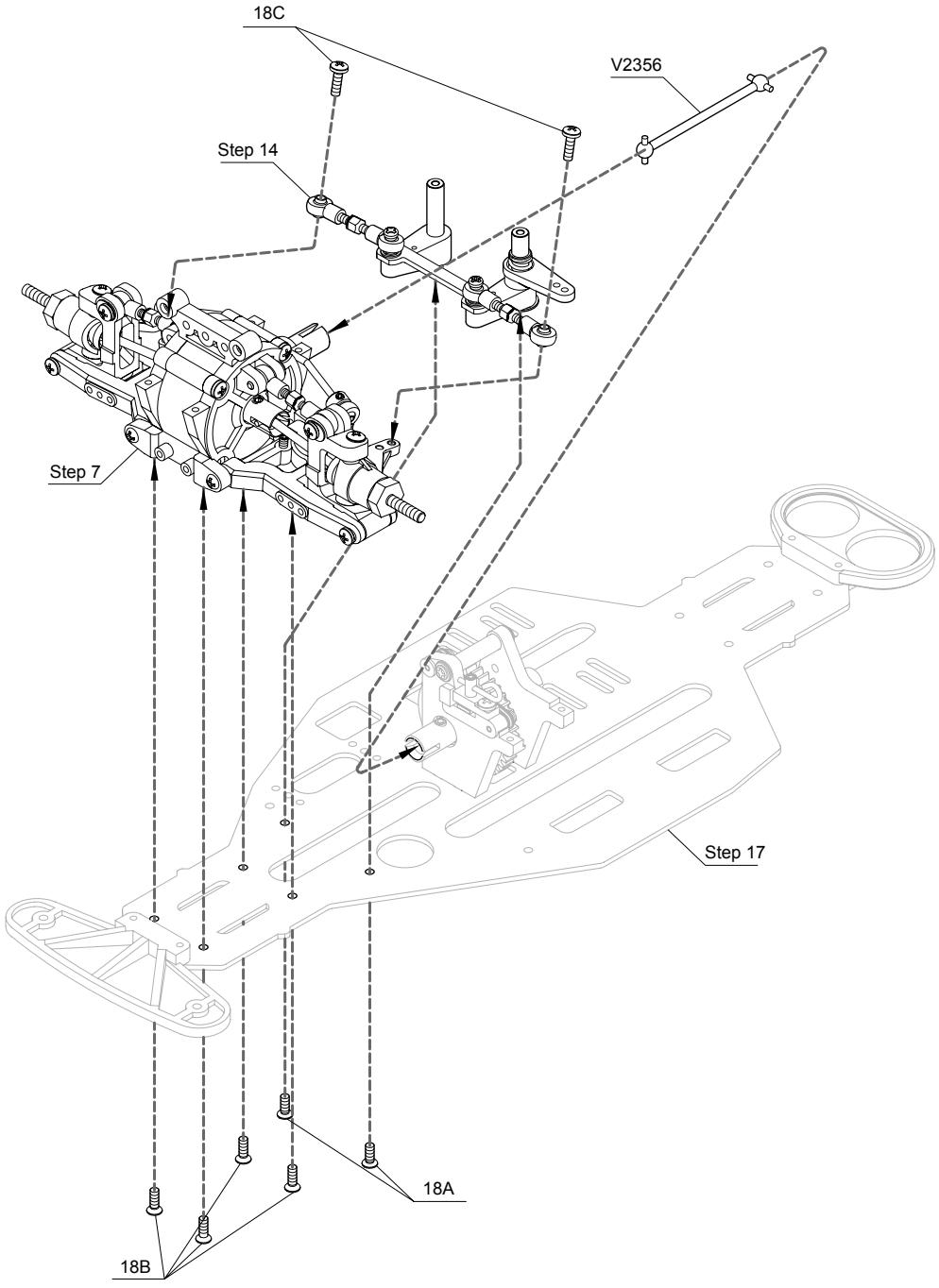

18A - Senkkopfschraube mit Sicherungslack
F/H Machine Screw w/Threadlock 3x8mm -- 2

18B - Senkkopfschraube F/H Tapping
Screw 3x10mm -- 4

18C - Linsenkopfschraube
Button Head Machine Screw 3x12mm -- 2

Step 19

Hinterer Querlenker
Rear Suspension Mounting

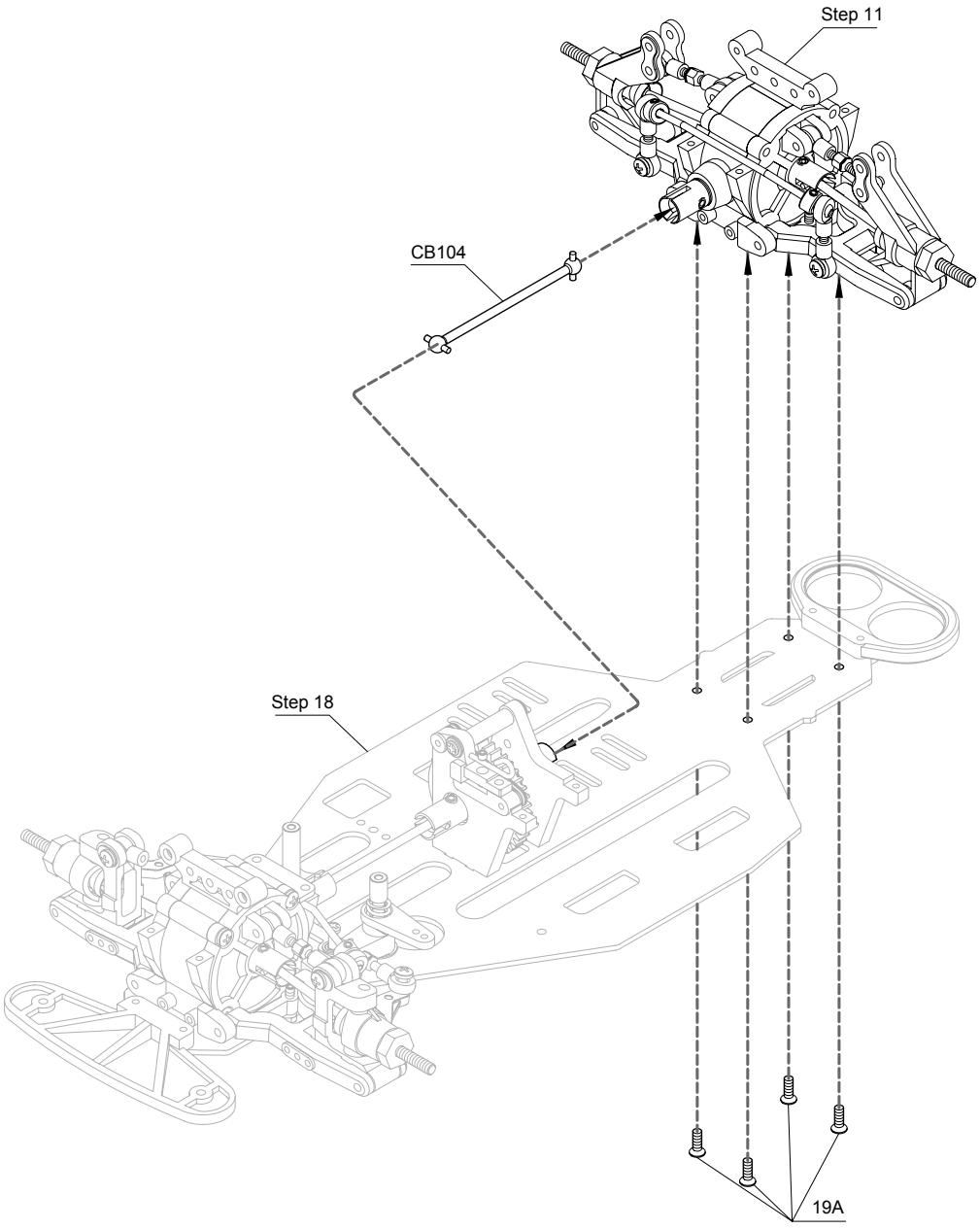

19A - Senkkopfschraube
F/H Tapping Screw 3x10mm -- 4

Step 20

Montage der Radioplatte
Radio Tray Mounting

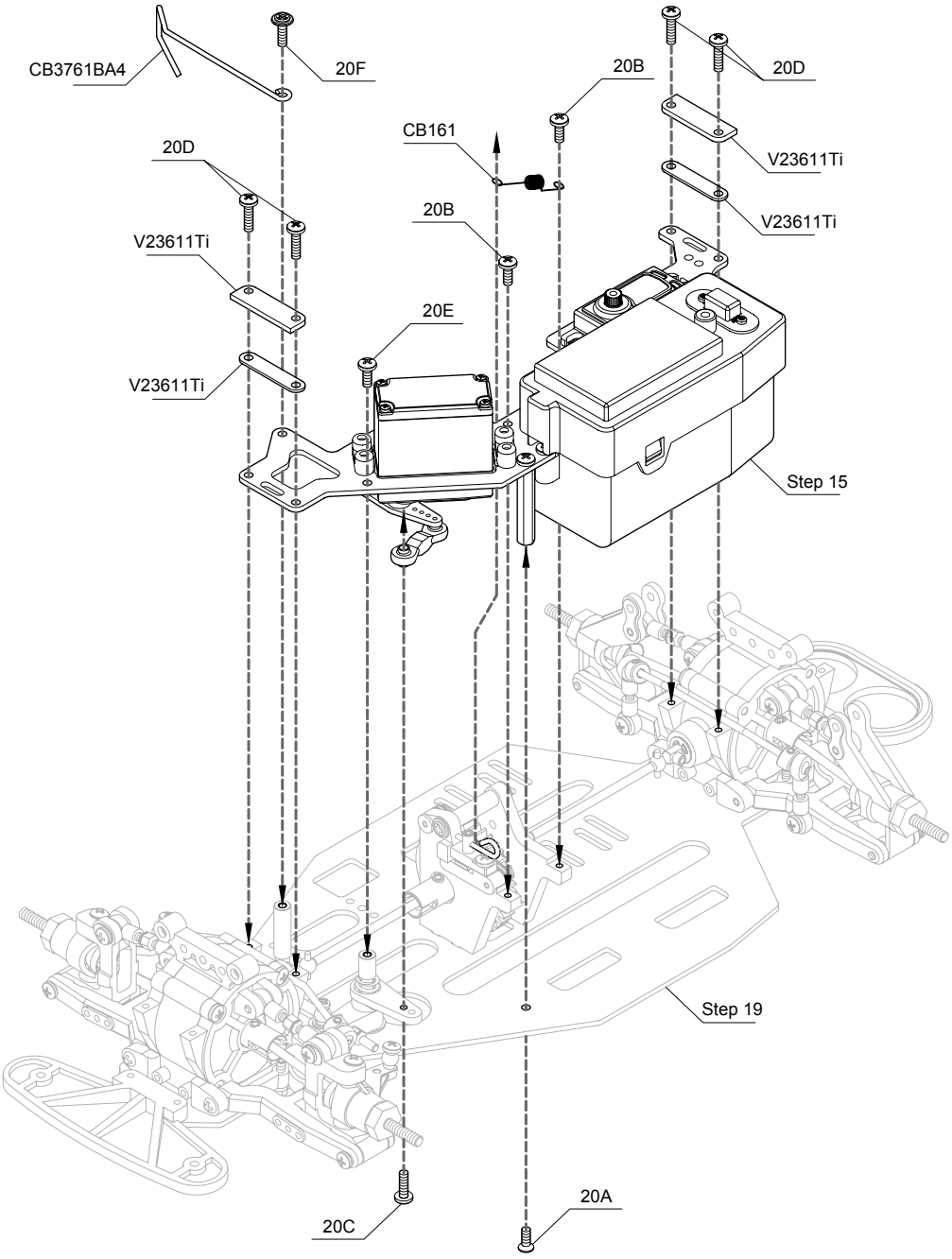

20A - Senkkopfschraube mit Sicherungslack
F/H Machine Screw w/Threadlock 3x8mm -- 1

20B - Linsenkopfschraube
Button Head Tapping Screw 3x8mm -- 2

20C - Linsenkopfschraube
Button Head Tapping Screw 3x10mm -- 1

20D - Linsenkopfschraube
Button Head Tapping Screw 3x12mm -- 4

20E - Linsenkopfschraube mit Sicherungslack
Button Head Machine Screw w/Threadlock 3x8mm -- 1

20F - Spezialschraube
Washer Head Machine Screw 3x10mm -- 1

Step 21

Kraftstofftank
Fuel Tank

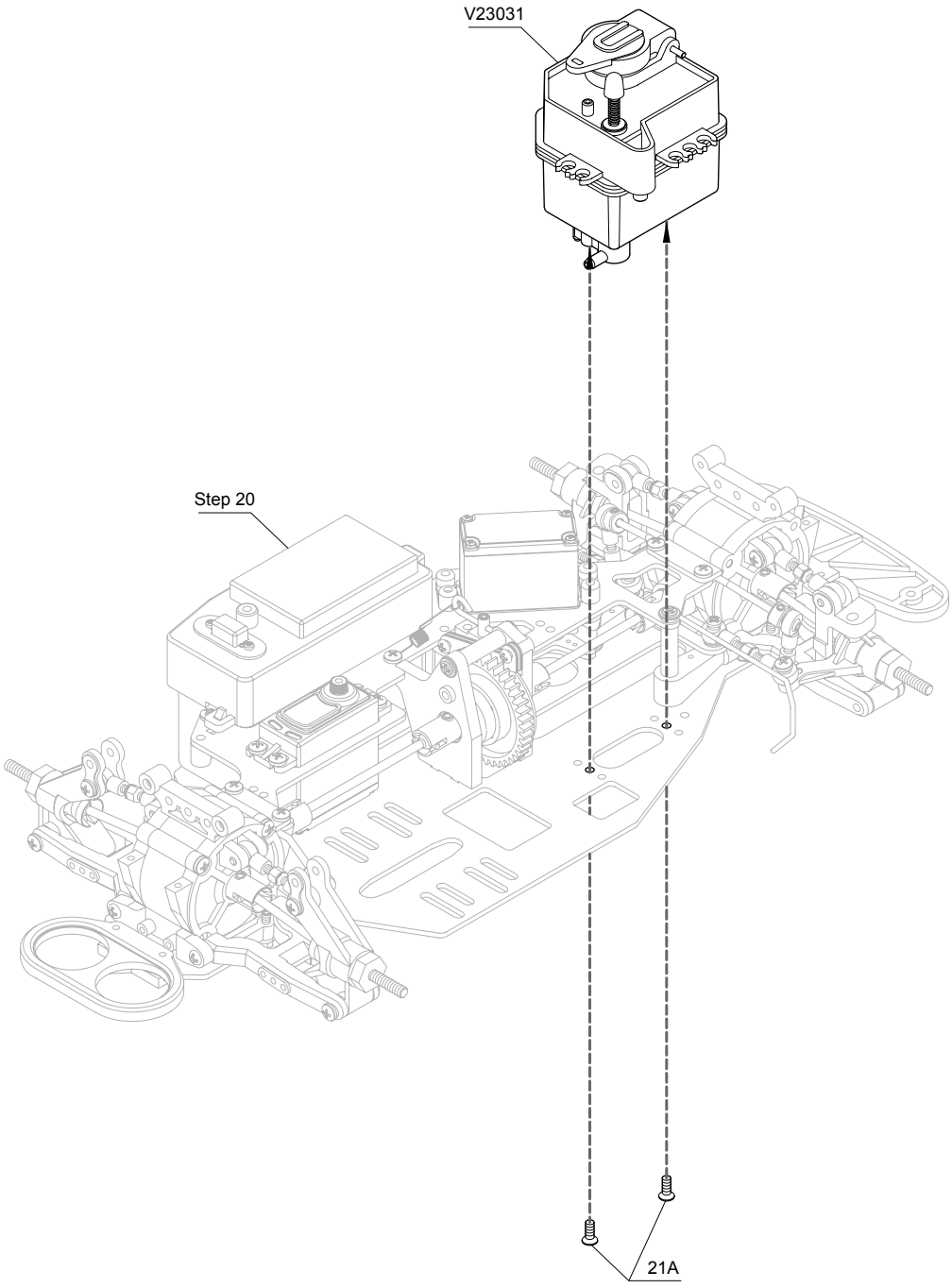

21A - Senkkopfschraube
F/H Tapping Screw 3x8mm -- 2

Step 22 Motor Engine



22A - Stoppmutter
Lock Nut 3mm -- 4

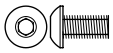

22B - Linsenkopfschraube mit Sicherungslack
Button Head Machine Screw w/Threadlock 3x6mm -- 1

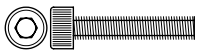

22C - Zylinderkopfschraube
Cap Screw 3x16mm -- 4



22D - Passscheibe
Washer 3x5x0.4mm -- 2

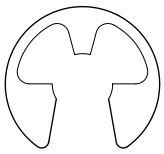

22E - Wellensicherungs-Ring
E-Ring 8mm -- 1

22F - Kugellager
Ball Bearing 5x10x4mm -- 2

Step 23 Luftfiltermontage Air Filter Mounting

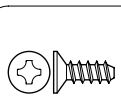

23A - Senkkopfschraube
F/H Tapping Screw 3x8mm -- 1

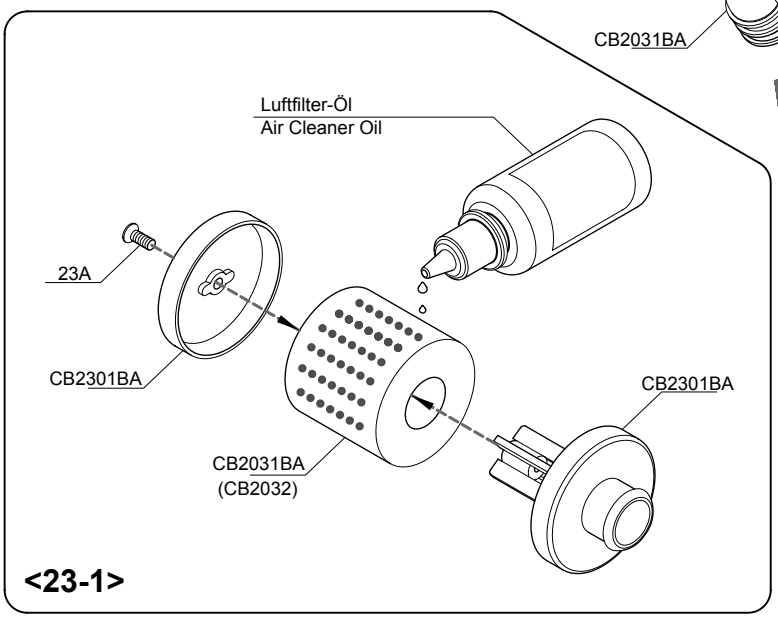

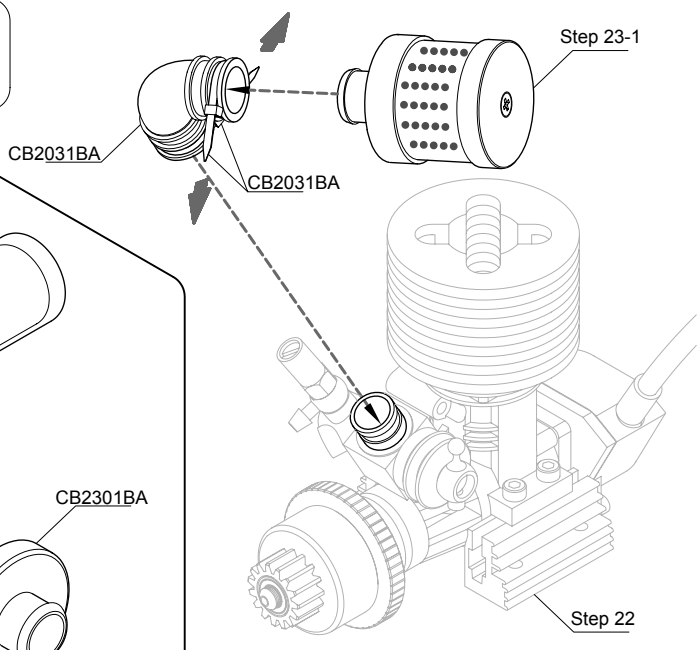

<23-1>

Step 24

Montage des Motors und des Resonanzrohrs
Muffler and Engine Mounting

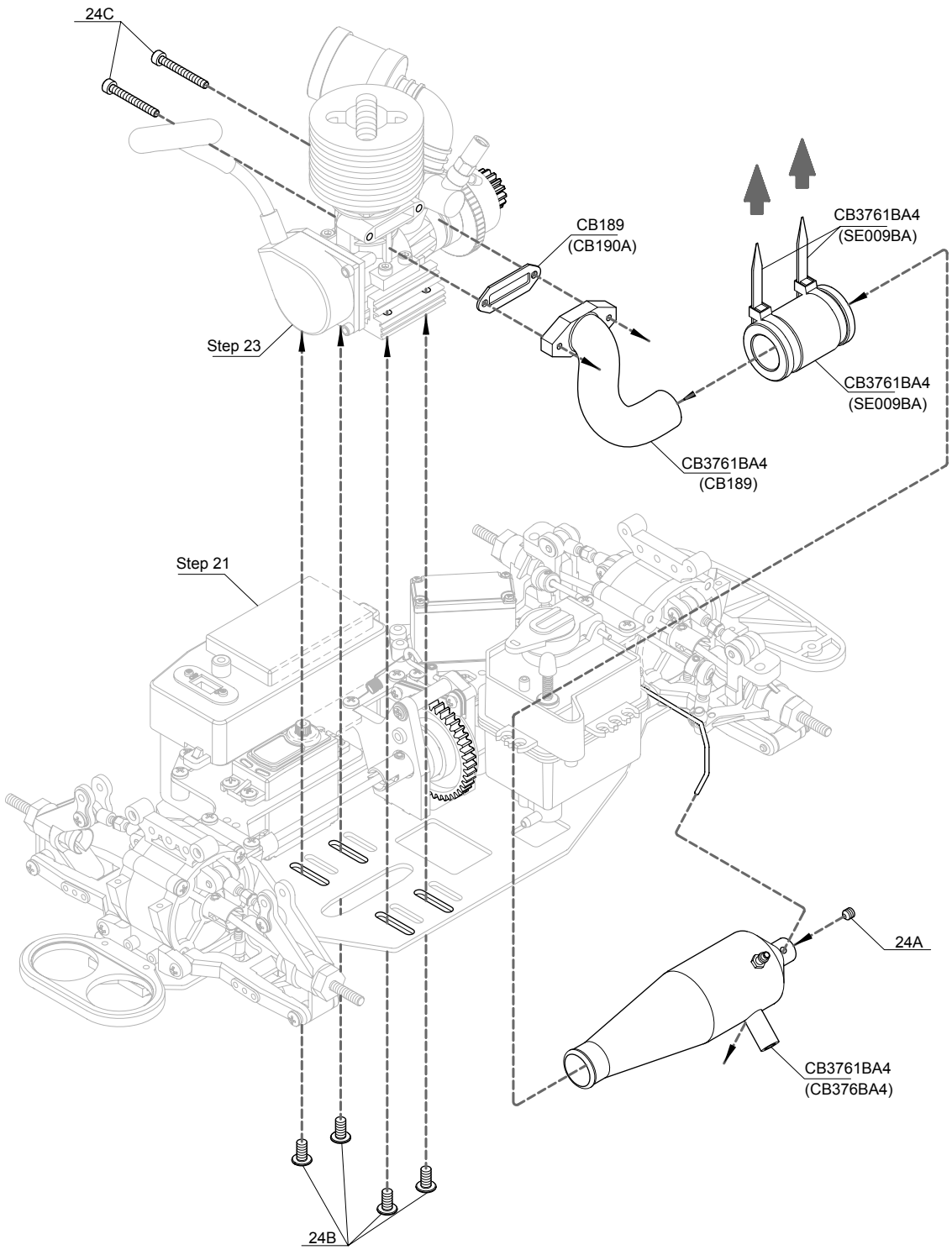

24A - Stiftschraube mit Sicherungslack
Grub Screw w/Thread 4x4mm -- 1

24B - Spezialschraube mit Sicherungslack
Washer-Head Screw w/Thread 4x8mm -- 4

24C - Zylinderkopfschraube
Cap Screw 3x25mm -- 2

Step 25 Kraftstoffschläuche
Fuel Pick - Up Tubing and Pressure Tubing

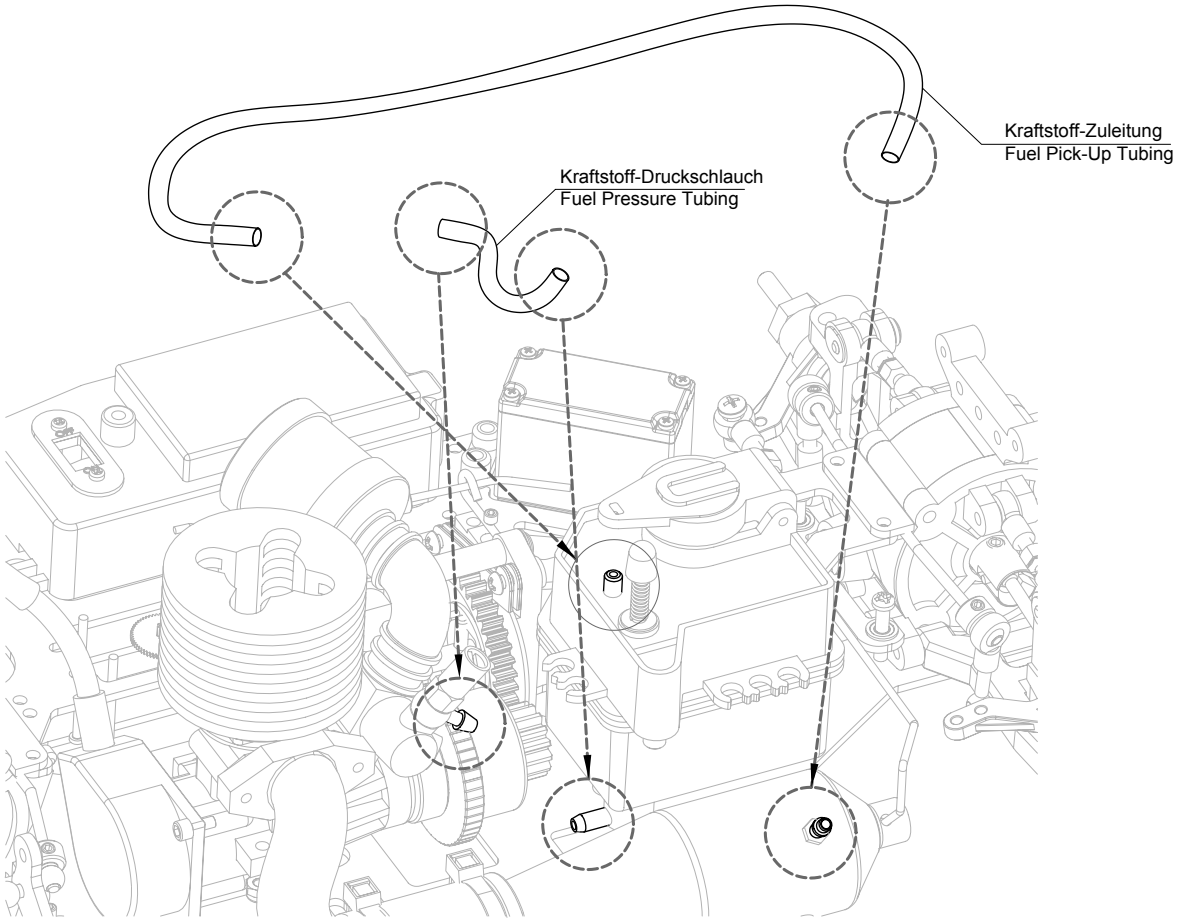

Step 26 Stoßdämpfergehäuse und - Kolben
Shock Bodies and Shock Shafts

26A - O-Ring
O-Ring 2.5mm -- 4

26B - O-Ring
O-Ring 3mm -- 8

26C - Stoppmutter
Lock Nut 2.6mm -- 4

26D - Stoßdämpferkolben
Shock Shaft 3x30.5mm -- 4

26E - Stoßdämpfergehäuse
Shock Body 12x22.6mm -- 4

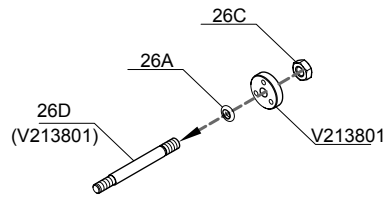

<26-1>

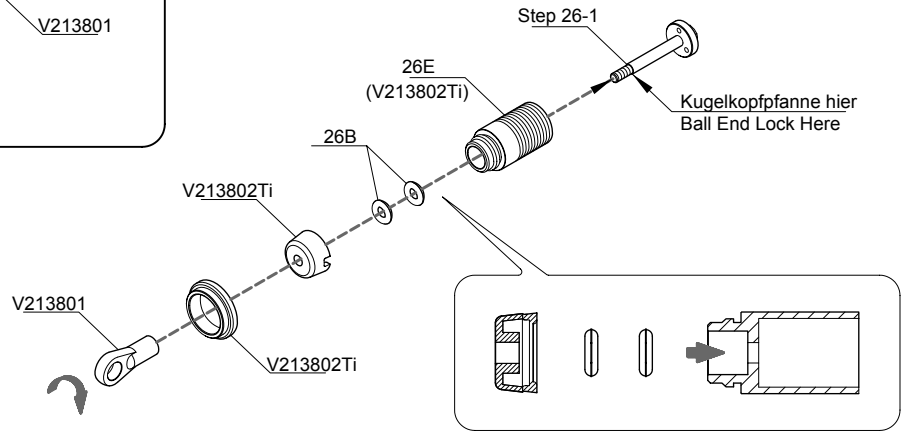

Für Vorne und Hinten
For Front and Rear (x4)

Step 27 Stoßdämpfer-Öl
Shock Oil

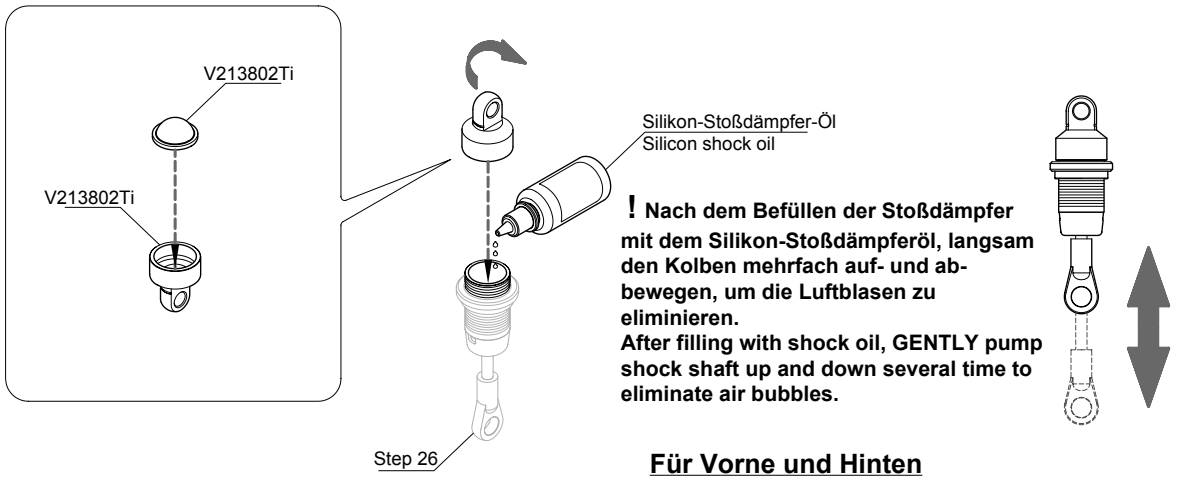

! Nach dem Befüllen der Stoßdämpfer mit dem Silikon-Stoßdämpferöl, langsam den Kolben mehrfach auf- und ab-bewegen, um die Luftblasen zu eliminieren.
After filling with shock oil, GENTLY pump shock shaft up and down several time to eliminate air bubbles.

Für Vorne und Hinten
For Front and Rear (x4)

Step 28 Stoßdämpferfedern
Shock Springs

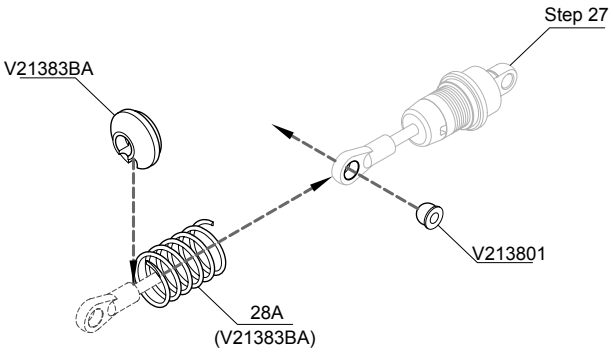

Für Vorne und Hinten
For Front and Rear (x4)

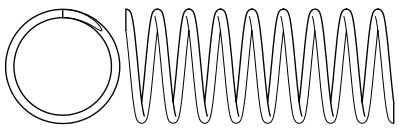

28A - Stoßdämpferfedern Schwarz
Front and Rear Shock Spring Black Color 35.5x1.1mm -- 4

Step 29

Stoßdämpfermontage
Front and Rear Shock Set Mounting

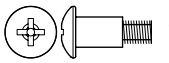

29A - Schaftschraube
Shock Head Pin 3x12.2mm -- 4

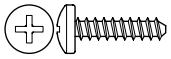

29B - Linsenkopfschraube
Button Head Tapping Screw 3x12mm -- 4

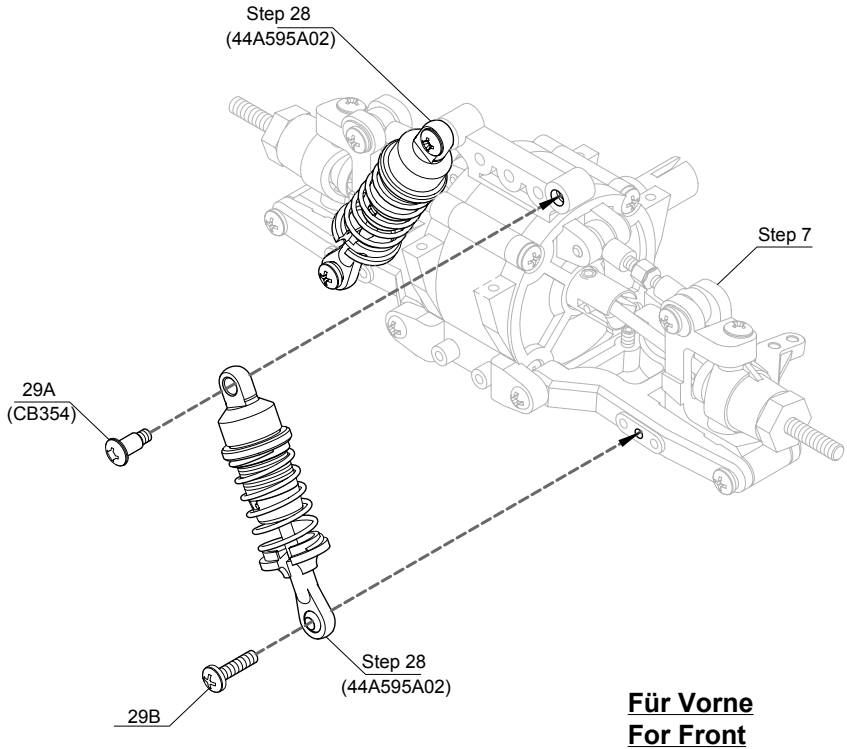

Für Vorne
For Front

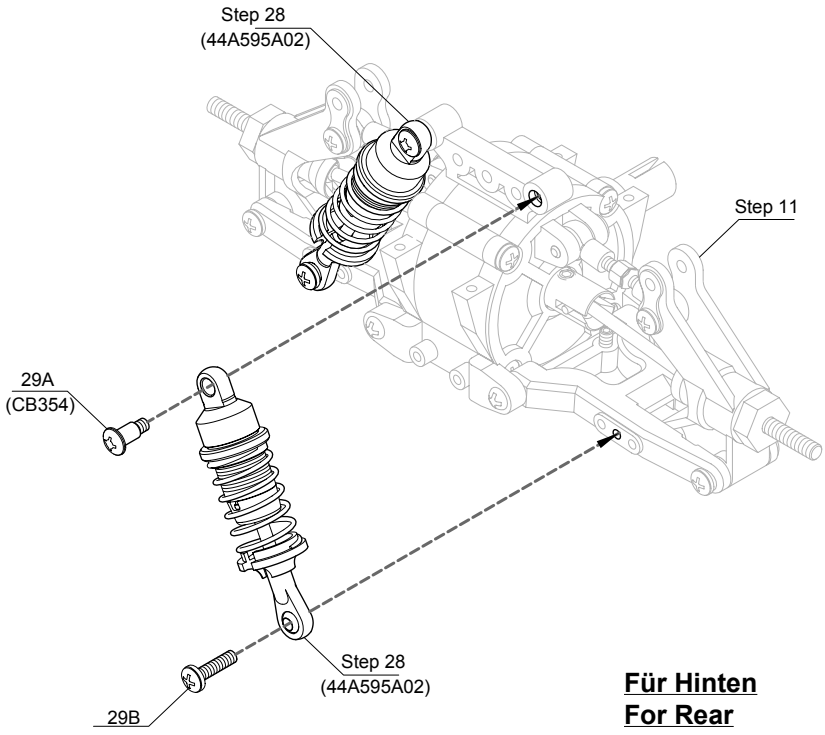

Für Hinten
For Rear

Step 30 Gas- und Bremsgestänge / Throttle and Brake Linkages



30A - Stiftschraube mit Sicherungslack
Grub Screw w/Threadlock 3x3mm -- 2

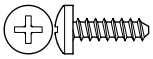

30B - Linsenkopfschraube
Button Head Tapping Screw 3x10mm -- 1



30C - Feder
Spring 8.3mm -- 1



30D - Feder
Spring 18mm -- 1

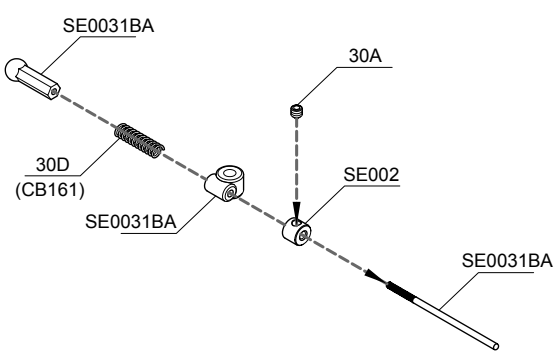

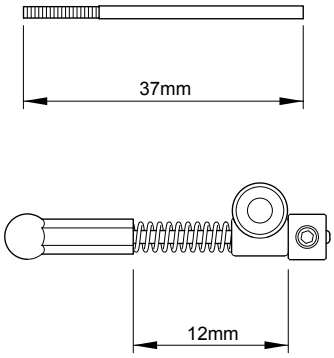

<30-1>

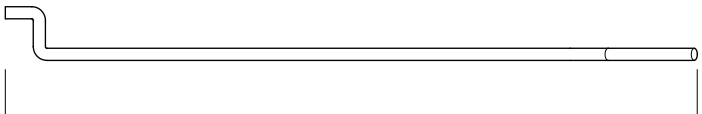

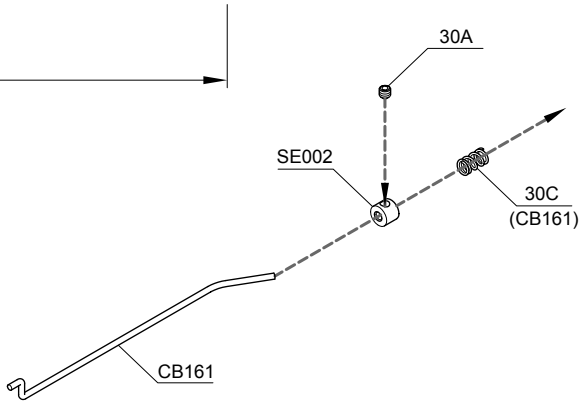

<30-2>

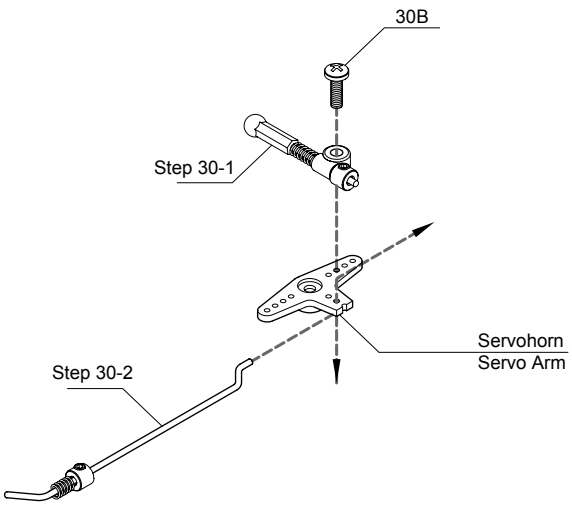

Step 31

Gas- und Bremsgestänge
Throttle and Brake Linkages

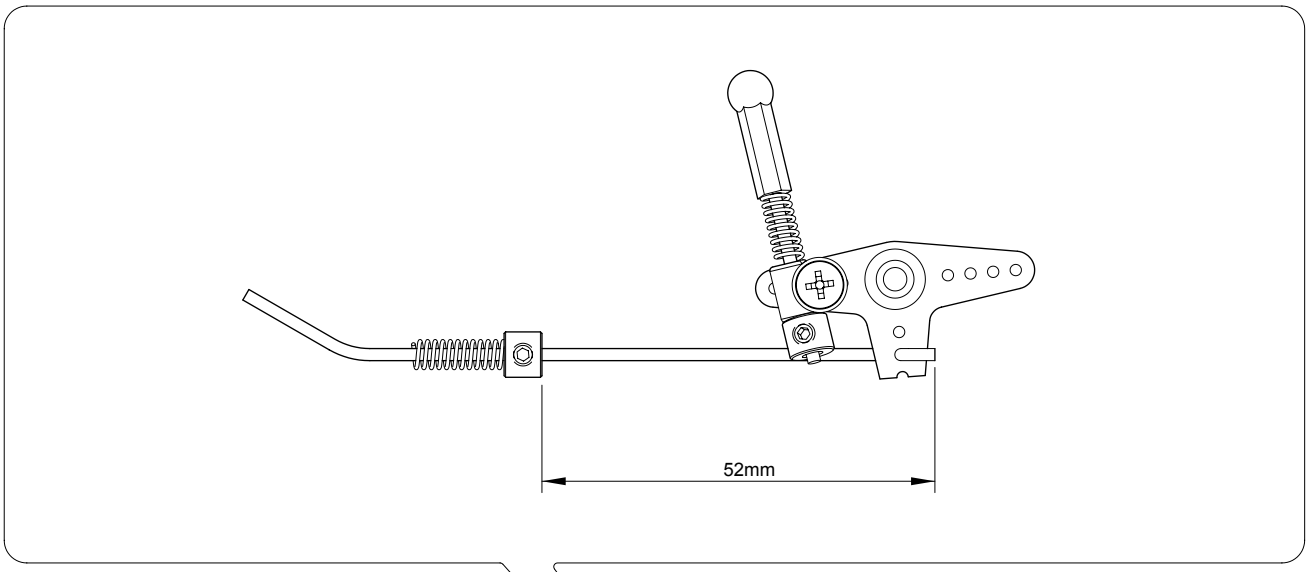

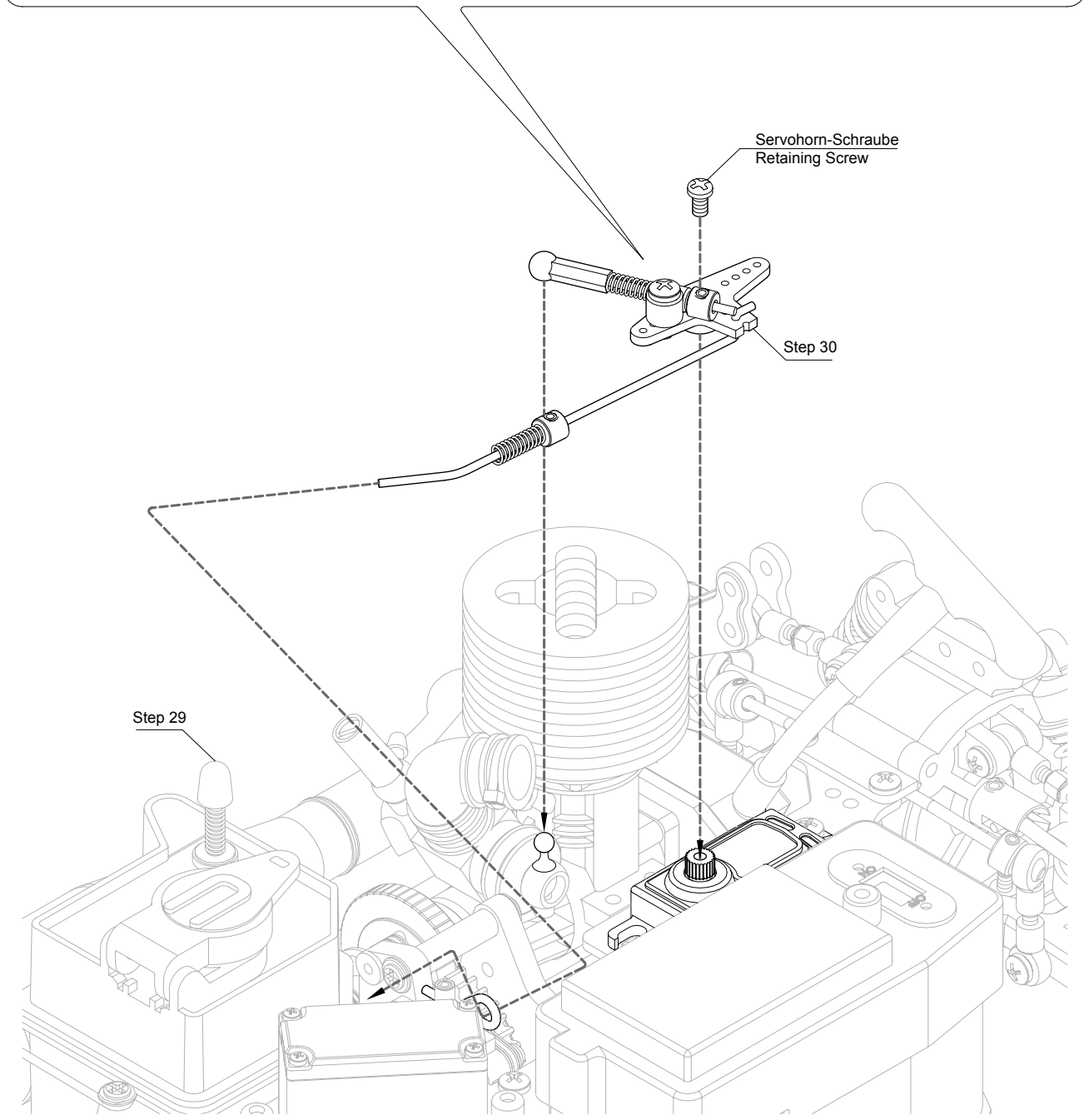

Step 32 Justieren des Gas-/Bremsgestänges
Throttle and Brake Linkage Adjustment

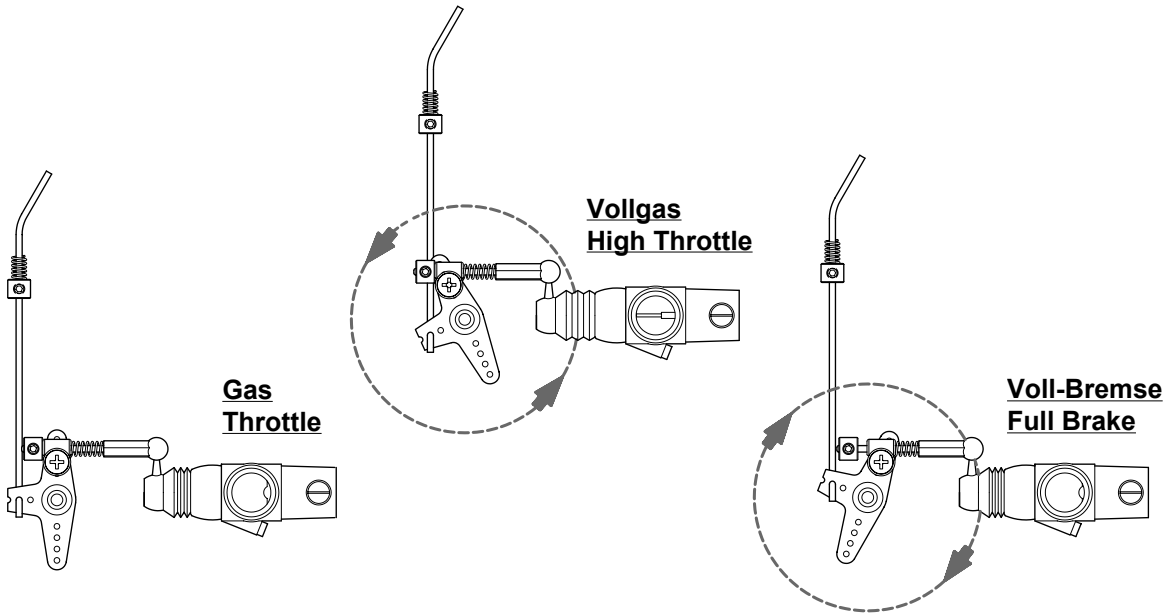

Step 33 Empfänger, Servo und Batterie-Installations-Diagramm
Receiver, Servo and Battery Install Diagram

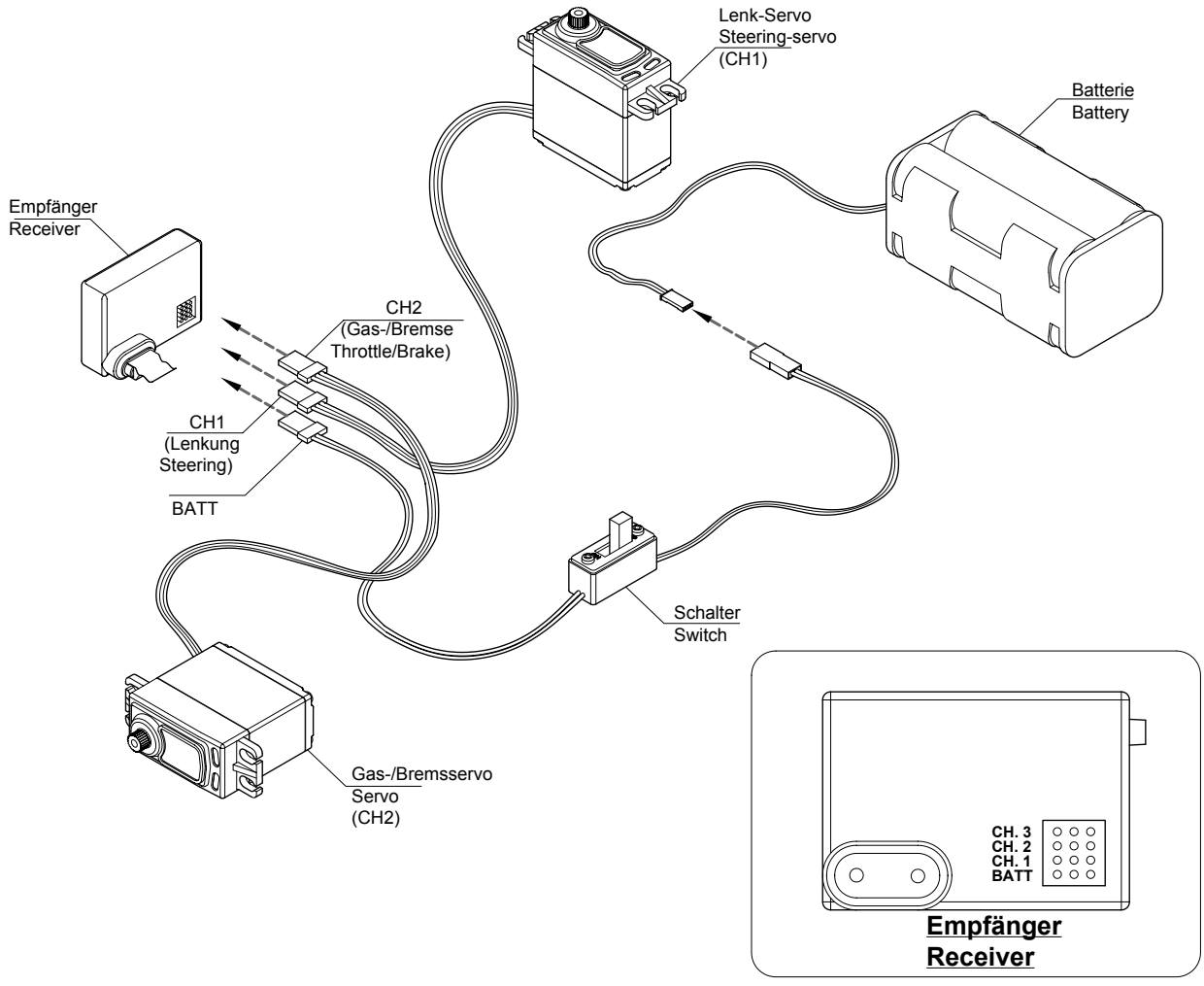

Step 34 Vordere und hintere Karosseriehalter
Front and Rear Body Mount

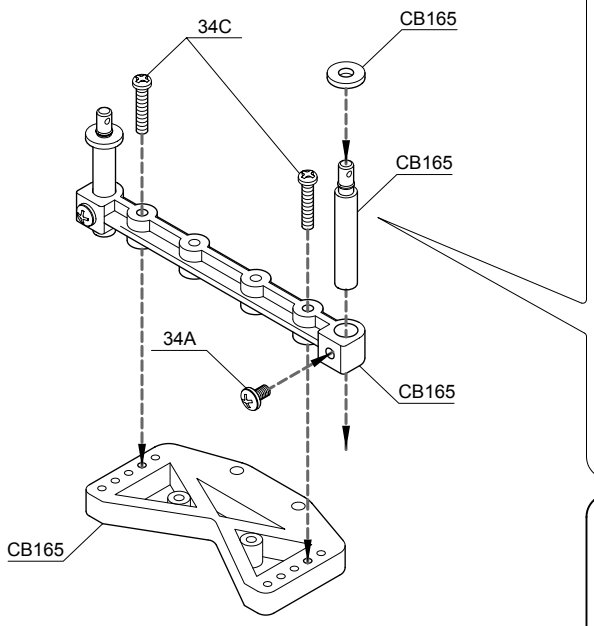

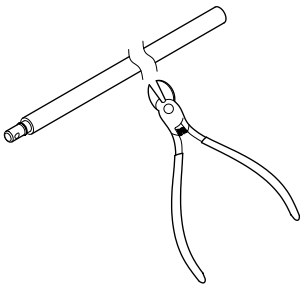

Für Vorne und Hinten
For Front and Rear (x2)

<34-1>

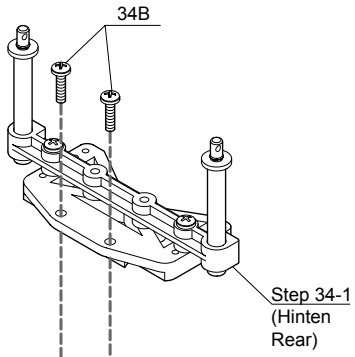

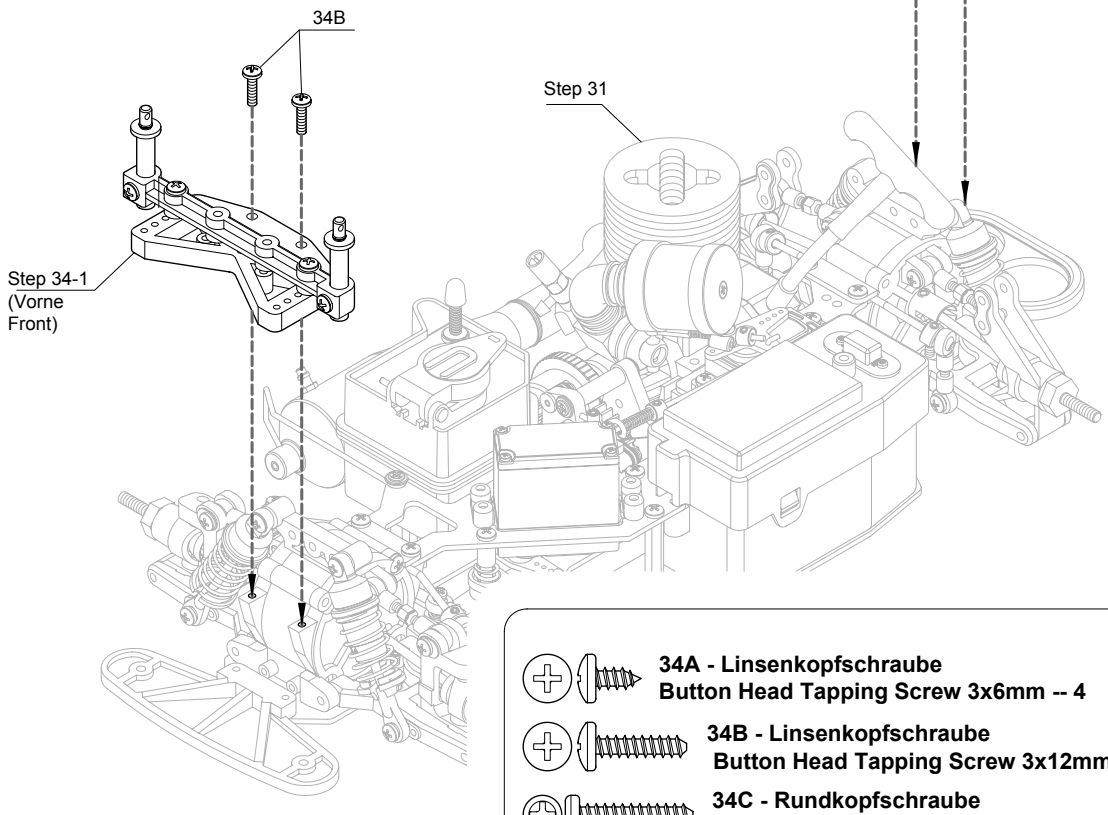

34A - Linsenkopfschraube
Button Head Tapping Screw 3x6mm -- 4

34B - Linsenkopfschraube
Button Head Tapping Screw 3x12mm -- 4

34C - Rundkopfschraube
Round Head Tapping Screw 3x15mm -- 4

Step 35

Antennenröhrchen
Antenna Support Tube

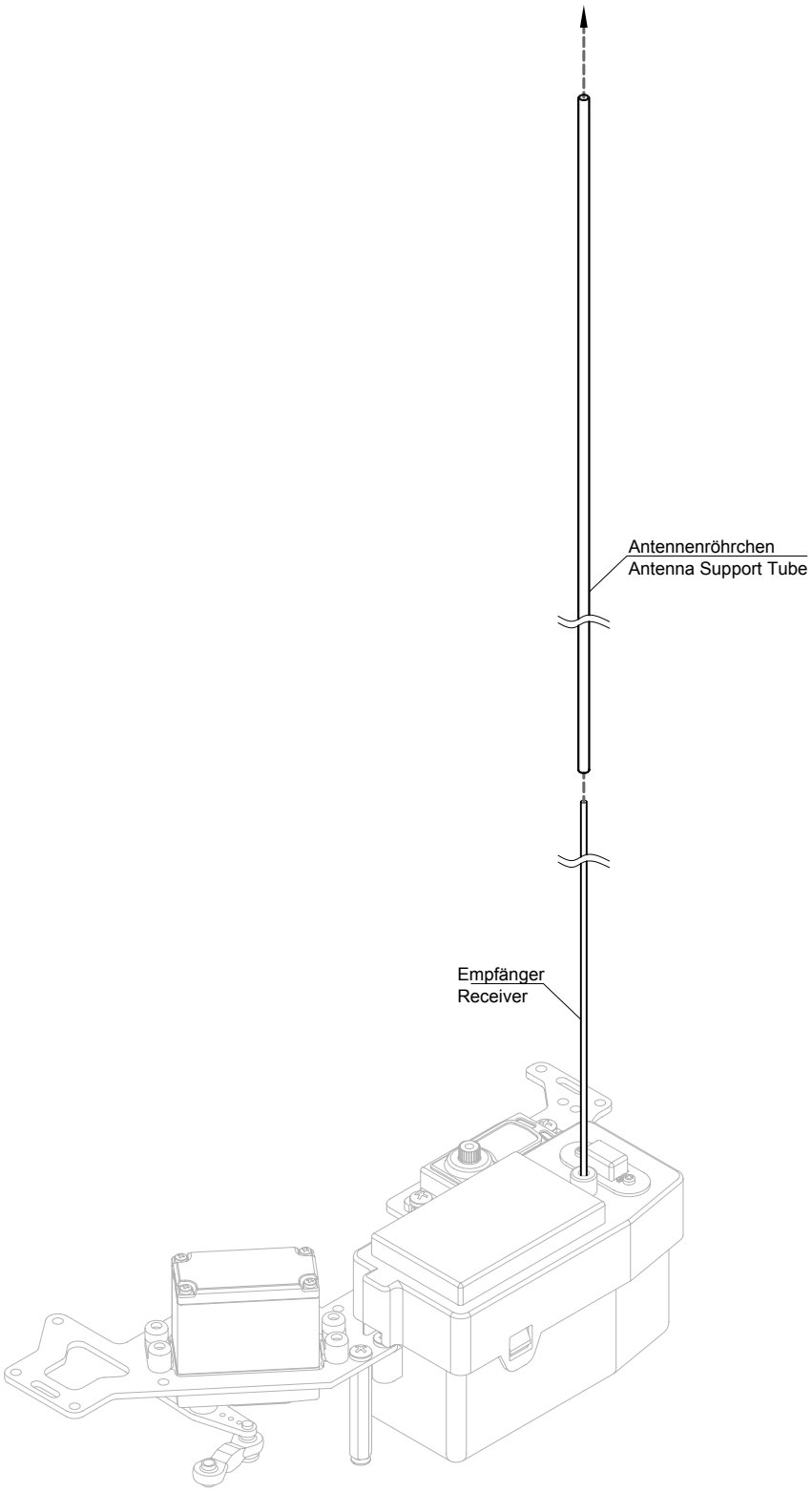

Step 36 Räder Wheels

Für Rechts und Links
For Right and Left Sides (x4)

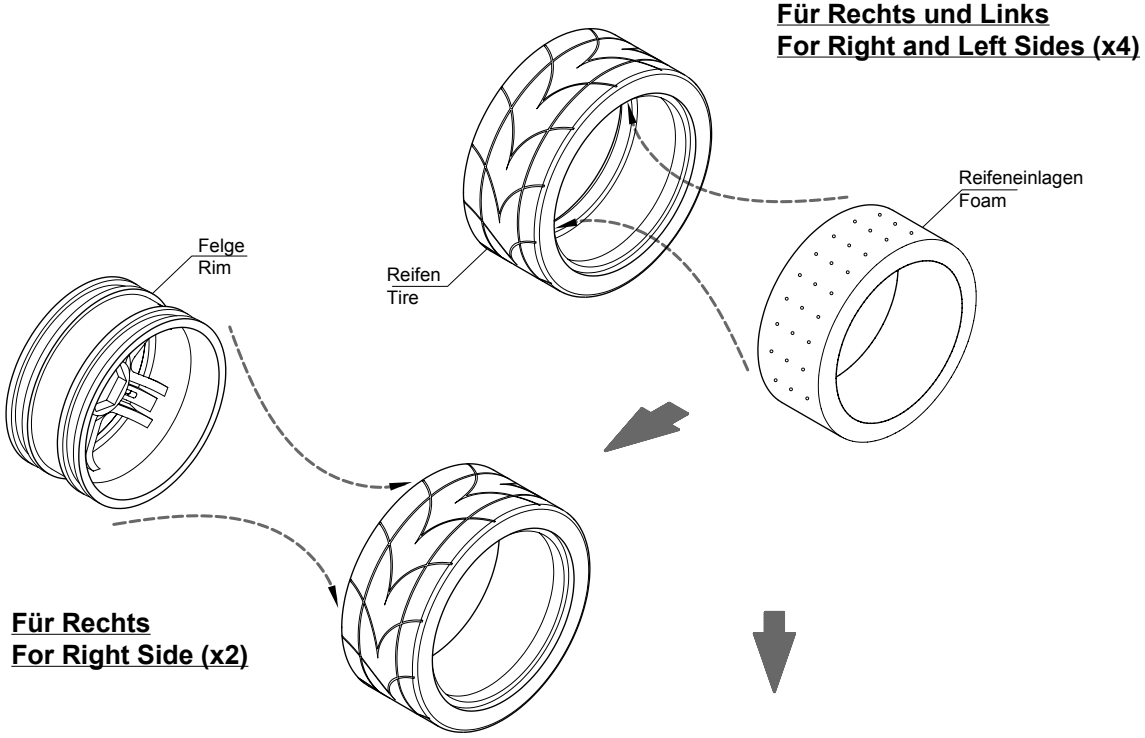

Für Rechts
For Right Side (x2)

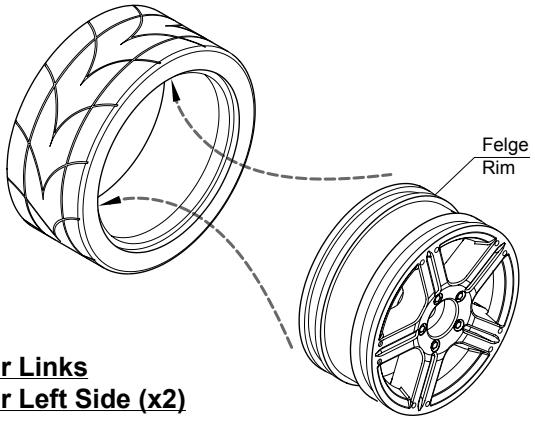

Für Links
For Left Side (x2)

<36-1>

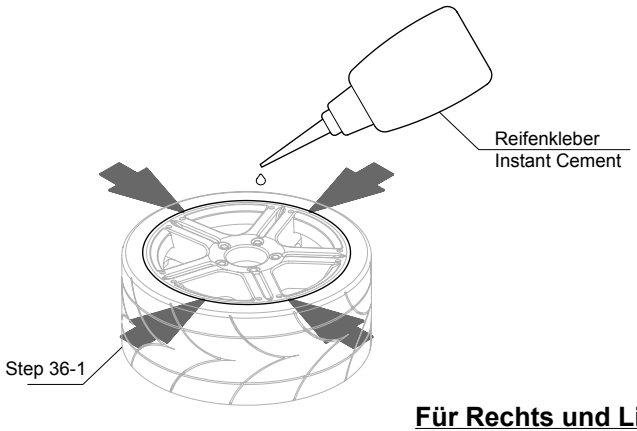

Für Rechts und Links
For Right and Left Sides (x4)

Step 37

Montage der Räder und Karosserie
Wheel and carbody Mounting

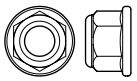

37A - Flansch-Stoppmutter
Flanged Lock Nut 4mm -- 4

Ersatzteile / Spareparts

	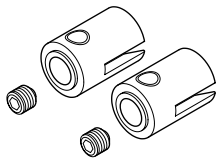	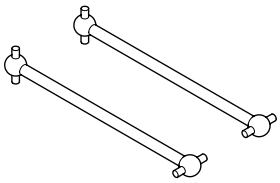	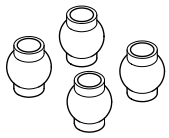
BB051004 / Best.-Nr. 295620-EQ	**CB103 / Best.-Nr. 223519-EQ**	**CB104 / Best.-Nr. 223465-EQ**	**CB113 / Best.-Nr. 223422-EQ**
Kugellager 5 x 10 x 4 mm Ball bearing 5 x 10 x 4mm	Antriebswellen-Mitnehmer Pinion output joints 15mm	Antriebswelle hinten (2) Rear dog bones 71 mm	Stahl-Kragenkugeln Balls steel - 7x3mm
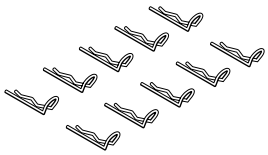	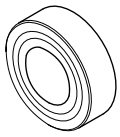	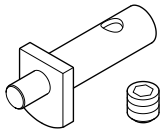	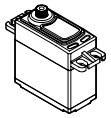
CB120 / Best.-Nr. 225701-EQ	**CB121 / Best.-Nr. 295647-EQ**	**CB126 / Best.-Nr. 223517-EQ**	**MC4519 / Best.-Nr. 206464-EQ**
Karosserieklammern Carbody clips 27mm	Kugellager 8 x 14 x 4 mm Ball bearing 8x 14 x 4mm	Bremsexcenter Brake cam	Servo Servo
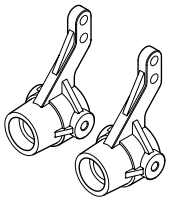	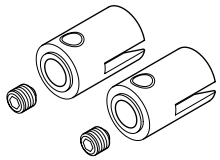		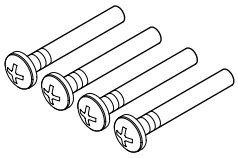
CB134 / Best.-Nr. 223527-EQ	**CB144 / Best.-Nr. 223518-EQ**	**CB146 / Best.-Nr. 225702-EQ**	**CB150A / Best.-Nr. 223515-EQ**
Alu-Achsschenkel vorne Wheel hubs - alu - front	Antriebswellen-Mitnehmer Pinion output joints 17mm	Brems-Feder Brake spring	Schaftschrauben 22,5mm Lower hub studs 22,5 mm
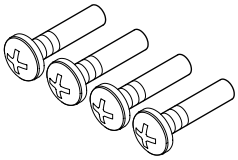	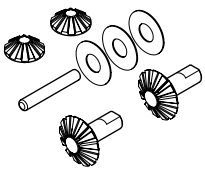	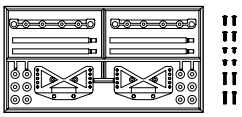	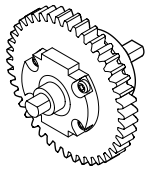
CB150S / Best.-Nr. 223516-EQ	**CB156 / Best.-Nr. 223486-EQ**	**CB165 / Best.-Nr. 223481-EQ**	**CB184 / Best.-Nr. 223526-EQ**
Schaftschrauben 13,5mm Hub studs up --- 13,5 mm	Kegelräder Bevel gears	Karosseriehalter Carbody mounts	Mittel-Hauptgetriebe Center gear assembly
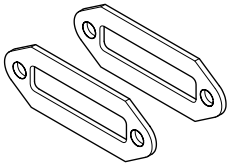	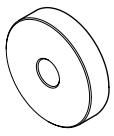	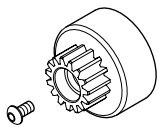	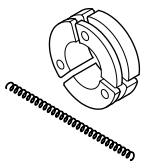
CB190A / Best.-Nr. 223446-EQ	**CB195 / Best.-Nr. 223455-EQ**	**CBC15T2 / Best.-Nr. 226115-EQ**	**CB198 / Best.-Nr. 223442-EQ**
Reso-Dichtung Muffler spacer	Schwungradscheibe 5mm Flywheel spacer T= 5mm	Kupplungglocke Clutch bell - 15T	3-Backenkupplung & Feder 3-Clutch shoes with spring
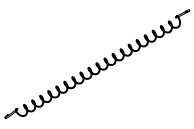	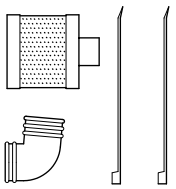	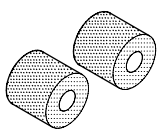	
CB199 / Best.-Nr. 223452-EQ	**CB2031BA / Best.-Nr. 223364-EQ**	**CB2032 / Best.-Nr. 234814-EQ**	**VX204 / Best.-Nr. 236614-EQ**
Kupplungsfeder Clutch spring	Luftfilter mit Silikonadapter Air Filter w silicon adaptor	Luftfilter-Einsätze Airfilter elements	Kurbelwellenadapter Engine nut for SG

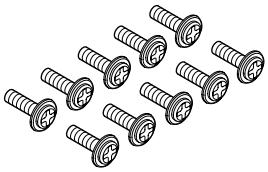	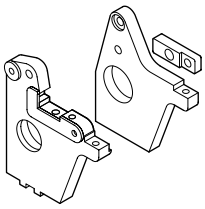	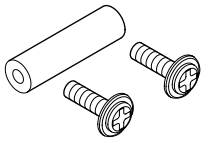	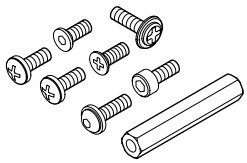
CB229 / Best.-Nr. 223429-EQ	**CB304 / Best.-Nr. 223525-EQ**	**CB305 / Best.-Nr. 223482-EQ**	**CB308 / Best.-Nr. 223483-EQ**
Schrauben M3x10mm Washer screw M3x10mm	Bremshalter Brake set	Alu - Abstandsthalter Brake rod alu 22 mm	Alu - Abstandshalter 32 mm Servo chassis alu rod 32mm
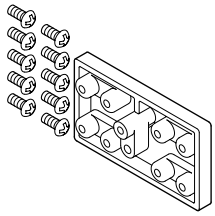	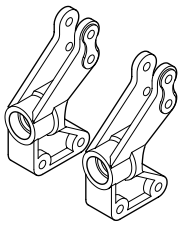	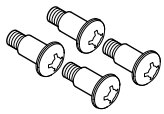	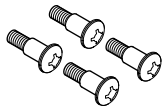
CB310 / Best.-Nr. 223521-EQ	**CB346 / Best.-Nr. 223524-EQ**	**CB353 / Best.-Nr. 223431-EQ**	**CB354 / Best.-Nr. 223513-EQ**
Servohalter-Set Servomount set	Achschenkel hinten Rear hubs	Schaftschrauben 10mm Rocker arm pin 10 mm	Schaftschrauben 12,5mm Shock head pin 12,5 mm
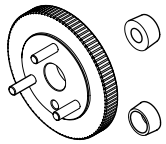	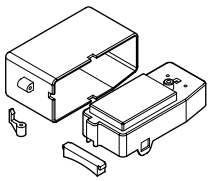	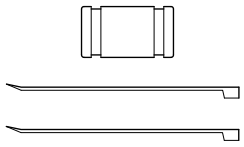	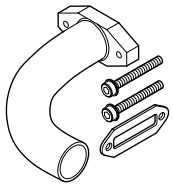
CB363 / Best.-Nr. 223473-EQ	**CB374 / Best.-Nr. 223459-EQ**	**SE009BA / Best.-Nr. 235081-EQ**	**CB189 / Best.-Nr. 223463-EQ**
Schwungscheibe Fly wheel T 5mm	Empfängerbox Receiver case	Silikon-Resoverbinder sw Exhaust coupler --- black	Krümmer schwarz Side adapter black
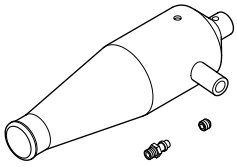	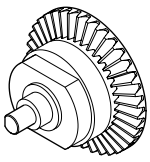	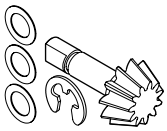	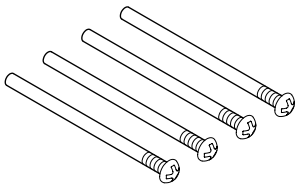
CB376BA1 / Best.-Nr. 223566-EQ	**V2101 / Best.-Nr. 225698-EQ**	**V2102 / Best.-Nr. 223444-EQ**	**V2111 / Best.-Nr. 223466-EQ**
Schalldämpfer Muffler - black	Stahl-Differenzial 37Z V/H F/R Differential steel 37 T	Kegelrad 11 Z Bevel gear 11T	Schaftschrauben Arm shaft 50mm
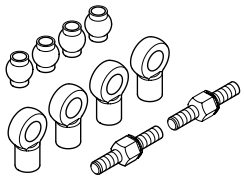	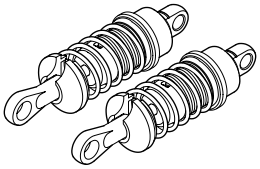	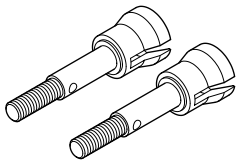	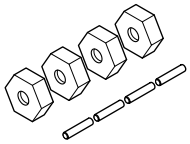
V21302 / Best.-Nr. 225697-EQ	**V2138TIBA / Best.-Nr. 237074-EQ**	**V105 / Best.-Nr. 236618-EQ**	**V21071 / Best.-Nr. 225985-EQ**
Lenk-Gestänge 20 mm Steering rod set 20mm	Alu-Öldruckstoßdämpfer Shock absorber - 68mm	Radachsen 36,9mm F & H F/R Wheel shafts 36,9mm	Felgenmitnehmer 12mm-6Kant Driver washer 12mm-hex 5mm
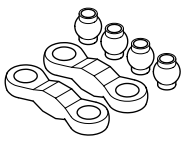	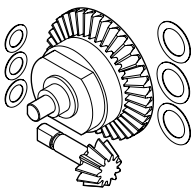	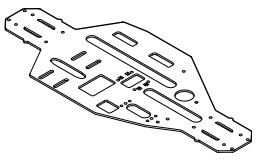	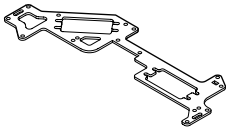
V2215B / Best.-Nr. 223555-EQ	**V2227 / Best.-Nr. 223460-EQ**	**V2301TA / Best.-Nr. 223534-EQ**	**V2302TI / Best.-Nr. 223537-EQ**
Lenkgestänge 29 mm Steering rods&pivot balls	Differenzial mit Kegelrad Differential gear assembly	Alu-Chassis 2mm Alu Chassis 2mm	Radioplatte 2mm Radio plate 2mm

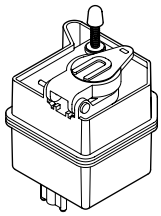	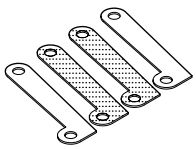	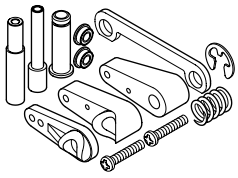	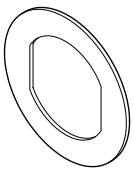
V23032BA / Best.-Nr. 235207-EQ	**V2306 / Best.-Nr. 223544-EQ**	**V23074 / Best.-Nr. 225699-EQ**	**V2309 / Best.-Nr. 223547-EQ**
Kraftstofftank Fuel tank 80ml	Bremsbacken Brake pads	Servo-Saver-Set Servo saver metal	Bremsscheibe Brake disk
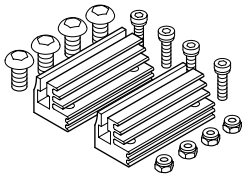	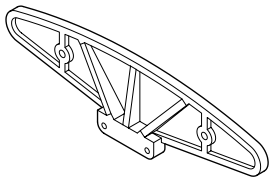	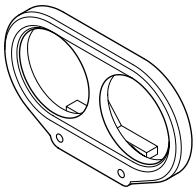	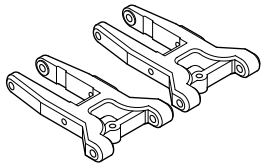
V23113 / Best.-Nr. 229650-EQ	**EL3401 / Best.-Nr. 223553-EQ**	**V23401 / Best.-Nr. 223556-EQ**	**V2347 / Best.-Nr. 223545-EQ**
Alu-Motorhalter Engine mount	Stoßfänger Front bumper	Tragegriff Rear handle	Querlenker unten Suspension arms
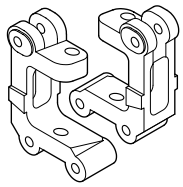	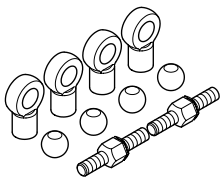	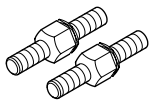	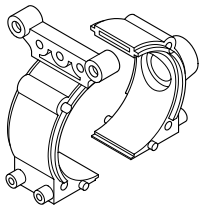
V2348 / Best.-Nr. 223542-EQ	**V23492 / Best.-Nr. 225694-EQ**	**V23494 / Best.-Nr. 225695-EQ**	**V2350 / Best.-Nr. 223546-EQ**
Achsschenkelhalter L & R Front hub carriers - L & R	Querlenker oben 20mm Upper rod set -- 20 mm	Spannschrauben M3x20mm F&R Turnbuckles upper 20mm	Diff. - Gehäuse Gearbox halves
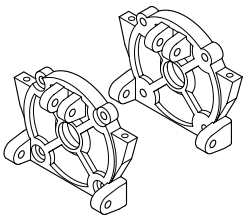	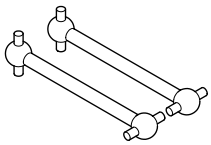	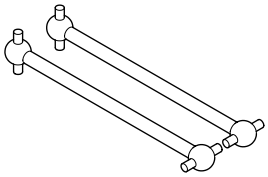	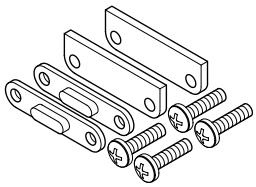
V2351 / Best.-Nr. 223550-EQ	**V2355 / Best.-Nr. 223479-EQ**	**V2356 / Best.-Nr. 223478-EQ**	**V23611 / Best.-Nr. 223561-EQ**
Getriebegehäuse Gearbox halves	Antriebswellen L45 mm Dog bones axles 45mm	Antriebswellen L63 mm Front dog bones 63mm	Stabi-Halteplatten Sway bar plateset
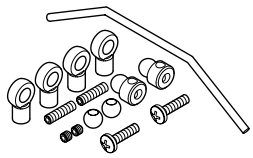	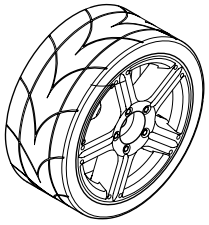	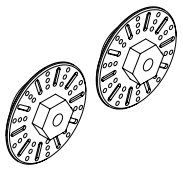	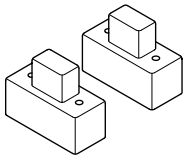
V23612Y / Best.-Nr. 225696-EQ	**V236906SGA2C /Best.-Nr. 234750-EQ**	**C1001GA / Best.-Nr. 236559-EQ**	**SE030BA / Best.-Nr. 235082-EQ**
Stabilisatorset 2,3mm Sway Bar Set 2.3 mm	Kompletträder mit Bremsscheibe (2) Wheel complete with disk driver (2)	Bremsscheiben 12mm-6-Kant Disk driver washer hex 12,5mm	Silikon-Schalterschutz - sw Silicone switch cover black
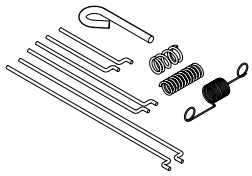	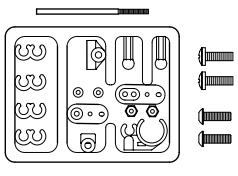	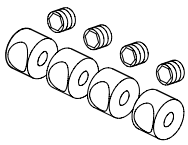	**Ohne Abb** **No picture**
CB161(MV12601)/Best-Nr.223380-EQ	**SE0031BA / Best.-Nr. 234744-EQ**	**SE002 / Best.-Nr. 234499-EQ**	**Best.-Nr. 235842-EQ**
Gasgestänge-Set Linkages rod set	Vergaser-Kunststoffteile sw Plastic parts accessories	Stellringset Rod stopper	Karosserie Audi RS6 Carbody Audi RS6

Tuningteile / Optionparts

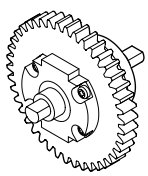	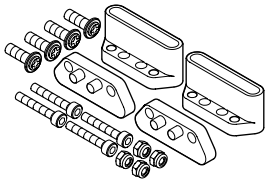	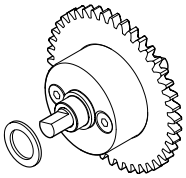	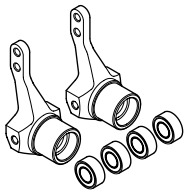
CB123 / Best.-Nr. 223458-EQ	**CB311 / Best.-Nr. 223487-EQ**	**CB359/ Best.-Nr. 223462-EQ**	**SE033 / Best.-Nr. 223498-EQ**
Mitteldifferenzial 42 Zähne Center Differential gear 42	Motor- Halter Engine mount	Stahl-Mittelzahnrad -- 42 Z Center gear assembly 42T	CNC-Achsschenkel vorne Front hubs - alu CNC
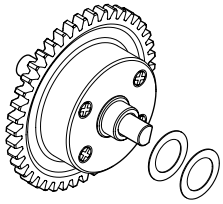	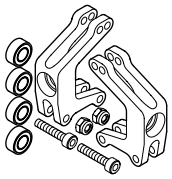	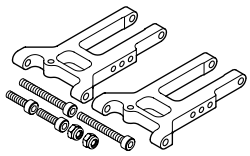	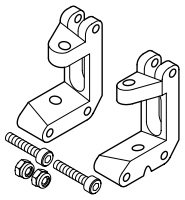
SEV21231 / Best.-Nr. 236414-EQ	**SECB346 / Best.-Nr. 223496-EQ**	**SEV2347 / Best.-Nr. 225710-EQ**	**SEV2348 / Best.-Nr. 223495-EQ**
Stahl-Mitteldifferenzial 42 Zähne Center Differential - 42T Steel	CNC-Achsschenkel hinten Rear hubs - alu CNC	CNC - Alu Querlenker unten Suspension arms - alu CNC	CNC Alu-Achsschenkelhalter Hub carrier front - Alu CNC
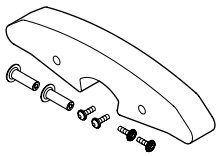	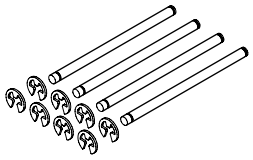	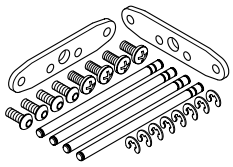	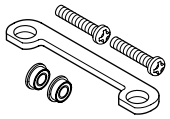
V2345BA / Best.-Nr. 223552-EQ	**SEV2111 / Best.-Nr. 223489-EQ**	**SEV23471 / Best.-Nr. 223499-EQ**	**SEV23072 / Best.-Nr. 225692-EQ**
Schaumstofframmer Sponge bumper	Querlenkerbefestigungswellen Lower hinge pins (4 pcs.)	Verstärkungsplatten/Wellen Strengthen Arm Plate - Alu	Alu Servo-Saver-Lenkplatte Servo saver mount plate alu
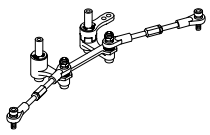	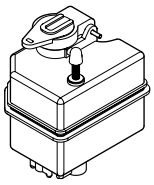		
SEV23074B / Best.-Nr. 223509-EQ	**V2303 / Best.-Nr. 223528-EQ**	**CB197 / Best.-Nr. 223421-EQ**	
Tuning-Lenkung Servo saver alu	Kraftstoff-Tank Fuel tank 100ml	Kurbelwellenadapter Engine nut set for OS	
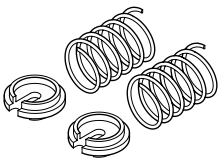	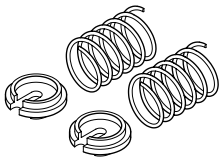	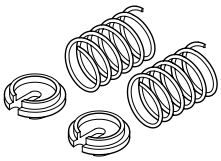	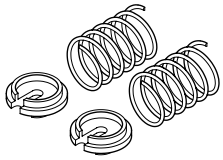
V21383B / Best.-Nr. 227837-EQ	**V21383Y / Best.-Nr. 223563-EQ**	**V21383R / Best.-Nr. 227835-EQ**	**V21383P / Best.-Nr. 227836-EQ**
Tuning-Federn 1,0x35,5mm blau Shock Springs 1.0x35,5mm blue	Tuning-Federn 1,1 x 35,5 mm gelb Shock Springs 1.1x35,5mm yellow	Tuning-Federn 1,2x35,5mm rot Shock Springs 1.2x35,5mm red	Tuning-Federn 1,3 x 35,5 mm pink Shock Springs 1.3x35,5mm purple
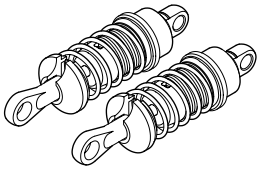	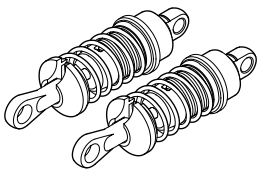	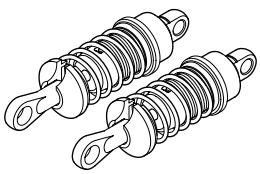	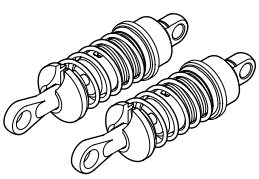
V2138RBA / Best.-Nr. 237072-EQ	**V2138BLBA / Best.-Nr. 237069-EQ**	**V2138PBA / Best.-Nr. 237073-EQ**	**V2138ABA / Best.-Nr. 237075-EQ**
Alu-Öldruckstoßdämpfer rot Shock absorber 68mm red	Alu-Öldruckstoßdämpfer blau Shock absorber 68mm blue	Alu - Öldruckstoßdämpfer lila Shock absorber 68mm purple	Alu-Öldruckstoßdämpfer alu Shock absorber 68mm alu

2-Gang-Getriebe / 2-Speed Transmission

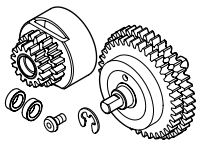	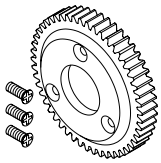	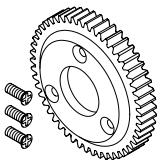	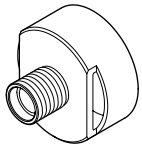
V2225 / Best.-Nr. 223533-EQ	**SETM065 / Best.-Nr. 223453-EQ**	**SETM066 / Best.-Nr. 223424-EQ**	**SEV2313 / Best.-Nr. 223471-EQ**
2-Gang-Getriebeumrüstset Conversion kit for 2-Speed	2-Gang-Stahl-Hauptzahnrad 42Z 2-Speed main gear - 42T steel	2-Gang-Stahl-Hauptzahnrad 38Z 2-Speed main gear - 38T steel	2-Gang-Kupplungsglockke 2-Speed clutch housing
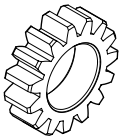	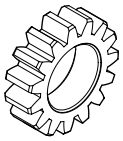	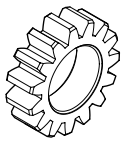	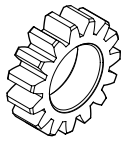
SEV2315 / Best.-Nr. 223472-EQ	**SE2316 / Best.-Nr. 223427-EQ**	**SEV2317 / Best.-Nr. 223426-EQ**	**SEV2318 / Best.-Nr. 223432-EQ**
Kupplungszahnrad Pinion Gear - 15 T	Kupplungszahnrad Pinion Gear - 16 T	Kupplungszahnrad Pinion Gear - 17 T	Kupplungszahnrad Pinion Gear - 18 T
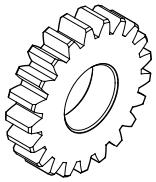	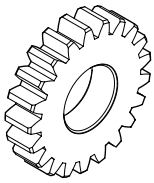	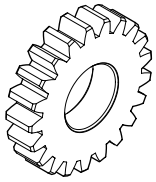	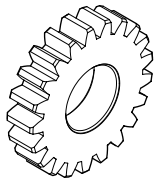
SEV2319 / Best.-Nr. 223439-EQ	**SEV2320 / Best.-Nr. 223469-EQ**	**SEV2321 / Best.-Nr. 223467-EQ**	**SEV2322 / Best.-Nr. 223443-EQ**
Kupplungszahnrad Pinion Gear - 19 T	Kupplungszahnrad Pinion Gear - 20 T	Kupplungszahnrad Pinion Gear - 21 T	Kupplungszahnrad Pinion Gear - 22 T
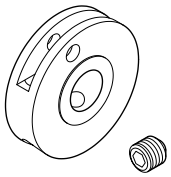	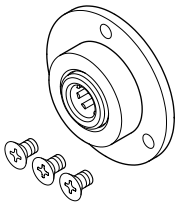	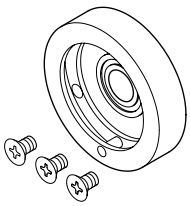	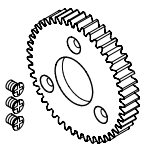
TM059 / Best.-Nr. 225712-EQ	**TM060 / Best.-Nr. 225713-EQ**	**TM061 / Best.-Nr. 225714-EQ**	**TM064 / Best.-Nr. 225715-EQ**
2-Gangkupplung 2-Speed clutch	Freilauf für 2-Gang-Getriebe 2-Speed main gear one-way mount	Kupplungsgehäuse 2-Gang-K 2-Speed clutch housing mount	2-Gang-Hauptzahnrad 43Z 2-Speed main gear - 43T
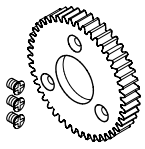	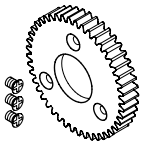	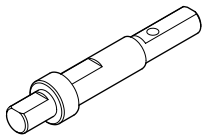	
TM065 / Best.-Nr. 225716-EQ	**TM066 / Best.-Nr. 225717-EQ**	**TM067 / Best.-Nr. 225718-EQ**	
2-Gang-Hauptzahnrad 42Z 2-Speed main gear - 42T	2-Gang-Hauptzahnrad 38Z 2-Speed main gear - 38T	Hauptwelle 2-Gang 2-Speed main shaft	

Schnell - einfach - zuverlässig

Ersatzteilbestellung bei Conrad Electronic

Für viele Artikel können wir schnell und zuverlässig Ersatzteile liefern.
Unser Lager hält im Bedarfsfall mehrere Tausend Teile für Sie bereit.

Bestellung per Telefon: 0180 - 531 21 11*
Bestellung per Telefax: 0180 - 531 21 10*
Bestellung per Mail: sales@conrad.de
Bestellung per Internet: www.conrad.de/ersatzteilservice

Wir freuen uns auf Ihre Bestellung

CONRAD ELECTRONIC SE

* (0,14 €/Min. aus dem Festnetz, evtl. abweichende Preise für Anrufe aus dem Mobilfunknetz, ab 01.03.2010 maximal 0,42 €/Min. aus dem Mobilfunknetz)

Voller Ideen