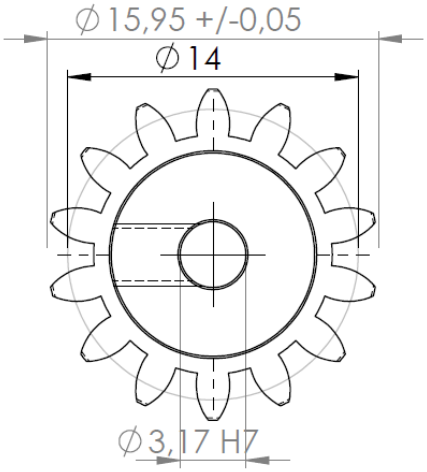
∅15,95 +/-0,05
∅14
∅3,17 H7

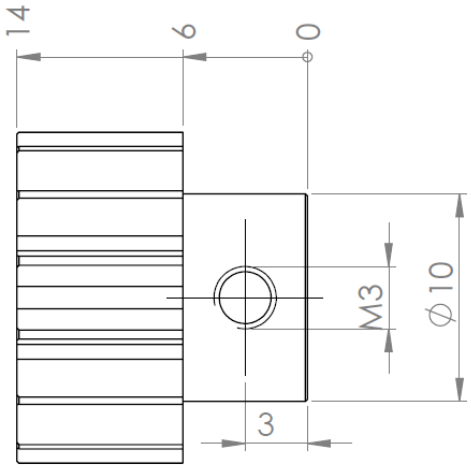
14
6
0
M3
∅10
3