LL
LL 5.08/08/90 3.2SN OR BX

Weidmüller Interface GmbH & Co. KG
Klingenbergstraße 16
D-32758 Detmold
Germany
Fon: +49 5231 14-0
Fax: +49 5231 14-292083
www.weidmueller.com



6 mm² Leiterquerschnitt und 32 A leistet diese Leiterplatten-Klemme mit bewährtem Zugbügelanschluss im Raster 5,00 und 5,08 mm, Leiterabgangsrichtung in 90° Ausführung.

- 0,20 - 6,0mm² (IEC) / 26 - 12 AWG (UL)
- 500 V (IEC) / 300 V (UL)
- 32 A (IEC) / 20 A (UL)

Allgemeine Bestelldaten

Best.-Nr.	1001890000
Typ	LL 5.08/08/90 3.2SN OR BX
Ausführung	Leiterplattenklemme, 5.08 mm, Polzahl: 8, 90°, Lötstiftlänge (l): 3.2 mm, verzinnt, orange, Zugbügelanschluss, Klemmbereich, Bemessungsanschluss, max.: 6 mm², Box
GTIN (EAN)	4032248693856
VPE	50 Stück
Produkt-Kennzahlen	IEC: 500 V / 32.5 A / 0.5 - 6 mm² UL: 300 V / 20 A / AWG 28 - AWG 12
Verpackung	Box

Erstellungs-Datum 20. Februar 2013 20:17:10 MEZ

Weidmüller

LL
LL 5.08/08/90 3.2SN OR BX

Weidmüller Interface GmbH & Co. KG
Klingenbergstraße 16
D-32758 Detmold
Germany
Fon: +49 5231 14-0
Fax: +49 5231 14-292083
www.weidmueller.com

Technische Daten

Abmessungen und Gewichte

Nettogewicht	12 g

Systemkennwerte

Produktfamilie	LL	Leiter-Anschlusstechnik	Zugbügelanschluss
Montage auf der Leiterplatte	Lötanschluss	Leiter-Abgangsrichtung	90°
Raster in mm (P)	5,08 mm	Raster in Zoll (P)	0,2 inch
Polzahl	8	Kundenseitig anreihbar	Ja
maximal anreihbare Pole je Reihe	24	Anzahl Reihen	1
Lötstiftlänge (l)	3,2 mm	Bestückungsloch-Durchmesser (D)	1,3 mm
Bestückungsloch-Durchmesser Toleranz (D)	+ 0,1 mm	Anzahl Lötstifte pro Pol	1
Schraubendreherklinge	0,6 x 3,5	Schraubendreherklinge Norm	DIN 5264
Anzugsdrehmoment, min.	0,5 Nm	Anzugsdrehmoment, max.	0,6 Nm
Klemmschraube	M 3	Abisolierlänge	6 mm
L1 in mm	35,56 mm	L1 in Zoll	1,4 inch
Berührungsschutz nach DIN VDE 0470	IP 20	Berührungsschutz nach DIN VDE 57 106	fingersicher

Werkstoffdaten

Isolierstoff	Wemid (PA)	Farbe	orange
Brennbarkeitsklasse nach UL94	V-0	CTI	≥ 600
Kontaktmaterial	Cu-Leg	Kontaktoberfläche	verzinnt
Kontaktbasismaterial	Cu-Leg		

Anschließbare Leiter

Klemmbereich, Bemessungsanschluss, min.	0,08 mm²	Klemmbereich, Bemessungsanschluss, max.	6 mm²
Leiteranschlussquerschnitt AWG, min.	AWG 26	Leiteranschlussquerschnitt AWG, max.	AWG 12
eindrähtig, min. H05(07) V-U	0,5 mm²	eindrähtig, max. H05(07) V-U	6 mm²
feindrähtig, min. H05(07) V-K	0,5 mm²	feindrähtig, max. H05(07) V-K	4 mm²
mit Aderendhülse nach DIN 46 228/1, min.	0,5 mm²	mit Aderendhülse nach DIN 46 228/1, max.	2,5 mm²
mit AEH mit Kragen DIN 46 228/4, min.	0,5 mm²	mit AEH mit Kragen DIN 46 228/4, max.	2,5 mm²
Lehrdorn nach EN 60999 a x b; ø	2,8 mm x 2,4 mm; 3,0 mm		

Bemessungsdaten nach DIN IEC

Bemessungsstrom, min. Polzahl (Tu=20°C)	32,5 A	Bemessungsstrom, max. Polzahl (Tu=20°C)	26 A
Bemessungsstrom, Polzahl (Tu=40°C), min.	27,5 A	Bemessungsstrom, Polzahl (Tu=40°C), max.	22 A
Bemessungsspannung bei Überspannungsk./Verschmutzungsgrad II/2	500 V	Bemessungsspannung bei Überspannungsk./Verschmutzungsgrad III/2	320 V
Bemessungsspannung bei Überspannungsk./Verschmutzungsgrad III/3	250 V	Bemessungsstoßspannung bei Überspannungsk./Verschmutzungsgrad II/2	4 kV
Bemessungsstoßspannung bei Überspannungsk./Verschmutzungsgrad III/2	4 kV	Bemessungsstoßspannung bei Überspannungsk./Verschmutzungsgrad III/3	4 kV
Kurzzeitstromfestigkeit	3 x 1s mit 120 A		

Weidmüller

LL
LL 5.08/08/90 3.2SN OR BX

Weidmüller Interface GmbH & Co. KG
Klingenbergstraße 16
D-32758 Detmold
Germany
Fon: +49 5231 14-0
Fax: +49 5231 14-292083
www.weidmueller.com

Technische Daten

Nenndaten nach CSA

Institut (CSA)		Nennspannung (Use group B)	300 V
Nennstrom (Use group B)	20 A	Nennspannung (Use group D)	300 V
Nennstrom (Use group D)	10 A	Leiteranschlussquerschnitt AWG, min.	AWG 28
Leiteranschlussquerschnitt AWG, max.	AWG 12		

Nenndaten nach UL 1059

Nennspannung (Use group B)	300 V	Nennstrom (Use group B)	20 A
Nennspannung (Use group D)	300 V	Nennstrom (Use group D)	10 A
Leiteranschlussquerschnitt AWG, min.	AWG 28	Leiteranschlussquerschnitt AWG, max.	AWG 12

Klassifikationen

ETIM 3.0	EC001284	UNSPSC	30-21-18-01
eClass 6.0	27-26-11-01	eClass 7.0	27-44-04-01

Hinweise

Hinweise

- Bemessungsstrom bezogen auf Bemessungsquerschnitt und min. Polzahl
- AEH ohne Kunststoffkragen nach DIN 46228/1
- AEH mit Kunststoffkragen nach DIN 46228/4
- Zeichnungsangabe P = Raster
- Bemessungsdaten sind bezogen auf das jeweilige Bauteil. Luft- und Kriechstrecken zu anderen Bauteilen sind entsprechend der jeweils relevanten Anwendungsnormen zu gestalten.

Zulassungen

Zulassungen

ME25 RoHS

LL
LL 5.08/08/90 3.2SN OR BX

Weidmüller Interface GmbH & Co. KG
Klingenbergstraße 16
D-32758 Detmold
Germany
Fon: +49 5231 14-0
Fax: +49 5231 14-292083
www.weidmueller.com

Zeichnungen

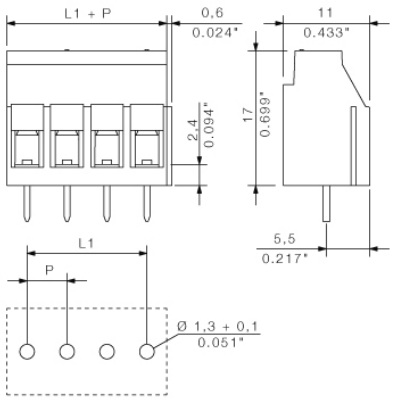

LL 5.00/../90

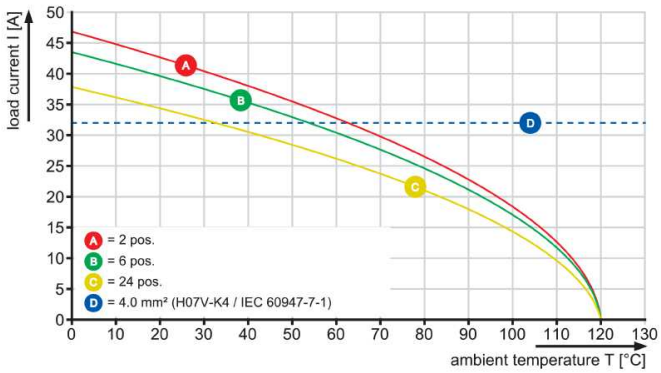

LL 5.00/../90

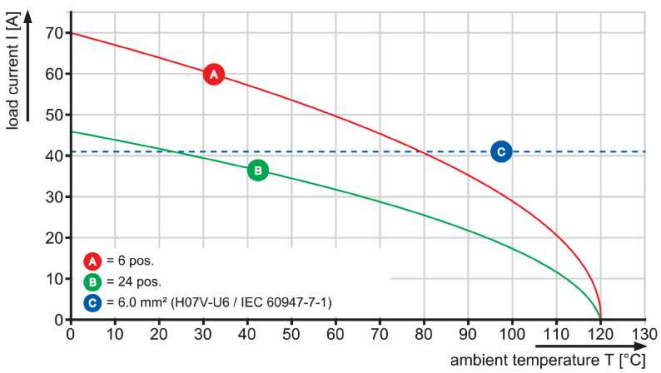

LL 5.08/../90

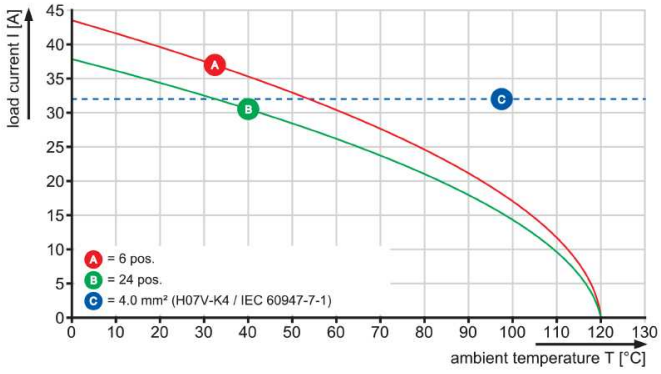

LL
LL 5.08/08/90 3.2SN OR BX

Weidmüller Interface GmbH & Co. KG
Klingenbergstraße 16
D-32758 Detmold
Germany
Fon: +49 5231 14-0
Fax: +49 5231 14-292083
www.weidmueller.com

Zubehör

Schlitz-Schraubendreher



Schlitz-Schraubendreher mit Rundklinge, SD DIN 5265, ISO 2380/2, Abtrieb nach DIN 5264, ISO 2380/1, Spitze Chrom Top, SoftFinish-Griff

Allgemeine Bestelldaten

Best.-Nr.	Typ	Ausführung	GTIN (EAN)	VPE
9010110000	SDS 0.6X3.5X200	Schraubendreher, Klingenbreite (B): 3.5 mm, Klingenlänge: 200 mm, Klingenstärke (A): 0.6 mm	4032248300754	1 Stück

Schraubendreher



Immer der richtige Dreh:
Weidmüller Schraubendreher-Werkzeuge sind das Ergebnis einer konsequenten Griffkonzeption, das sowohl die menschliche Hand als auch unterschiedliche Arbeitsanforderungen berücksichtigt.
Für jede Schraube die passende Klinge - in vier Griffgrößen
Die Vorteile liegen auf der Hand:

- Anwenderfreundlich: ergonomische Griffgestaltung für ermüdungsfreies Arbeiten
- Anschlussoptimiert: die passende Klinge und die richtige Griffgröße für ein optimales Drehmoment
- Prozesssicher: eine noch einfachere Bedienung für eine noch schnellere Verdrahtung

Das Resultat: Rationelles und fachgerechtes Arbeiten.

Allgemeine Bestelldaten

Best.-Nr.	Typ	Ausführung	GTIN (EAN)	VPE
9008390000	SDIS 0.6X3.5X100	Schraubendreher, Klingenbreite (B): 3.5 mm, Klingenlänge: 100 mm, Klingenstärke (A): 0.6 mm	4032248056354	1 Stück
9008330000	SDS 0.6X3.5X100	Schraubendreher, Klingenbreite (B): 3.5 mm, Klingenlänge: 100 mm, Klingenstärke (A): 0.6 mm	4032248056286	1 Stück