W-Reihe
WTL 6/1 EN STB SW

Weidmüller Interface GmbH & Co. KG
Klingenbergstraße 16
D-32758 Detmold
Germany
Fon: +49 5231 14-0
Fax: +49 5231 14-292083
www.weidmueller.com

Produktbild

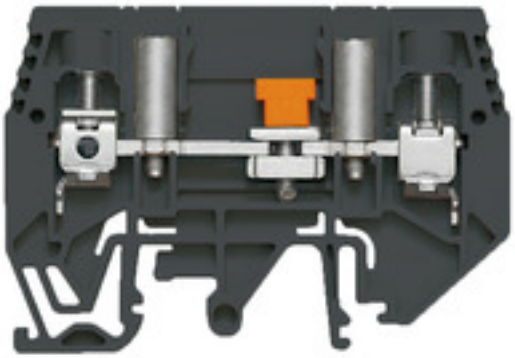

Messwandlerverdrahtung
Mit unseren Prüftrennreihenklemmen in Feder- sowie Schraubanschlusstechnologie realisieren Sie sicher und durchdacht alle wichtigen Wandlerschaltungen für die Messung von Strom, Spannung und Leistung.

Allgemeine Bestelldaten

Typ	WTL 6/1 EN STB SW
Best.-Nr.	1062520000
Ausführung	Prüftrenn-Reihenklemme, Schraubanschluss, 6 mm², 630 V, 41 A, gleitend, schwarz
GTIN (EAN)	4032248841127
VPE	50 Stück

Weidmüller

W-Reihe
WTL 6/1 EN STB SW

Weidmüller Interface GmbH & Co. KG
Klingenbergstraße 16
D-32758 Detmold
Germany
Fon: +49 5231 14-0
Fax: +49 5231 14-292083
www.weidmueller.com

Technische Daten

Abmessungen und Gewichte

Breite	7,9 mm	Breite (inch)	0,311 inch
Höhe	68,5 mm	Höhe (inch)	2,697 inch
Tiefe	47,5 mm	Tiefe (inch)	1,87 inch
Tiefe inklusive Tragschiene	48,5 mm	Nettogewicht	25,28 g

Temperaturen

Lagertemperatur, max.	40 °C	Lagertemperatur, min.	10 °C
Lagertemperatur	10 °C...40 °C	Dauergebrauchstemperatur, min.	-50 °C
Dauergebrauchstemperatur, max.	120 °C		

Umweltanforderungen

REACH SVHC	Lead 7439-92-1

Bemessungsdaten

Bemessungsquerschnitt	6 mm²	Bemessungsspannung	630 V
Nennstrom	41 A		

Bemessungsdaten nach CSA

Leiterquerschnitt max (CSA)	8 AWG	Leiterquerschnitt min (CSA)	20 AWG
Spannung Gr B (CSA)	300 V	Spannung Gr C (CSA)	300 V
Strom Gr B (CSA)	45 A	Strom Gr C (CSA)	45 A
Zertifikat-Nr. (CSA)	200039-1057876		

Bemessungsdaten nach UL

Leitergr. Factory wiring max (UR)	8 AWG	Leitergr. Factory wiring min (UR)	20 AWG
Leitergr. Field wiring max (UR)	8 AWG	Leitergr. Field wiring min (UR)	20 AWG
Spannung Gr B (UR)	300 V	Spannung Gr C (UR)	300 V
Strom Gr B (UR)	45 A	Strom Gr C (UR)	45 A
Zertifikat-Nr. (UR)	E60693		

Klemmbare Leiter (Bemessungsanschluss)

Anschlussart	Schraubanschluss	Anzahl Anschlüsse	2
Anzugsdrehmoment, max.	1,6 Nm	Anzugsdrehmoment, min.	1 Nm
Drehmomentstufe mit Elektroschrauber Typ DMS	3	Klingenmaß	0,8 x 4,0 mm

Maße

Versatz TS 32	34,5 mm	Versatz TS 35	34,5 mm

W-Reihe
WTL 6/1 EN STB SW

Weidmüller Interface GmbH & Co. KG
Klingenbergstraße 16
D-32758 Detmold
Germany
Fon: +49 5231 14-0
Fax: +49 5231 14-292083
www.weidmueller.com

Technische Daten

Systemkennwerte

Ausführung	Schraubanschluss, Trennelement, mit Steckbuchsen, einseitig offen	Anzugsdrehmoment (Klemmschraube für Kupferleiter)	1…1.6 Nm
Anzugsdrehmoment (Trennschraube)	0.5…0.7 Nm	Abschlussplatte erforderlich	Ja
Anzahl der Potentiale	1	Anzahl der Etagen	1
Anzahl der Klemmstellen je Etage	2	Anzahl der Potentiale pro Etage	1
Etagen intern gebrückt	Nein	PE-Anschluss	Nein
Tragschiene	TS 32, TS 35	N-Funktion	Nein
PE-Funktion	Nein	PEN-Funktion	Nein

Trennklemmen

Anzugsdrehmoment max. Trennerschraube	0,7 Nm	Anzugsdrehmoment min. Trennerschraube	0,5 Nm
Längstrennung	gleitend	Quertrennung	ohne
integrierte Prüfbuchse	Ja		

Werkstoffdaten

Werkstoff	Wemid	Farbe	schwarz
Brennbarkeitsklasse nach UL 94	V-0		

weitere technische Daten

Montageart	gerastet

Klassifikationen

ETIM 3.0	EC000902	ETIM 4.0	EC000902
ETIM 5.0	EC000902	ETIM 6.0	EC000902
eClass 6.2	27-14-11-26	eClass 7.1	27-14-11-26
eClass 8.1	27-14-11-26	eClass 9.0	27-14-11-26
eClass 9.1	27-14-11-26		

Zulassungen

Zulassungen	
ROHS	Konform

Downloads

Engineering-Daten	EPLAN, WSCAD, Zuken E3.S
Engineering-Daten	STEP

Sicherheitshinweise

Sicherheitshinweis	Safety Information