VSSC6TRSLFG24VAC/DC0.5A

Weidmüller Interface GmbH & Co. KG
Klingenbergstraße 16
D-32758 Detmold
Germany
Fon: +49 5231 14-0
Fax: +49 5231 14-292083
www.weidmueller.com

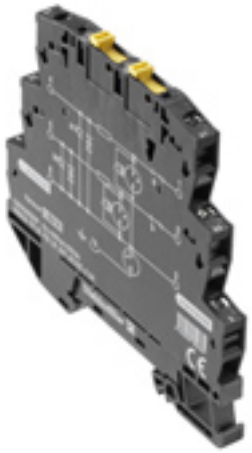

Durch eventuelle Einkopplung von Überspannungen auf Leitungswegen können sensible Signaleingänge ge- oder zerstört werden. Es ist wichtig, MSR-Geräte in ihrer unmittelbaren Nähe zu schützen. Mit einem umfassenden Produktprogramm für den MSR-Bereich bietet Weidmüller Produkte in 2-teilig, steckbarer Bauform oder Reihenklemmenformate mit den Anschlussarten Zugfeder und Schraube an. Diese Produkte sind auf Binäre- als auch auf Analogsignale abgestimmt. Weiterhin bietet Weidmüller Bauformen mit integrierten Bauelementen wie z.B. Gasableiter oder Varistoren an. VARITECTOR steht für vielseitigen und variablen Überspannungsschutz im Hause Weidmüller welcher nach der Produktnorm IEC61643-21 geprüft ist. Die Varitector Serie kann in die Applikationen nach IEC 61643-22 / VDE 0845-3 in den Klassen C1, C2, C3 und D1 eingesetzt werden. In den Produkt-Familien VARITECTOR SPC und SSC, sowie MCZ OVP sind die elektrischen und mechanischen Eigenschaften optimal miteinander vereint. Dabei spielt die Baugröße und einfache Handhabung eine entscheidende Rolle. Der Überspannungsschutz ist für den Einbau auf engstem Raum in der Prozess-, Industrie- sowie Gebäudeautomation geeignet.

Allgemeine Bestelldaten

Best.-Nr.	1354800000
Typ	VSSC6TRSLFG24VAC/DC0.5A
Ausführung	Überspannungsschutz Messen-Steuern-Regeln
GTIN (EAN)	4050118156751
VPE	10 Stück

VSSC6TRSLFG24VAC/DC0.5A

Weidmüller Interface GmbH & Co. KG
Klingenbergstraße 16
D-32758 Detmold
Germany
Fon: +49 5231 14-0
Fax: +49 5231 14-292083
www.weidmueller.com

Technische Daten

Abmessungen und Gewichte

Breite	6,1 mm	Höhe	88,5 mm
Tiefe	81 mm	Nettogewicht	46,8 g

Temperaturen

Betriebstemperatur	-40 °C...+70 °C	Lagertemperatur	-40 °C...+80 °C

Ausfallwahrscheinlichkeit

λges	54	MTTF	1.342 Jahre
PFH in $1*10^{-9}$ 1/h	1,8	SFF	96,67 %
SIL gemäß IEC 61508	3		

Allgemeine Daten

Brennbarkeitsklasse nach UL94	V-0	Farbe	schwarz
Prüfmöglichkeit	Funktionsschraube mit Prüfsteckeraufnahme Anschluss 1, 2, 4, 5	Schutzart	IP 20
Segment	Messen - Steuern - Regeln	Tragschiene	TS 35
Trennfunktion	Ja	optische Funktionsanzeige	Nein

Isolationskoordination gemäß EN 50178

Verschmutzungsgrad	2	Überspannungskategorie	III

Schutzpegel

Schutzpegel U_P Ader - PE	110 V	Schutzpegel U_P GND - PE	1.400 V

Störspannung

Schutzpegel ausgangs. Ader-Ader 1 kV/µs, Typ.	70 V	Schutzpegel ausgangs. Ader-PE 1kV/µs, Typ.	110 V

Technische Daten

Nennspannung (AC)	24 V	Nennspannung (DC)	34 V
Nennstrom	0,2 A	Höchste Dauerspannung, Uc (AC)	30 V
Höchste Dauerspannung, Uc (DC)	42 V	Höchste Dauerspannung (AC)	30 V
Ableitstrom I_N (8/20µs) Ader-PE	2.5 kA	Ableitstrom I_N (8/20µs) GND-PE	2.5 kA
Ableitstrom I_{max} (8/20µs) Ader-PE	10 kA	Ableitstrom I_{max} (8/20µs) GND-PE	10 kA
Absicherung, max.	0,5 A	Ableitstrom, max. (8/20 µs)	10 kA
Schutzpegel U_P (typ.)	110 V	Leckstrom bei U_n	2,8 mA
Normen	IEC 61643-21	Farbe	schwarz
Feuchtigkeit	5...96 %	Anforderungsklasse nach IEC 61643-21	C2, C3, D1
Durchgangswiderstand	1,8 Ω 10 %	Restspannung U_P typ.	110 V
Spannungsfestigkeit bei FG gegen PE	≥ 500 V	Überlast-Ausfallmodus	Modus 2

VSSC6TRSLFG24VAC/DC0.5A

Weidmüller Interface GmbH & Co. KG
Klingenbergstraße 16
D-32758 Detmold
Germany
Fon: +49 5231 14-0
Fax: +49 5231 14-292083
www.weidmueller.com

Technische Daten

Anschlussdaten

Klemmbereich, Bemessungsanschluss, min.	0,5 mm²	Klemmbereich, Bemessungsanschluss, max.	4 mm²
Leiteranschlussquerschnitt, mehrdrähtig, Bemessungsanschluss, min.	0,5 mm²	Leiteranschlussquerschnitt, mehrdrähtig, Bemessungsanschluss, max.	4 mm²
Anzugsdrehmoment, min.	0,5 Nm	Anzugsdrehmoment, max.	0,8 Nm

erweiterte Angaben Zulassungen

GOST Zertifikat	GOST-Zertifikat

Bemessungsdaten UL

UL Zertifikat	UL Zertifikat	Zertifikat-Nr. (UL)	E311081VOL1SEC3

Klassifikationen

ETIM 3.0	EC000943	UNSPSC	30-21-19-21
eClass 4.1	27-13-08-01	eClass 5.1	27-13-08-01
eClass 6.0	27-13-08-05	eClass 7.0	27-13-08-05

Zulassungen

Zulassungen

Ausfallwahrscheinlichkeit

SIL PAPER	SIL PAPER

Downloads

Beipackzettel	Instruction sheet VSSC

VSSC6TRSLFG24VAC/DC0.5A

Weidmüller Interface GmbH & Co. KG
Klingenbergstraße 16
D-32758 Detmold
Germany
Fon: +49 5231 14-0
Fax: +49 5231 14-292083
www.weidmueller.com

Zeichnungen

Similar to illustration

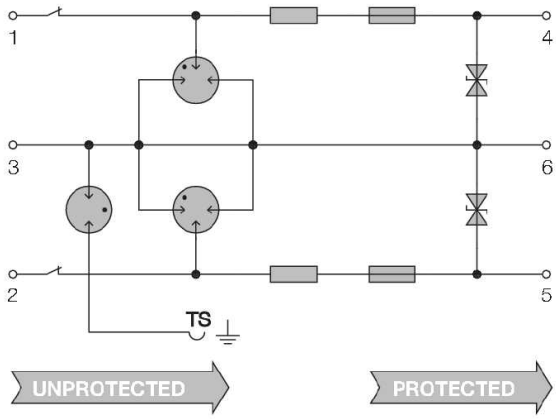

Prinzipschaltbild

VSSC6TRSLFG24VAC/DC0.5A

Weidmüller Interface GmbH & Co. KG
Klingenbergstraße 16
D-32758 Detmold
Germany
Fon: +49 5231 14-0
Fax: +49 5231 14-292083
www.weidmueller.com

Zubehör

Neutral



Der **dekafix (DEK)** Markierer ist der universelle Markierer für alle Leitungs- und Steckverbinder sowie Elektronikbaugruppen. Das System eignet sich insbesondere für kurze Zahlenfolgen und umfasst eine große Auswahl an einsatzfertigen Drucken.
Die Streifenmontage lässt ein schnelles Aufrasten in einem Arbeitsgang zu. Der Druck ist gut lesbar, kontrastreich und in 5 Breiten erhältlich.

- Große Auswahl an einsatzfertigen Markierern
- Streifenmontage für schnelles Aufrasten
- Verbindermarkierer passend für alle Weidmüller Leitungsverbinder
- Werden als neutrale Karte, MultiCard oder als Standarddruck in Karten angeboten

Allgemeine Bestelldaten

Best.-Nr.	Typ	Ausführung	GTIN (EAN)	VPE
1609801044	DEK 5/5 MC-10 NE WS	Klemmenmarkierer, MultiCard, 5 x 5 mm, Polyamid, Farbe: weiß	4008190397111	1.000 Stück

Zubehör (VSSC Abschlussplatten)



Abschlussplatten (AP) für die Produktreihe VSSC in hellblau und in schwarz.

Allgemeine Bestelldaten

Best.-Nr.	Typ	Ausführung	GTIN (EAN)	VPE
1063110000	AP VSSC6	Überspannungsschutz Messen-Steuern-Regeln	4032248947553	50 Stück

VSSC6TRSLFG24VAC/DC0.5A

Weidmüller Interface GmbH & Co. KG
Klingenbergstraße 16
D-32758 Detmold
Germany
Fon: +49 5231 14-0
Fax: +49 5231 14-292083
www.weidmueller.com

Zubehör

Prüfstecker



Ein Prüfen der Anlage gewährleistet die Lösung mit Weidmüller Prüfsteckern und Steckbuchsen.

Allgemeine Bestelldaten

Best.-Nr.	Typ	Ausführung	GTIN (EAN)	VPE
0180400000	PS 2.3 RT	Zubehör, Prüfstecker	4008190060121	20 Stück