# Serie BL/SL 5.08
# SLDF 5.08 L/F 6 SN OR BX

**Weidmüller Interface GmbH & Co. KG**
Klingenbergstraße 16
D-32758 Detmold
Germany
Fon: +49 5231 14-0
Fax: +49 5231 14-292083
www.weidmueller.com

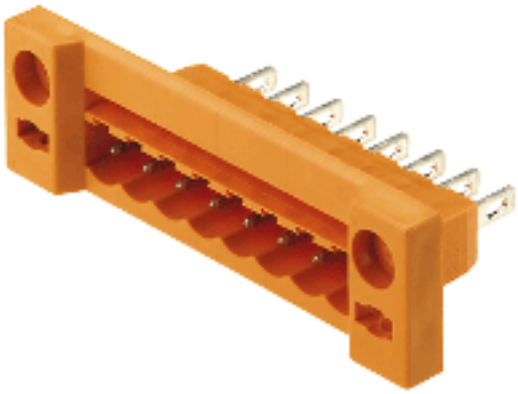

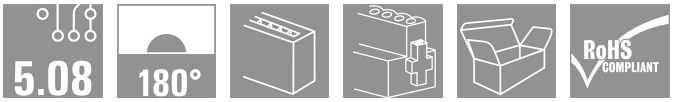


Durchführungsstiftleiste zur Frontplattenmontage mit optionaler Verriegelungsfunktion. Der interne Anschluss erfolgt als Flachsteck- oder Lötanschluss. Die Stiftleisten sind beschriftbar und können kodiert werden.

- 400 V (IEC) / 300 V (UL)
- 15 A (IEC) / 10 A (UL)

## Allgemeine Bestelldaten

| | |
|---|---|
| Best.-Nr. | 1599170000 |
| Typ | SLDF 5.08 L/F 6 SN OR BX |
| Ausführung | Leiterplattensteckverbinder, Stiftleiste, 5.08 mm, Polzahl: 6, 180°, Box |
| GTIN (EAN) | 4008190179595 |
| VPE | 50 Stück |
| Produkt-Kennzahlen | IEC: 400 V / 15 A<br>UL: 300 V / 10 A |
| Verpackung | Box |

Erstellungs-Datum 21. Februar 2013 05:58:35 MEZ

# Serie BL/SL 5.08
# SLDF 5.08 L/F 6 SN OR BX

**Weidmüller Interface GmbH & Co. KG**
Klingenbergstraße 16
D-32758 Detmold
Germany
Fon: +49 5231 14-0
Fax: +49 5231 14-292083
www.weidmueller.com

## Technische Daten

### Abmessungen und Gewichte

| | |
|---|---|
| Nettogewicht | 7,86 g |

### Systemkennwerte

| | | | |
|---|---|---|---|
| Produktfamilie | Serie BL/SL 5.08 | Leiter-Abgangsrichtung | 180° |
| Raster in mm (P) | 5,08 mm | Raster in Zoll (P) | 0,2 inch |
| Polzahl | 6 | Anzahl Reihen | 1 |
| L1 in mm | 25,4 mm | L1 in Zoll | 1 inch |

### Werkstoffdaten

| | | | |
|---|---|---|---|
| Isolierstoff | PBT | Farbe | orange |
| Farbtabelle (ähnlich) | RAL 2000 | Brennbarkeitsklasse nach UL94 | V-0 |
| CTI | ≥ 200 | Kontaktmaterial | CuSn |
| Kontaktoberfläche | verzinnt | Dauergebrauchstemperatur, min. | -25 °C |
| Dauergebrauchstemperatur, max. | 100 °C | | |

### Bemessungsdaten nach DIN IEC

| | | | |
|---|---|---|---|
| Bemessungsstrom, min. Polzahl (Tu=20°C) | 15 A | Bemessungsstrom, Polzahl (Tu=40°C), min. | 13 A |
| Bemessungsspannung bei Überspannungsk./Verschmutzungsgrad II/2 | 400 V | Bemessungsspannung bei Überspannungsk./Verschmutzungsgrad III/2 | 320 V |
| Bemessungsspannung bei Überspannungsk./Verschmutzungsgrad III/3 | 250 V | Bemessungsstoßspannung bei Überspannungsk./Verschmutzungsgrad II/2 | 4 kV |
| Bemessungsstoßspannung bei Überspannungsk./Verschmutzungsgrad III/2 | 4 kV | Bemessungsstoßspannung bei Überspannungsk./Verschmutzungsgrad III/3 | 4 kV |

### Nenndaten nach CSA

| | | | |
|---|---|---|---|
| Institut (CSA) | | Nennspannung (Use group B) | 300 V |
| Nennstrom (Use group B) | 10 A | Nennspannung (Use group D) | 300 V |
| Nennstrom (Use group D) | 10 A | | |

### Nenndaten nach UL 1059

| | | | |
|---|---|---|---|
| Institut (UR) | | Nennspannung (Use group B) | 300 V |
| Nennstrom (Use group B) | 10 A | Nennspannung (Use group D) | 300 V |
| Nennstrom (Use group D) | 10 A | | |

### Klassifikationen

| | | | |
|---|---|---|---|
| ETIM 3.0 | EC001284 | UNSPSC | 30-21-18-10 |
| eClass 4.1 | 27-26-07-01 | eClass 5.1 | 27-26-07-04 |
| eClass 6.0 | 27-26-07-04 | eClass 7.0 | 27-44-04-02 |

# Serie BL/SL 5.08
# SLDF 5.08 L/F 6 SN OR BX

**Weidmüller Interface GmbH & Co. KG**
Klingenbergstraße 16
D-32758 Detmold
Germany
Fon: +49 5231 14-0
Fax: +49 5231 14-292083
www.weidmueller.com

## Technische Daten

### Hinweise

Hinweise

- Weitere Farben auf Anfrage
- Bemessungsstrom bezogen auf Bemessungsquerschnitt und min. Polzahl
- Anschließbare Leiter bei Lötanschluss ein- und feindrähtig bis 2,5 mm² mit Isolier-/Schrumpfschlauch oder von 2,8 mm Flachsteckhülsen mit Isolierhülsen entsprechend DIN IEC 760
- Zeichnungsangabe P = Raster
- Bemessungsdaten sind bezogen auf das jeweilige Bauteil. Luft- und Kriechstrecken zu anderen Bauteilen sind entsprechend der jeweils relevanten Anwendungsnormen zu gestalten.

### Zulassungen

Zulassungen



**Serie BL/SL 5.08**
**SLDF 5.08 L/F 6 SN OR BX**

**Weidmüller Interface GmbH & Co. KG**
Klingenbergstraße 16
D-32758 Detmold
Germany
Fon: +49 5231 14-0
Fax: +49 5231 14-292083
www.weidmueller.com

## Zeichnungen

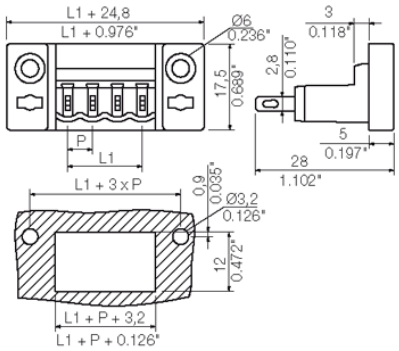

# Serie BL/SL 5.08
# SLDF 5.08 L/F 6 SN OR BX

**Weidmüller Interface GmbH & Co. KG**
Klingenbergstraße 16
D-32758 Detmold
Germany
Fon: +49 5231 14-0
Fax: +49 5231 14-292083
www.weidmueller.com

## Zubehör

### Kodierelemente



**Verbindet nur, was auch zusammengehört: Der richtige Anschluss an der richtigen Stelle.**
Kodierelemente und Verdrehsicherungen stellen eine eindeutige Zuordnung von Anschlusselementen im Herstellprozess und bei der Bedienung sicher
Die Kodier- und Verdrehschutzelemente werden vor der Bestückung oder während der Kabelkonfektionierung eingeschoben. Die Altenative bei Weidmüller: Einfach online im Variantenkonfigurator individuell konfigurieren und fertig vorkodiert erhalten.
Eine Fehlbestückung auf der Leiterplatte sowie ein Fehlstecken von Anschlusselementen ist nicht mehr möglich.
Der Vorteil: Keine Fehlersuche bei der Fertigung und keine Fehlbedienung durch den Anwender.

#### Allgemeine Bestelldaten

| Best.-Nr. | Typ | Ausführung | GTIN (EAN) | VPE | Produkt-Kennzahlen |
|---|---|---|---|---|---|
| 1573010000 | BLZ/SL KO OR | Leiterplattensteckverbinder, Zubehör, Kodierelement, orange, Polzahl: 1 | 4008190048396 | 100 Stück | |
| 1545710000 | BLZ/SL KO SW | Leiterplattensteckverbinder, Zubehör, Kodierelement, schwarz, Polzahl: 1 | 4008190087142 | 50 Stück | |

### weiteres Zubehör



**Keine Aufgabe ist zu klein für die optimale Lösung.**

Verbinden ist nicht alles - wo Potenziale geprüft, zusammengefasst oder auch getrennt werden müssen, steckt die Lösung oft im Detail.
Ein System ist kein System ohne die kleinen, aber nützlichen Details:

- Prüfstecker - ermöglicht den sicheren Abgriff an Prüfbuchsen
- Querverbinder - schafft eine kontaktsichere Potentialverteilung direkt am Anschluss
- Abteiltrennelemente - teilt eine hochpolige Stiftleiste in mehrere separate Buchsenleisten-Steckplätze auf
- Verriegelungen und Rasthaken - die optionale vibrationsbeständige Verrastung bzw. Sicherung für Buchsen- und Stiftleisten

Fertigungsbegleitend und Anwendungsgerecht - mehr Zubehör = weniger Aufwand

#### Allgemeine Bestelldaten

| Best.-Nr. | Typ | Ausführung | GTIN (EAN) | VPE | Produkt-Kennzahlen |
|---|---|---|---|---|---|
| 1599120000 | SLDF VR | Leiterplattensteckverbinder, Zubehör, Veriegelungshaken, schwarz, Polzahl: 1 | 4008190165697 | 100 Stück | |

# Serie BL/SL 5.08
# SLDF 5.08 L/F 6 SN OR BX

**Weidmüller Interface GmbH & Co. KG**
Klingenbergstraße 16
D-32758 Detmold
Germany
Fon: +49 5231 14-0
Fax: +49 5231 14-292083
www.weidmueller.com

## Zubehör

| | |
|---|---|
| 1770240000 SL AT SW | Leiterplattensteckverbinder, 4032248117710 100 Stück<br>Zubehör,<br>Abteiltrennelement,<br>schwarz, Polzahl: 1 |
| 1598300000 SL AT OR | Leiterplattensteckverbinder, 4008190189266 100 Stück<br>Zubehör,<br>Abteiltrennelement, orange,<br>Polzahl: 1 |