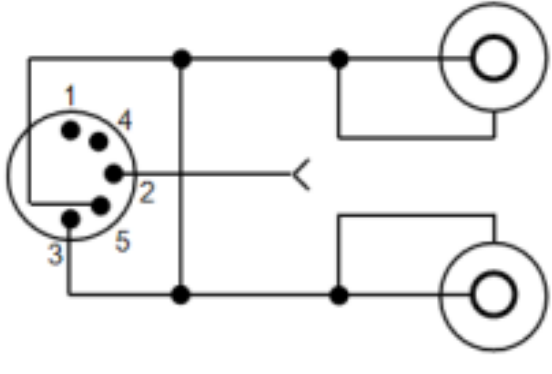
1
4
2
5
3