# LM
# LM 3.50/05/90 3.2SN OR BX

**Weidmüller Interface GmbH & Co. KG**
Klingenbergstraße 16
D-32758 Detmold
Germany
Fon: +49 5231 14-0
Fax: +49 5231 14-292083
www.weidmueller.com



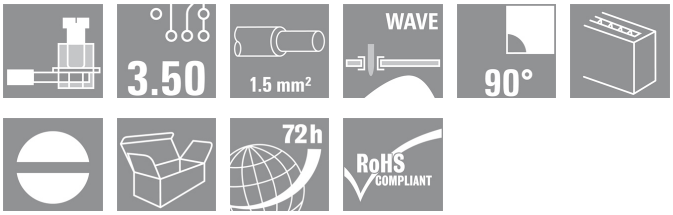


Kleine, kompakte Leiterplatten-Klemme oder Doppelstock-Leiterplatten-Klemme mit bewährtem Zugbügelanschluss im Raster 3,5 mm. Für Leiterquerschnitte bis 1,5 mm² geeignet.

- 0,20 - 1,50 mm² (IEC) / 28 - 14 AWG (UL)
- 320 V (IEC) / 300 V (UL)
- 16 A (IEC) / 10 A (UL)

## Allgemeine Bestelldaten

| | |
|---|---|
| Best.-Nr. | 1720250000 |
| Typ | LM 3.50/05/90 3.2SN OR BX |
| Ausführung | Leiterplattenklemme, 3.50 mm, Polzahl: 5, 90°, Lötstiftlänge (l): 3.2 mm, verzinnt, orange, Zugbügelanschluss, Klemmbereich, Bemessungsanschluss, max.: 2.08 mm², Box |
| GTIN (EAN) | 4008190355142 |
| VPE | 100 Stück |
| Produkt-Kennzahlen | IEC: 320 V / 16 A / 0.5 - 1.5 mm²<br>UL: 300 V / 10 A / AWG 28 - AWG 14 |
| Verpackung | Box |

Erstellungs-Datum 21. Februar 2013 19:14:30 MEZ

# LM
# LM 3.50/05/90 3.2SN OR BX

**Weidmüller Interface GmbH & Co. KG**
Klingenbergstraße 16
D-32758 Detmold
Germany
Fon: +49 5231 14-0
Fax: +49 5231 14-292083
www.weidmueller.com

## Technische Daten

### Abmessungen und Gewichte

| | |
|---|---|
| Nettogewicht | 3,12 g |

### Systemkennwerte

| | | | |
|---|---|---|---|
| Produktfamilie | LM | Leiter-Anschlusstechnik | Zugbügelanschluss |
| Montage auf der Leiterplatte | Lötanschluss | Leiter-Abgangsrichtung | 90° |
| Raster in mm (P) | 3,5 mm | Raster in Zoll (P) | 0,138 inch |
| Polzahl | 5 | Kundenseitig anreihbar | Ja |
| maximal anreihbare Pole je Reihe | 24 | Anzahl Reihen | 1 |
| Lötstiftlänge (l) | 3,2 mm | Bestückungsloch-Durchmesser (D) | 1,3 mm |
| Bestückungsloch-Durchmesser Toleranz (D) | + 0,1 mm | Anzahl Lötstifte pro Pol | 1 |
| Schraubendreherklinge | 0,4 x 2,5 | Schraubendreherklinge Norm | DIN 5264 |
| Anzugsdrehmoment, min. | 0,2 Nm | Anzugsdrehmoment, max. | 0,25 Nm |
| Klemmschraube | M 2 | Abisolierlänge | 5 mm |
| L1 in mm | 14 mm | L1 in Zoll | 0,551 inch |
| Berührungsschutz nach DIN VDE 0470 | IP 20 | Berührungsschutz nach DIN VDE 57 106 | fingersicher |

### Werkstoffdaten

| | | | |
|---|---|---|---|
| Isolierstoff | PA | Farbe | orange |
| Brennbarkeitsklasse nach UL94 | V-2 | CTI | ≥ 600 |
| Glühdrahtprüfung Temperatur | 750 °C | Glühdrahtprüfung Zeit | 30 s |
| Kontaktmaterial | Cu-Leg | Kontaktoberfläche | verzinnt |
| Kontaktbasismaterial | Cu-Leg | | |

### Anschließbare Leiter

| | | | |
|---|---|---|---|
| Klemmbereich, Bemessungsanschluss, min. | 0,08 mm² | Klemmbereich, Bemessungsanschluss, max. | 2,08 mm² |
| Leiteranschlussquerschnitt AWG, min. | AWG 28 | Leiteranschlussquerschnitt AWG, max. | AWG 14 |
| eindrähtig, min. H05(07) V-U | 0,5 mm² | eindrähtig, max. H05(07) V-U | 1,5 mm² |
| feindrähtig, min. H05(07) V-K | 0,5 mm² | feindrähtig, max. H05(07) V-K | 1,5 mm² |
| mit AEH mit Kragen DIN 46 228/4, min. | 0,5 mm² | mit AEH mit Kragen DIN 46 228/4, max. | 0,75 mm² |
| Lehrdorn nach EN 60999 a x b; ø | 2,4 mm x 1,5 mm | | |

### Bemessungsdaten nach DIN IEC

| | | | |
|---|---|---|---|
| Bemessungsstrom, min. Polzahl (Tu=20°C) | 16 A | Bemessungsstrom, max. Polzahl (Tu=20°C) | 12 A |
| Bemessungsstrom, Polzahl (Tu=40°C), min. | 14 A | Bemessungsstrom, Polzahl (Tu=40°C), max. | 10 A |
| Bemessungsspannung bei Überspannungsk./Verschmutzungsgrad II/2 | 320 V | Bemessungsspannung bei Überspannungsk./Verschmutzungsgrad III/2 | 160 V |
| Bemessungsspannung bei Überspannungsk./Verschmutzungsgrad III/3 | 160 V | Bemessungsstoßspannung bei Überspannungsk./Verschmutzungsgrad II/2 | 2,5 kV |
| Bemessungsstoßspannung bei Überspannungsk./Verschmutzungsgrad III/2 | 2,5 kV | Bemessungsstoßspannung bei Überspannungsk./Verschmutzungsgrad III/3 | 2,5 kV |
| Kurzzeitstromfestigkeit | 3 x 1s mit 72 A | | |

# LM
# LM 3.50/05/90 3.2SN OR BX

**Weidmüller Interface GmbH & Co. KG**
Klingenbergstraße 16
D-32758 Detmold
Germany
Fon: +49 5231 14-0
Fax: +49 5231 14-292083
www.weidmueller.com

## Technische Daten

### Nenndaten nach CSA

| | | | |
|---|---|---|---|
| Institut (CSA) | | Nennspannung (Use group B) | 300 V |
| Nennstrom (Use group B) | 10 A | Nennspannung (Use group D) | 300 V |
| Nennstrom (Use group D) | 10 A | Leiteranschlussquerschnitt AWG, min. | AWG 28 |
| Leiteranschlussquerschnitt AWG, max. | AWG 14 | | |

### Nenndaten nach UL 1059

| | | | |
|---|---|---|---|
| Institut (UR) | | Nennspannung (Use group B) | 300 V |
| Nennstrom (Use group B) | 10 A | Nennspannung (Use group D) | 300 V |
| Nennstrom (Use group D) | 10 A | Leiteranschlussquerschnitt AWG, min. | AWG 28 |
| Leiteranschlussquerschnitt AWG, max. | AWG 14 | | |

### Klassifikationen

| | | | |
|---|---|---|---|
| ETIM 3.0 | EC001284 | UNSPSC | 30-21-18-01 |
| eClass 6.0 | 27-26-11-01 | eClass 7.0 | 27-44-04-01 |

### Hinweise

Hinweise

- Weitere Farben auf Anfrage
- Bemessungsstrom bezogen auf Bemessungsquerschnitt und min. Polzahl
- Max. Außendurchmesser des Leiters: 2,9 mm
- AEH mit Kunststoffkragen nach DIN 46228/4
- Zeichnungsangabe P = Raster
- Bemessungsdaten sind bezogen auf das jeweilige Bauteil. Luft- und Kriechstrecken zu anderen Bauteilen sind entsprechend der jeweils relevanten Anwendungsnormen zu gestalten.

### Zulassungen

Zulassungen

### Downloads

| | |
|---|---|
| CAD Library (P-CAD Format - ASCII) | LM.LIA |
| CAD Library (P-CAD Format - Standard) | LM.lib |

# LM
# LM 3.50/05/90 3.2SN OR BX

**Weidmüller Interface GmbH & Co. KG**
Klingenbergstraße 16
D-32758 Detmold
Germany
Fon: +49 5231 14-0
Fax: +49 5231 14-292083
www.weidmueller.com

## Zeichnungen

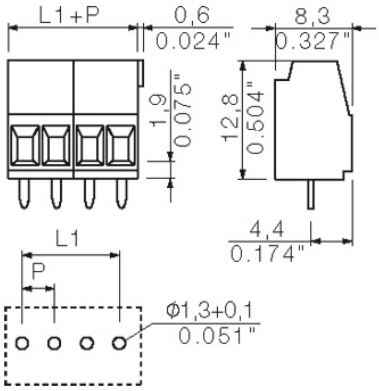


LM 3.5/../90

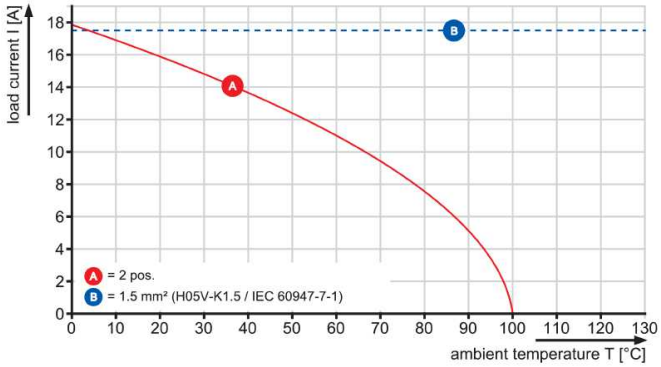


LM1N 3.5/../90

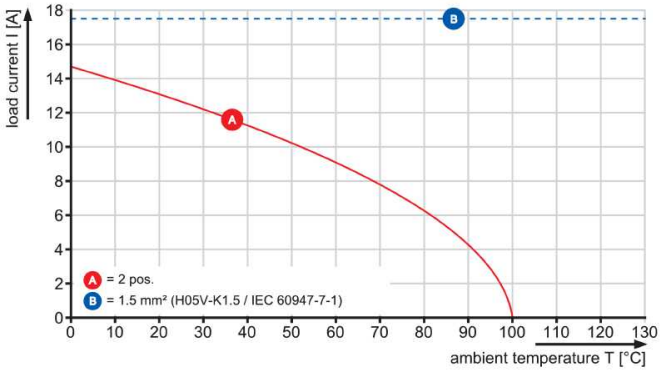


LM 3.5/../135

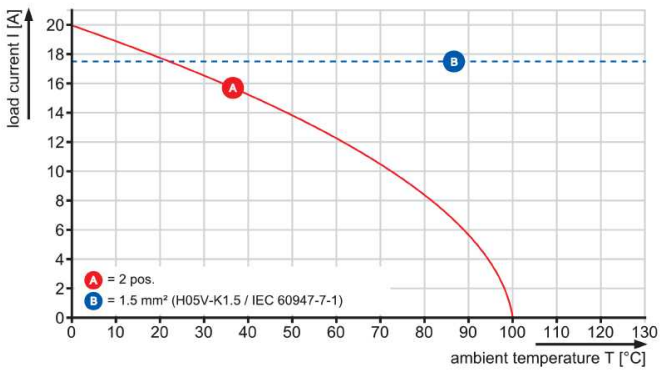


LM2N 3.5/../90

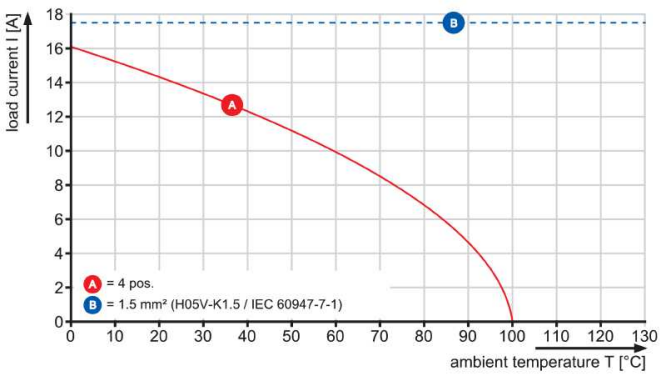

# LM
# LM 3.50/05/90 3.2SN OR BX

**Weidmüller Interface GmbH & Co. KG**
Klingenbergstraße 16
D-32758 Detmold
Germany
Fon: +49 5231 14-0
Fax: +49 5231 14-292083
www.weidmueller.com

## Zubehör

### Schraubendreher



**Immer der richtige Dreh:**
Weidmüller Schraubendreher-Werkzeuge sind das Ergebnis einer konsequenten Griffkonzeption, das sowohl die menschliche Hand als auch unterschiedliche Arbeitsanforderungen berücksichtigt.
Für jede Schraube die passende Klinge - in vier Griffgrößen
Die Vorteile liegen auf der Hand:

- Anwenderfreundlich: ergonomische Griffgestaltung für ermüdungsfreies Arbeiten
- Anschlussoptimiert: die passende Klinge und die richtige Griffgröße für ein optimales Drehmoment
- Prozesssicher: eine noch einfachere Bedienung für eine noch schnellere Verdrahtung

Das Resultat: Rationelles und fachgerechtes Arbeiten.

### Allgemeine Bestelldaten

| Best.-Nr. | Typ | Ausführung | GTIN (EAN) | VPE |
|---|---|---|---|---|
| 9009030000 | SDS 0.4X2.5X75 | Schraubendreher, Klingenbreite (B): 2.5 mm, Klingenlänge: 75 mm, Klingenstärke (A): 0.4 mm | 4032248266944 | 1 Stück |
| 9008370000 | SDIS 0.4X2.5X75 | Schraubendreher, Klingenbreite (B): 2.5 mm, Klingenlänge: 75 mm, Klingenstärke (A): 0.4 mm | 4032248056330 | 1 Stück |